2021
CATALOGUE



IT'S ALL ABOUT KITCHEN

OMOIKIRI



ФИЛОСОФИЯ КОМПАНИИ

Современный интерьер – это уже не столько про стиль, сколько про заботу о человеке и его комфорте. Это уход от предметов ради предметов в сторону простых форм, функциональности и эргономичности пространства.

Среди всего многообразия товара на рынке каждый человек находится в поиске «своей компании», которая будет близка ему по духу и стилю. Общество стало более осознанно выбирать и потреблять товар, оценивая его по многим критериям, таким как: практичность материалов, удобство использования, эстетика и стиль, сервис и гарантия, философия бренда.

OMOIKIRI непрерывно работает над своим развитием, чтобы соответствовать этим критериям.

Продукция компании представлена кухонными мойками, смесителями, водоочистителями, измельчителями, различными аксессуарами для кухни и кухонными ножами.

Компания OMOIKIRI предлагает комплексный подход к организации зоны мойки от большого продуманного ассортимента до цветовой палитры и сервисной поддержки.

Кейв П.А.
Генеральный директор OMOIKIRI

OMOIKIRI. МОЙКИ ДЛЯ МОНТАЖА ПОД СТОЛЕШНИЦУ

ARTCERAMIC®
DRY-03 PRO....035
KINARU PRO 86-U/I....034
KITAGAWA 83-2-U....031
YAMAKAWA 45-U/I....029
YAMAKAWA 55-U/I....029
YAMAKAWA 75-U/I....031

TETOGRANIT®
BOSEN 20-U....036
BOSEN 38-U....036
BOSEN 44-U....037
BOSEN 54-U....037
TEDORI 54-U....038
TEDORI 66-U....039
TEDORI 85-2-U....039

ARTGRANIT®
KATA 20-U....040
KATA 34-U....040
KATA 40-U....041
KATA 44-U....041
KATA 54-U....043
KATA 55-2-U....043

НЕРЖАВЕЮЩАЯ СТАЛЬ
KASEN 53-INT....059
OMI 16-U....045
OMI 20-U....045
OMI 36-U/I....046
OMI 44-U/I....053
OMI 44-U/I Quadro....053
OMI 49-U/I....054
OMI 49-U/I-IN....054
OMI 54-U/I....055
OMI 76-U/I....062
TADZAVA 22-U/I....044
TADZAVA 38-U/I....047
TADZAVA 39-U/I....047
TADZAVA 44-U/I Quadro....050
TADZAVA 44-U/I Ultra....050
TADZAVA 49-U/I....055
TADZAVA 54-U/I Ultra....057
TADZAVA 54-U/I....056
TADZAVA 58-2-U/I....061
TADZAVA 75-U/I....063
TAKI 20-U/IF....044
TAKI 38-U/IF....046
TAKI 44-U/IF....049
TAKI 49-U/IF....051
TAKI 54-U/IF....059
TAKI 54-U/IF Side....057
TAKI 58-2-U/IF....061
TAKI 74-U/IF....063
TAKI 85-2-LB-U/IF....065
TAKI 86-2-U/IF....065
TOYA 42-U/IF....049
TOYA 45-U/I....051

OMOIKIRI. МОЙКИ ДЛЯ ВРЕЗНОГО МОНТАЖА ARTCERAMIC®

DRY-03 PRO....077
KINARU PRO 86-U/I....076
KITAGAWA 86....068
KITAGAWA 86-LB....073
KITAGAWA 100....071
KITAGAWA 100-2....071
YAMAKAWA 45-U/I....069
YAMAKAWA 55-U/I....069
YAMAKAWA 75-U/I....073

OMOIKIRI. МОЙКИ ДЛЯ ВРЕЗНОГО МОНТАЖА TETOGRANIT®

BOSEN 41....080
BOSEN 47....080
BOSEN 57....088
BOSEN 59-2....090
BOSEN 61....089
BOSEN 80-2....099
DAISEN 65T....084
DAISEN 78T....085
DAISEN 78-2T....090
MARU 86....101
MARU 86-2....101
MIYA 50R....083
SAKAIME 60E....081
SAKAIME 60-2....091
SAKAIME 68....081
SAKAIME 78....085
SAKAIME 78-2....091
SAKAIME 78-LB....093
SAKAIME 79....087
SAKAIME 86-2....094
SAKAIME 100....095
SAKAIME 100-2....097
SAKAIME 105C....105
SUMI 65....084
SUMI 79....087
SUMI 78-LB....092
SUMI 86....093
SUMI 100....097
TEDORI 57....089
TEDORI 68....098
TEDORI 79....099
TEDORI 86-2....103
TEDORI 86-2-LB....103
TEDORI 100....095
YASUGATA 48R....083
YASUGATA 86....082
YASUGATA 100....094
YASUGATA 100C....105

OMOIKIRI. МОЙКИ ДЛЯ ВРЕЗНОГО МОНТАЖА ARTGRANIT®

AKEGATA 51....117
DAISEN 42....108
DAISEN 46....110
DAISEN 60....121
DAISEN 65....115
DAISEN 77....121
DAISEN 78....115
DAISEN 78-2....120
DAISEN 78-LB....119
DAISEN 86....119
DAISEN 86-2....123
MANMARU 62....111
MANMARU 78....111
TASOGARE 51....113
TASOGARE 65....113
TASOGARE 78....114
TASOGARE 86....118
TOVADA 51....117
YONAKA 61....109
YONAKA 65....109
YONAKA 78....114
YONAKA 78-LB....118
YONAKA 98-C....123

OMOIKIRI. МОЙКИ ДЛЯ ВРЕЗНОГО МОНТАЖА НЕРЖАВЕЮЩАЯ СТАЛЬ

AKISAME 41....132
AKISAME 46....145
AKISAME 51....147
AKISAME 59....148
AKISAME 60-2....160
AKISAME 65....139
AKISAME 78....139
AKISAME 78-2....165
AKISAME 86....147
AKISAME 100-2....165
AMADARE 39....132
AMADARE 45....145
AMADARE 50....155
AMADARE 55....155
ASIDA 51....131
ASHI 56....154
HARUNA 86....156
KASHIOGAWA 60....142
KASHIOGAWA 79....143
KASHIOGAWA 86....143
KASHIOGAWA 86-2....159
KASUMIGAURA 65....138
KASUMIGAURA 77....146
KIRISAME 68....164
MIZU 78....140
MIZU 78-LB....157
MIZU 78-2....157
OMI 36-U/I....129
OMI 44-U/I....137
OMI 44-U/I Quadro....137
OMI 49-U/I....152
OMI 49-U/I-IN....153
OMI 54-U/I....153
OMI 76-U/I....163
SAGAMI 63....141
SAGAMI 79....141
SAGAMI 79-2....159
SAROMA 51....146
TADZAVA 22-U/I....127
TADZAVA 38-U/I....129
TADZAVA 39-U/I....134
TADZAVA 44-U/I Quadro....135
TADZAVA 44-U/I Ultra....135
TADZAVA 49-U/I....150
TADZAVA 54-U/I....151
TADZAVA 54-U/I Ultra....151
TADZAVA 58-2-U/I....161
TADZAVA 75-U/I....163
TAKI 20-U/IF....127
TAKI 38-U/IF....128
TAKI 44-U/IF....133
TAKI 49-U/IF....144
TAKI 54-U/IF....149
TAKI 54-U/IF Side....149
TAKI 58-2-U/IF....161
TAKI 74-U/IF....162
TAKI 85-2-LB-U/IF....167
TAKI 86-2-U/IF....167
TOVADA 49....131
TOYA 42-U/IF....130
TOYA 45-U/I....130

OMOIKIRI. МОЙКИ ДЛЯ МОНТАЖА ВРОВЕНЬ СО СТОЛЕШНИЦЕЙ

НЕРЖАВЕЮЩАЯ СТАЛЬ
AKISAME 41....169
AKISAME 46....169
AKISAME 51....169
AKISAME 59....169
AKISAME 60-2....169
TAKI 20-U/IF....169
TAKI 38-U/IF....169
TAKI 44-U/IF....169
TAKI 49-U/IF....169
TAKI 54-U/IF....169
TAKI 54-U/IF Side....169
TAKI 58-2-U/IF....169
TAKI 74-U/IF....169
TAKI 85-2-LB-U/IF....169
TAKI 86-2-U/IF....169
TOYA 42-U/IF....169

OMOIKIRI. СМЕСИТЕЛИ

WINDOW COLLECTION
NARA....172
NARA-S....172
NARA 2 PLUS....173
NARA 2 PLUS-S....173
MORI....171

PURE LIFE COLLECTION
AKITA-S....181
HOTARU....187
KANTO....185
NAGANO....189
NAKAGAWA 2 PLUS....191
SHINAGAWA 2 PLUS....177
TAMURA....175
TAKAMATSU-S....190
TONAMI....193
YAMADA....179
YATOMI PLUS....182
YATOMI 2 PLUS....183

ORIGINAL JAPAN INOX STEEL COLLECTION
AKITA....195
KORIYAMA....197
KORIYAMA-S....197
TAKAMATSU....196

LUXURY COLLECTION
KAGOSHIMA....199
OKINAWA....201
YAMAGATA....199

ANTIQUE TIMES COLLECTION
AMAGASAKI....205
KAKOGAVA-S....203
KITAYAMA....211
KYOTO....206
KYOTO 2 PLUS....207
TOSHIMA....211
TOTTORI....209

NEW DAY COLLECTION
AKASHI....223
AKASHI-S....223
AOMORI....221
ARITA-S....213
OSAKA....218
TANIGAWA....222
TANIGAWA-S....222
TARA....215
TOYAMA....221
WAKAYAMA....219
YATOMI....217

DECORATE COLLECTION
AOGASHIMA....225

TRADITIONS COLLECTION
KADO....232
MITO....234
NAKAGAWA....231
SHINAGAWA....229
SHINAGAWA-S....227
TAKAYAMA-S....234
TATEYAMA-S....233
TOKIGAWA....235
UMI....236

OMOIKIRI. АКСЕССУАРЫ

ДОЗАТОРЫ....238
АКСЕССУАРЫ ДЛЯ МОЕК И СМЕСИТЕЛЕЙ....240
АРМАТУРА....252
ВОДООЧИСТИТЕЛИ....264
ИЗМЕЛЬЧИТЕЛИ....269

MIKADZO. НОЖИ

MIKADZO....274
ПОДСТАВКА....279
DAMASCUS SUMINAGASHI....279
YAMATA....281
YAMATA-KOTAI....281
IMARI WHITE....283
IMARI BLACK....283

OMOIKIRI

Мы постоянно движемся вперед и неустанно работаем над созданием новых образцов моек и смесителей, чтобы их внешний вид и технические особенности дарили окружающим только положительные эмоции.

1981./

ОСНОВАНИЕ

Японский предприниматель Кано Миура приобрел на аукционе небольшой завод по производству изделий из камня и купил месторождение гранита. С этого и началась история компании OMOIKIRI, название которой в переводе с японского означает «решимость».

2002./

РАЗВИТИЕ

Дальнейшим развитием компании OMOIKIRI начинает заниматься сын Кано Миуры – Сота Миура. Но в 2009 году из-за болезни жены Сота Миура покидает компанию. Руководство OMOIKIRI переходит к его дяде - Хидэдзи Миуре, ранее успешно возглавлявшему международный отдел компании.

2014./

НАШИ ДНИ

Ориентация на иностранные рынки и новая философия развития послужили началом плодотворного партнерства между OMOIKIRI и российской компанией ARTEKEY, что привело к их объединению в 2014 году. В настоящее время компания OMOIKIRI продолжает активно двигаться вперед: осваивает новые рынки сбыта, внедряет инновационные технологии производства, совершенствует качество и дизайн продукции, расширяет ее ассортимент.





ПРОИЗВОДСТВО

Производство OMOIKIRI размещено на ведущих мировых площадках: в Италии, Японии, Китае и России. Компания изготавливает смесители и мойки из нержавеющей стали, искусственного гранита, композитных материалов, латуни, а также производит кухонные смесители, измельчители, водоочистители и другие аксессуары для кухни. Вся продукция компании отличается эксклюзивным дизайном и контролем качества, простотой и удобством в эксплуатации.



Продукция и производственный процесс компании OMOIKIRI соответствуют европейским, азиатским и российским стандартам менеджмента качества. Материалы, из которых изготовлены кухонные мойки OMOIKIRI, полностью соответствуют требованиям действующих российских стандартов. Маркировка CE (Conformité Européenne – европейское соответствие) удостоверяет, что продукция OMOIKIRI совершенно безвредна для здоровья покупателей и окружающей среды.

ПРИЗНАНИЕ

Специалисты компании OMOIKIRI постоянно отслеживают новые тенденции в мире кухонных принадлежностей и непрерывно претворяют в жизнь самые технологичные и стильные из них. Результаты этой работы неоднократно отмечались престижными премиями:

Смеситель KANTO впервые отмечен Red Dot Award в 2014 г.;

OMOIKIRI - лауреат премии Russian Design Award «За особый вклад в развитие дизайна в России» в 2016 г.;

Премия «Лучшее для жизни» в 2017 г., победа в номинации: «Инновационные товары для кухни»;

«За поддержку российского промышленного дизайна и образования» – награды 2017, 2018 и 2019 годов.

В 2019 году команда дизайнеров OMOIKIRI разработала новую визуальную концепцию Форума PUSHKA и одержала победу в премии Red Dot Design Award в номинации: «Brands&Communication Design» с проектом фирменного стиля.

Компания OMOIKIRI в 2020 г. стала лучшей в категории: «Мебель и товары для дома» и получила почетное звание «ПРОДУКТ ГОДА» за проект «Система ручки 2в1 Multi у смесителей».

reddot winner 2020
brand design



ARTCERAMIC® МОНТАЖ ПОД СТОЛЕШНИЦУ

50 см, шкаф | 45 см, шкаф



YAMAKAWA 45-U/I
WH, GR, GB
29 стр.

60 см, шкаф



YAMAKAWA 55-U/I
WH, GR, GB, DO, CN
29 стр.

80 см, шкаф



YAMAKAWA 75-U/I
WH, GR, GB, DO, CN
31 стр.

90 см, шкаф



KITAGAWA 83-2-U
WH, GR, GB
31 стр.

90 см, шкаф



KINARU PRO 86-U/I
WH, GR, GB, DO, CN
34 стр. НОВИНКА

90 см, шкаф

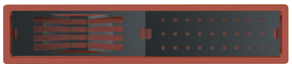

DRY-03 PRO
WH, GR, GB, DO, CN
35 стр. НОВИНКА

TETOGRANIT® МОНТАЖ ПОД СТОЛЕШНИЦУ

30 см, шкаф



BOSEN 20-U
WH, EV, BE, CH, SA, DC, BL, PL, GR
36 стр.

45 см, шкаф



BOSEN 38-U
WH, EV, BE, CH, SA, DC, BL, PL, GR
36 стр.

50 см, шкаф



BOSEN 44-U
WH, EV, BE, CH, SA, DC, BL, PL, GR
37 стр. НОВИНКА

60 см, шкаф



BOSEN 54-U
WH, EV, BE, CH, SA, DC, BL, PL, GR
37 стр.

60 см, шкаф



TEDORI 54-U
WH, EV, BE, CH, SA, DC, BL, PL, GR
38 стр.

80 см, шкаф



TEDORI 66-U
WH, EV, BE, CH, SA, DC, BL, PL, GR
39 стр.

90 см, шкаф



TEDORI 85-2-U
WH, EV, BE, CH, SA, BL, PL, GR
39 стр.

ТИПЫ МОНТАЖА
МОНТАЖ ПОД СТОЛЕШНИЦУ
ВРЕЗНОЙ МОНТАЖ
МОНТАЖ ВРОВЕНЬ СО СТОЛЕШНИЦЕЙ

*Рекомендуемая база мойки рассчитана при толщине стенок мебели 16 мм

ARTGRANIT® МОНТАЖ ПОД СТОЛЕШНИЦУ

30 см, шкаф



KATA 20-U
PA, BE, CA, SA, DC, BL, GR

40 стр.

40 см, шкаф



KATA 34-U
PA, BE, CA, SA, DC, BL, GR

40 стр.

45 см, шкаф



KATA 40-U
PA, BE, CA, SA, DC, BL, GR

41 стр.

50 см, шкаф



KATA 44-U
PA, BE, CA, SA, DC, BL, GR

41 стр.

60 см, шкаф



KATA 54-U
PA, BE, CA, SA, DC, BL, GR

43 стр.

60 см, шкаф



KATA 55-2-U
PA, BE, CA, SA, DC, BL, GR

43 стр.

STAINLESS STEEL МОНТАЖ ПОД СТОЛЕШНИЦУ

30 см, шкаф



TAKI 20-U/IF
IN, GM, GB, LG

44 стр.

30 см, шкаф



TADZAVA 22-U/I
IN

44 стр.

30 см, шкаф



OMI 16-U
AB

45 стр.

30 см, шкаф



OMI 20-U
IN

45 стр. НОВИНКА

40 см, шкаф



TAKI 38-U/IF
IN, GM, GB, LG

46 стр.

40 см, шкаф



OMI 36-U/I
IN

46 стр.

40 см, шкаф



TADZAVA 38-U/I
IN

47 стр.

45 см, шкаф



TADZAVA 39-U/I
GM, AB

47 стр.

ТИПЫ МОНТАЖА
МОНТАЖ ПОД СТОЛЕШНИЦУ
ВРЕЗНОЙ МОНТАЖ
МОНТАЖ ВРОВЕНЬ СО СТОЛЕШНИЦЕЙ

*Рекомендуемая база мойки рассчитана при толщине стенок мебели 16 мм

STAINLESS STEEL МОНТАЖ ПОД СТОЛЕШНИЦУ

45 см, шкаф | 40 см, шкаф



TOYA 42-U/IF
IN

49 стр.

45 см, шкаф

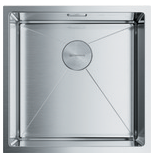

TAKI 44-U/IF
IN, GM, GB, LG

49 стр.

45 см, шкаф



TADZAVA 44-U/I Quadro
IN

50 стр.

45 см, шкаф



TADZAVA 44-U/I Ultra
IN

50 стр.

50 см, шкаф



TAKI 49-U/IF
IN, GM, GB, LG

51 стр.

50 см, шкаф | 45 см, шкаф



TOYA 45-U/I
IN, GM, AB

51 стр.

50 см, шкаф | 45 см, шкаф



OMI 44-U/I
GM, AB

53 стр.

50 см, шкаф | 45 см, шкаф



OMI 44-U/I Quadro
IN

53 стр.

60 см, шкаф



OMI 49-U/I-IN
IN

54 стр.

60 см, шкаф



OMI 49-U/I
GM, AB

54 стр.

60 см, шкаф



TADZAVA 49-U/I
IN, GM, AB

55 стр.

60 см, шкаф



OMI 54-U/I
IN

55 стр.

60 см, шкаф



TADZAVA 54-U/I
IN

56 стр.

60 см, шкаф



TADZAVA 54-U/I Ultra
IN

57 стр.

60 см, шкаф

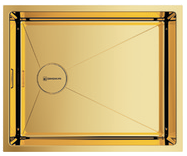

TAKI 54-U/IF Side
IN, GB, LG

57 стр. НОВИНКА

60 см, шкаф



TAKI 54-U/IF
IN, GM, GB, LG

59 стр.

ТИПЫ МОНТАЖА
МОНТАЖ ПОД СТОЛЕШНИЦУ
ВРЕЗНОЙ МОНТАЖ
МОНТАЖ ВРОВЕНЬ СО СТОЛЕШНИЦЕЙ

*Рекомендуемая база мойки рассчитана при толщине стенок мебели 16 мм

STAINLESS STEEL МОНТАЖ ПОД СТОЛЕШНИЦУ

60 см, шкаф



KASEN 53-INT
IN, GM, LG

59 стр.

60 см, шкаф



TADZAVA 58-2-U/I
IN-L, IN-R

61 стр.

60 см, шкаф



TAKI 58-2-U/IF
IN-L, IN-R

61 стр.

80 см, шкаф



OMI 76-U/I
IN

62 стр.

80 см, шкаф



TADZAVA 75-U/I
IN

63 стр.

80 см, шкаф



TAKI 74-U/IF
IN, GM, GB, LG

63 стр.

90 см, шкаф



TAKI 85-2-LB-U/IF
IN, GB, LG

65 стр. НОВИНКА

90 см, шкаф



TAKI 86-2-U/IF
IN, GM, LG

65 стр.

ТИПЫ МОНТАЖА
МОНТАЖ ПОД СТОЛЕШНИЦУ
ВРЕЗНОЙ МОНТАЖ
МОНТАЖ ВРОВЕНЬ СО СТОЛЕШНИЦЕЙ
ИНТЕГРИРОВАННЫЙ МОНТАЖ

*Рекомендуемая база мойки рассчитана при толщине стенок мебели 16 мм

ARTCERAMIC® ВРЕЗНОЙ МОНТАЖ

45 см, шкаф



KITAGAWA 86
WH, GR, GB

68 стр.

45 см, шкаф 50 см, шкаф



YAMAKAWA 45-U/I
WH, GR, GB

69 стр.

60 см, шкаф



YAMAKAWA 55-U/I
WH, GR, GB, DO, CN

69 стр.

60 см, шкаф



KITAGAWA 100
WH, GR, GB

71 стр.

60 см, шкаф



KITAGAWA 100-2
WH, GR, GB

71 стр.

80 см, шкаф



YAMAKAWA 75-U/I
WH, GR, GB, DO, CN

73 стр.

90 см, шкаф



KITAGAWA 86-LB
WH, GR, GB

73 стр.

90 см, шкаф



KINARU PRO 86-U/I
WH, GR, GB, DO, CN

76 стр. НОВИНКА

90 см, шкаф



DRY-03 PRO
WH, GR, GB, DO, CN

77 стр. НОВИНКА

TETOGRANIT® ВРЕЗНОЙ МОНТАЖ

45 см, шкаф



BOSEN 41
WH, EV, BE, CH, SA, DC, BL, PL, GR

80 стр.

45 см, шкаф



BOSEN 47
WH, EV, BE, CH, SA, DC, BL, PL, GR

80 стр. НОВИНКА

45 см, шкаф



SAKAIME 60E
WH, EV, BE, CH, SA, DC, BL, PL, GR

81 стр.

45 см, шкаф



SAKAIME 68
WH, EV, BE, CH, SA, DC, BL, PL, GR

81 стр.

ТИПЫ МОНТАЖА
МОНТАЖ ПОД СТОЛЕШНИЦУ
ВРЕЗНОЙ МОНТАЖ
МОНТАЖ ВРОВЕНЬ СО СТОЛЕШНИЦЕЙ

*Рекомендуемая база мойки рассчитана при толщине стенок мебели 16 мм

TETOGRANIT® ВРЕЗНОЙ МОНТАЖ

45 см, шкаф



YASUGATA 86
WH, EV, BE, CH, SA, DC, BL, PL, GR
82 стр.

45 см, шкаф



MIYA 50R
WH, EV, BE, CH, SA, DC, BL, PL, GR
83 стр. НОВИНКА

50 см, шкаф



YASUGATA 48R
WH, EV, BE, CH, SA, DC, BL, PL, GR
83 стр.

50 см, шкаф



DAISEN 65T
WH, EV, BE, CH, SA, DC, BL, PL, GR
84 стр. НОВИНКА

50 см, шкаф



SUMI 65
WH, EV, BE, CH, SA, DC, BL, PL, GR
84 стр.

50 см, шкаф



SAKAIME 78
WH, EV, BE, CH, SA, DC, BL, PL, GR
85 стр.

50 см, шкаф



DAISEN 78T
WH, EV, BE, CH, SA, DC, BL, PL, GR
85 стр. НОВИНКА

50 см, шкаф



SUMI 79
WH, EV, BE, CH, SA, DC, BL, PL, GR
87 стр.

50 см, шкаф



SAKAIME 79
WH, EV, BE, CH, SA, DC, BL, PL, GR
87 стр.

60 см, шкаф



BOSEN 57
WH, EV, BE, CH, SA, DC, BL, PL, GR
88 стр.

60 см, шкаф



TEDORI 57
WH, EV, BE, CH, SA, DC, BL, PL, GR
89 стр.

60 см, шкаф



BOSEN 61
WH, EV, BE, CH, SA, DC, BL, PL, GR
89 стр.

60 см, шкаф



BOSEN 59-2
WH, EV, BE, CH, SA, DC, BL, PL, GR
90 стр.

60 см, шкаф



SAKAIME 60-2
WH, EV, BE, CH, SA, DC, BL, PL, GR
91 стр.

60 см, шкаф



DAISEN 78-2T
WH, EV, BE, CH, SA, DC, BL, PL, GR
90 стр. НОВИНКА

60 см, шкаф



SAKAIME 78-2
WH, EV, BE, CH, SA, DC, BL, PL, GR
91 стр.

ТИПЫ МОНТАЖА
МОНТАЖ ПОД СТОЛЕШНИЦУ
ВРЕЗНОЙ МОНТАЖ
МОНТАЖ ВРОВЕНЬ СО СТОЛЕШНИЦЕЙ

*Рекомендуемая база мойки рассчитана при толщине стенок мебели 16 мм

TETOGRANIT® ВРЕЗНОЙ МОНТАЖ

60 см, шкаф



SUMI 78-LB
WH, EV, BE, CH, SA, DC, BL, PL, GR
92 стр.

60 см, шкаф



SUMI 86
WH, EV, BE, CH, SA, DC, BL, PL, GR
93 стр.

60 см, шкаф

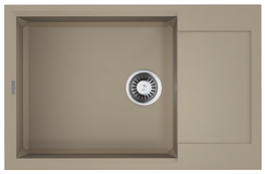

SAKAIME 78-LB
WH, EV, BE, CH, SA, DC, BL, PL, GR
93 стр.

60 см, шкаф



SAKAIME 86-2
WH, EV, BE, CH, SA, DC, BL, PL, GR
94 стр.

60 см, шкаф



SAKAIME 100
WH, EV, BE, CH, SA, DC, BL, PL, GR
95 стр.

60 см, шкаф



YASUGATA 100
WH, EV, BE, CH, SA, DC, BL, PL, GR
94 стр. НОВИНКА

60 см, шкаф



TEDORI 100
WH, EV, BE, CH, SA, DC, BL, PL, GR
95 стр. НОВИНКА

60 см, шкаф



SUMI 100
WH, EV, BE, CH, SA, DC, BL, PL, GR
97 стр.

60 см, шкаф



SAKAIME 100-2
WH, EV, BE, CH, SA, DC, BL, PL, GR
97 стр. НОВИНКА

80 см, шкаф



TEDORI 68
WH, EV, BE, CH, SA, DC, BL, PL, GR
98 стр.

80 см, шкаф



TEDORI 79
WH, EV, BE, CH, SA, DC, BL, PL, GR
99 стр.

80 см, шкаф



BOSEN 80-2
WH, EV, BE, CH, SA, DC, BL, PL, GR
99 стр. НОВИНКА

90 см, шкаф



MARU 86
WH, EV, BE, CH, SA, DC, BL, PL, GR
101 стр.

90 см, шкаф



MARU 86-2
EV, BE, CH, SA, BL, GR
101 стр.

ТИПЫ МОНТАЖА
МОНТАЖ ПОД СТОЛЕШНИЦУ
ВРЕЗНОЙ МОНТАЖ
МОНТАЖ ВРОВЕНЬ СО СТОЛЕШНИЦЕЙ

*Рекомендуемая база мойки рассчитана при толщине стенок мебели 16 мм

TETOGRANIT® ВРЕЗНОЙ МОНТАЖ

90 см, шкаф



TEDORI 86-2-LB
WH, EV, BE, CH, SA, DC, BL, PL, GR
103 стр.

90 см, шкаф



TEDORI 86-2
WH, EV, BE, CH, SA, DC, BL, PL, GR
103 стр. НОВИНКА

90 см, шкаф



SAKAIME 105C
WH, EV, BE, CH, SA, DC, BL, PL, GR
105 стр.

90 см, шкаф



YASUGATA 100C
WH, EV, BE, CH, SA, DC, BL, PL, GR
105 стр. НОВИНКА

ARTGRANIT® ВРЕЗНОЙ МОНТАЖ

40 см, шкаф



DAISEN 42
PA, BE, CA, MA, SA, DC, BL, GR
108 стр.

40 см, шкаф



YONAKA 61
PA, BE, CA, MA, SA, DC, BL, GR
109 стр.

45 см, шкаф



YONAKA 65
PA, BE, CA, SA, DC, BL, GR
109 стр.

45 см, шкаф



DAISEN 46
PA, BE, CA, SA, DC, BL, GR
110 стр.

45 см, шкаф



MANMARU 62
PA, BE, CA, SA, DC, BL, GR
111 стр.

50 см, шкаф



MANMARU 78
PA, BE, CA, SA, DC, BL, GR
111 стр.

50 см, шкаф



TASOGARE 51
PA, BE, CA, MA, SA, DC, BL, GR
113 стр.

50 см, шкаф



TASOGARE 65
PA, BE, CA, SA, DC, BL, GR
113 стр.

50 см, шкаф



TASOGARE 78
PA, BE, CA, MA, SA, DC, BL, GR
114 стр.

50 см, шкаф



YONAKA 78
PA, BE, CA, SA, DC, BL, GR
114 стр.

50 см, шкаф



DAISEN 65
PA, BE, CA, SA, DC, BL, GR
115 стр.

50 см, шкаф



DAISEN 78
PA, BE, CA, SA, DC, BL, GR
115 стр.

ТИПЫ МОНТАЖА
МОНТАЖ ПОД СТОЛЕШНИЦУ
ВРЕЗНОЙ МОНТАЖ
МОНТАЖ ВРОВЕНЬ СО СТОЛЕШНИЦЕЙ

*Рекомендуемая база мойки рассчитана при толщине стенок мебели 16 мм

ARTGRANIT® ВРЕЗНОЙ МОНТАЖ

50 см, шкаф



AKEGATA 51
PA, BE, CA, SA, DC, BL, GR
117 стр.

50 см, шкаф



TOVADA 51
PA, BE, CA, SA, DC, BL, GR
117 стр.

60 см, шкаф

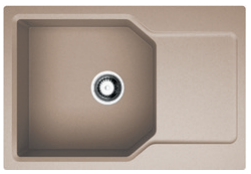

YONAKA 78-LB
PA, BE, CA, MA, SA, DC, BL, GR
118 стр.

60 см, шкаф



DAISEN 78-LB
PA, BE, CA, SA, DC, BL, GR
119 стр.

60 см, шкаф

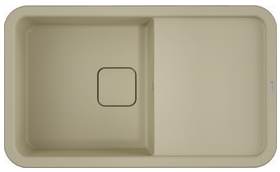

TASOGARE 86
PA, BE, CA, MA, SA, DC, BL, GR
118 стр.

60 см, шкаф



DAISEN 86
PA, BE, CA, SA, DC, BL, GR
119 стр.

60 см, шкаф



DAISEN 78-2
PA, BE, CA, SA, DC, BL, GR
120 стр.

60 см, шкаф



DAISEN 60
PA, BE, CA, SA, DC, BL, GR
121 стр.

80 см, шкаф



DAISEN 77
PA, BE, CA, MA, SA, DC, BL, GR
121 стр.

80 см, шкаф



DAISEN 86-2
PA, BE, CA, SA, DC, BL, GR
123 стр.

90 см, шкаф



YONAKA 98C
PA, BE, CA, SA, DC, BL, GR
123 стр.

STAINLESS STEEL ВРЕЗНОЙ МОНТАЖ

30 см, шкаф



TAKI 20-U/IF
IN, GM, GB, LG
127 стр.

30 см, шкаф



TADZAVA 22-U/I
IN
127 стр.

40 см, шкаф



TAKI 38-U/IF
IN, GM, GB, LG
128 стр.

40 см, шкаф



TADZAVA 38-U/I
IN
129 стр.

ТИПЫ МОНТАЖА
МОНТАЖ ПОД СТОЛЕШНИЦУ
ВРЕЗНОЙ МОНТАЖ
МОНТАЖ ВРОВЕНЬ СО СТОЛЕШНИЦЕЙ

*Рекомендуемая база мойки рассчитана при толщине стенок мебели 16 мм

STAINLESS STEEL ВРЕЗНОЙ МОНТАЖ

40 см, шкаф



OMI 36-U/I
IN

129 стр.

40 см, шкаф 45 см, шкаф



TOYA 42-U/IF
IN

130 стр.

45 см, шкаф 50 см, шкаф



TOYA 45-U/I
IN, GM, AB

130 стр.

45 см, шкаф



ASIDA 51
IN

131 стр.

45 см, шкаф



TOVADA 49
IN, AB

131 стр.

45 см, шкаф



AKISAME 41
IN, GM, GB, LG

132 стр.

45 см, шкаф

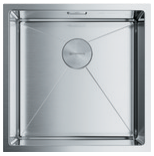

TAKI 44-U/IF
IN, GM, GB, LG

133 стр.

45 см, шкаф



TADZAVA 39-U/I
GM, AB

134 стр.

45 см, шкаф



TADZAVA 44-U/I Quadro
IN

135 стр.

45 см, шкаф



TADZAVA 44-U/I Ultra
IN

135 стр.

45 см, шкаф 50 см, шкаф



OMI 44-U/I
GM, AB

137 стр.

45 см, шкаф 50 см, шкаф



OMI 44-U/I Quadro
IN

137 стр.

45 см, шкаф



KASUMIGAURA 65
IN

138 стр.

45 см, шкаф



AKISAME 65
IN-R, GM-R, LG-R
IN-L, GM-L, LG-L

139 стр.

45 см, шкаф



AKISAME 78
IN-R, GM-R, LG-R
IN-L, GM-L, LG-L

139 стр.

45 см, шкаф



MIZU 78
IN

140 стр.

ТИПЫ МОНТАЖА
МОНТАЖ ПОД СТОЛЕШНИЦУ
ВРЕЗНОЙ МОНТАЖ
МОНТАЖ ВРОВЕНЬ СО СТОЛЕШНИЦЕЙ

*Рекомендуемая база мойки рассчитана при толщине стенок мебели 16 мм

STAINLESS STEEL ВРЕЗНОЙ МОНТАЖ

45 см, шкаф



SAGAMI 63
IN

141 стр.

45 см, шкаф



KASHIOGAWA 60
IN

142 стр.

45 см, шкаф



SAGAMI 79
IN

141 стр.

45 см, шкаф



KASHIOGAWA 79
IN

143 стр.

45 см, шкаф



KASHIOGAWA 86
IN

143 стр.

45 см, шкаф



AMADARE 39
IN

132 стр.

50 см, шкаф



AKISAME 46
IN, GM, GB, LG

145 стр.

50 см, шкаф



AMADARE 45
IN

145 стр.

50 см, шкаф



SAROMA 51
IN

146 стр.

50 см, шкаф



KASUMIGAURA 77
IN

146 стр.

50 см, шкаф



AKISAME 86
IN-R
IN-L

147 стр.

50 см, шкаф



TAKI 49-U/IF
IN, GM, GB, LG

144 стр.

60 см, шкаф



AKISAME 51
IN, GM, GB, LG

147 стр.

60 см, шкаф

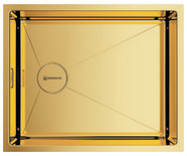

TAKI 54-U/IF Side
IN, GB, LG

149 стр.

НОВИНКА

60 см, шкаф



TAKI 54-U/IF
IN, GM, GB, LG

149 стр.

60 см, шкаф



TADZAVA 49-U/I
IN, GM, AB

150 стр.

ТИПЫ МОНТАЖА
МОНТАЖ ПОД СТОЛЕШНИЦУ
ВРЕЗНОЙ МОНТАЖ
МОНТАЖ ВРОВЕНЬ СО СТОЛЕШНИЦЕЙ

*Рекомендуемая база мойки рассчитана при толщине стенок мебели 16 мм

STAINLESS STEEL ВРЕЗНОЙ МОНТАЖ

60 см, шкаф



TADZAVA 54-U/I
IN

151 стр.

60 см, шкаф



TADZAVA 54-U/I Ultra
IN

151 стр.

60 см, шкаф



OMI 49-U/I
IN

153 стр.

60 см, шкаф



OMI 49-U/I
GM, AB

152 стр.

60 см, шкаф



OMI 54-U/I
IN

153 стр.

60 см, шкаф



ASHI 56
IN

154 стр.

60 см, шкаф



AMADARE 50
IN

155 стр.

60 см, шкаф



AMADARE 55
IN

155 стр.

60 см, шкаф



AKISAME 59
IN, GM, GB, LG

148 стр.

60 см, шкаф



HARUNA 86
IN

156 стр.

60 см, шкаф



MIZU 78-LB
IN

157 стр.

60 см, шкаф



MIZU 78-2
IN

157 стр.

60 см, шкаф



KASHIOGAWA 86-2
IN

159 стр.

60 см, шкаф



AKISAME 60-2
IN-L

160 стр.

60 см, шкаф



TAKI 58-2-U/IF
IN-L, IN-R

161 стр.

60 см, шкаф



TADZAVA 58-2-U/I
IN-L, IN-R

161 стр.

ТИПЫ МОНТАЖА
МОНТАЖ ПОД СТОЛЕШНИЦУ
ВРЕЗНОЙ МОНТАЖ
МОНТАЖ ВРОВЕНЬ СО СТОЛЕШНИЦЕЙ

*Рекомендуемая база мойки рассчитана при толщине стенок мебели 16 мм

STAINLESS STEEL ВРЕЗНОЙ МОНТАЖ

60 СМ, ШКАФ



SAGAMI 79-2
IN

159 стр.

80 СМ, ШКАФ



OMI 76-U/I
IN

163 стр.

80 СМ, ШКАФ



TADZAVA 75-U/I
IN

163 стр.

80 СМ, ШКАФ



TAKI 74-U/IF
IN, GM, GB, LG

162 стр.

80 СМ, ШКАФ



KIRISAME 68
IN, GB, LG

164 стр. НОВИНКА

80 СМ, ШКАФ



AKISAME 78-2
IN-R, GM-R, LG-R
IN-L, GM-L, LG-L

165 стр.

80 СМ, ШКАФ



AKISAME 100-2
IN-R, GM-R, LG-R
IN-L, GM-L, LG-L

165 стр.

90 СМ, ШКАФ



TAKI 85-2-LB-U/IF
IN, GB, LG

167 стр. НОВИНКА

90 СМ, ШКАФ



TAKI 86-2-U/IF
IN, GM, LG

167 стр.

ТИПЫ МОНТАЖА
МОНТАЖ ПОД СТОЛЕШНИЦУ
ВРЕЗНОЙ МОНТАЖ
МОНТАЖ ВРОВЕНЬ СО СТОЛЕШНИЦЕЙ

*Рекомендуемая база мойки рассчитана при толщине стенок мебели 16 мм

ЦВЕТА

ARTCERAMIC®

HD COLOR



10. БЕЛЫЙ



30. LENINGRAD GREY



026. ГРАФИТ



50. DEEP OCEAN
НОВИНКА



60. CANYON
НОВИНКА

TETOGRANIT®



10. БЕЛЫЙ

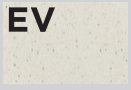

11. ЭВЕРЕСТ

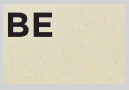

21. ВАНИЛЬ



22. ШАМПАНЬ



24. БЕЖЕВЫЙ



74. ТЕМНЫЙ ШОКОЛАД



85. ЧЕРНЫЙ



90. ПЛАТИНА



30. LENINGRAD GREY

ARTGRANIT®



28. ПАСТИЛА

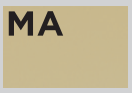

23. МАРЦИПАН



21. ВАНИЛЬ

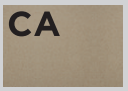

12. КАРАМЕЛЬ



24. БЕЖЕВЫЙ



74. ТЕМНЫЙ ШОКОЛАД



85. ЧЕРНЫЙ



30. LENINGRAD GREY

STAINLESS STEEL



001. НЕРЖАВЕЮЩАЯ СТАЛЬ



008. ВОРОНЕНАЯ СТАЛЬ



026. ГРАФИТ
НОВИНКА



004. СВЕТЛОЕ ЗОЛОТО



012. ЛАТУНЬ

WINDOW COLLECTION

W



MORI
C

171 стр. НОВИНКА

W C W C S



NARA
C, BN, GB

NARA-S
C, BN, GB

172 стр. НОВИНКА

W C F 2in1MULTI W C S F 2in1MULTI



NARA 2 PLUS
C, BN, GB

NARA 2 PLUS-S
C, BN, GB

173 стр. НОВИНКА

PURE LIFE COLLECTION

F



TAMURA
BN

175 стр.

C F 2in1MULTI



SHINAGAWA 2 PLUS
C, BN, GB

177 стр.

C F



YAMADA
C, BN, AB022, GB
DC, BL, PL, GR, WH, PA, CA, SA, CH

179 стр.

S F



AKITA-S
C, BN, GB, LG

181 стр.

C F



YATOMI PLUS
BN-WH, BN-BL

182 стр.

C F 2in1MULTI



YATOMI 2 PLUS
BN-WH, BN-BL

183 стр.

F



KANTO
C, BN-WH, PVD-GM, PVD-LG, GB

185 стр.

F



HOTARU
C-WH,C-BE,IN-WH, GM-WH, R, B, G, Y

187 стр.

S F



TAKAMATSU-S
BN, GB, PW

190 стр. НОВИНКА

F



NAGANO
C, BN, GM, LG, GB DC, BL, PL, GR, WH, PA, EV, CA, BE, SA, CH

189 стр.

C F 2in1MULTI



NAKAGAWA 2 PLUS
C, BN, GB

191 стр.

C F



TONAMI
C, BN, GB DC, BL, PL, GR, WH, PA, EV, CA, BE, MA, SA, CH

193 стр.

ORIGINAL JAPAN INOX STEEL COLLECTION

F 304SS



AKITA
304SS (BN), GB

195 стр.

F 304SS



TAKAMATSU
304SS (BN)

196 стр.

304SS



KORIYAMA
304SS (BN)

S 304SS



KORIYAMA-S
304SS (BN)

197 стр.

УСЛОВНЫЕ ОБОЗНАЧЕНИЯ

- **S** — СМЕСИТЕЛЬ С ВЫТЯЖНЫМ ШЛАНГОМ
- **F** — СМЕСИТЕЛЬ С ПОДКЛЮЧЕНИЕМ ПОД ФИЛЬТР
- **2in1MULTI** — ЕДИНЫЙ РЫЧАГ УПРАВЛЕНИЯ ДЛЯ ГОРЯЧЕЙ, ХОЛОДНОЙ И ПИТЬЕВОЙ ВОДЫ
- **W** — СМЕСИТЕЛЬ ДЛЯ УСТАНОВКИ ПОД ОКНО
- **C** — МОДЕЛЬНЫЙ РЯД «COMFORT»
- **304SS** — СМЕСИТЕЛЬ ИЗ ВЫСОКОКАЧЕСТВЕННОЙ ЯПОНСКОЙ СТАЛИ
- КНОПКА ПЕРЕКЛЮЧЕНИЯ СТРУЯ/ДУШ
- СМЕСИТЕЛЬ С КРИСТАЛЛАМИ «SWAROVSKI»

ANTIQUE TIMES COLLECTION

F



AMAGASAKI
SI, AB, AC, G, O, GB DC, BL, PL,
GR, WH, PA, EV, BE, MA, SA, CA, CH

205 стр.

F



TOTTORI
SI, AB, AC, O, GB

209 стр.

S



KAKOGAVA-S
AC, AB, O

203 стр.



KYOTO
SI, AB, O, G

206 стр.

F 2in1MULTI



KYOTO 2 PLUS
SI, AB, G

207 стр. НОВИНКА

PUSHKA FORUM



TOSHIMA
SI, AB

211 стр. НОВИНКА



KITAYAMA
WH-SI

211 стр. НОВИНКА

ЦВЕТА

- C — 003. ХРОМ
- BN — 001. НЕРЖАВЕЮЩАЯ СТАЛЬ
- GM — 008. ВОРОНЕНАЯ СТАЛЬ
- LG — 004. СВЕТЛОЕ ЗОЛОТО
- GB — 026. ГРАФИТ
- O — 011. АНТИЧНАЯ БРОНЗА
- НОВИНКА PW — 031. PURE WHITE
- WH — 10. БЕЛЫЙ
- SI — 018. АНТИЧНОЕ СЕРЕБРО
- AB — 022. АНТИЧНАЯ ЛАТУНЬ
- AC — 015. АНТИЧНАЯ МЕДЬ
- G — 005. ЗОЛОТО
- RG — 006. РОЗОВОЕ ЗОЛОТО
- DC — 74. ТЕМНЫЙ ШОКОЛАД
- BL — 85. ЧЕРНЫЙ
- PA — 28. ПАСТИЛА
- CA — 12. КАРАМЕЛЬ
- MA — 23. МАРЦИПАН
- SA — 24. БЕЖЕВЫЙ
- CH — 22. ШАМПАНЬ
- BE — 21. ВАНИЛЬ
- EV — 11. ЭВЕРЕСТ
- PL — 90. ПЛАТИНА
- GR — 30. LENINGRAD GREY

LUXURY COLLECTION



YAMAGATA
G

199 стр.



KAGOSHIMA
C

199 стр.

F



OKINAWA
SI, AB, G, RG-BL

201 стр.

F



OKINAWA 2
SI, AB, G

NEW DAY COLLECTION

S



ARITA-S
GB

213 стр. НОВИНКА



TARA
LG-GM, GM

215 стр. НОВИНКА

C



YATOMI
BN-WH, BN-BL, BN-R, BN-GR

217 стр.

C



OSAKA
BN-WH, C-WH, BN-BL, C-BL

218 стр.



WAKAYAMA
C, BN, GM, LG

219 стр.

C



TANIGAWA
C, BN

C S



TANIGAWA-S
C, BN

222 стр.

C



AOMORI
C

221 стр.

C



TOYAMA
C

221 стр.

S



AKASHI
C

AKASHI-S
C, LG

223 стр.

DECORATE COLLECTION



AOGASHIMA
C, BN, SI

225 стр.

УСЛОВНЫЕ ОБОЗНАЧЕНИЯ

- **S** СМЕСИТЕЛЬ С ВЫТЯЖНЫМ ШЛАНГОМ
- **F** СМЕСИТЕЛЬ С ПОДКЛЮЧЕНИЕМ ПОД ФИЛЬТР
- **2in1MULTI** ЕДИНЫЙ РЫЧАГ УПРАВЛЕНИЯ ДЛЯ ГОРЯЧЕЙ, ХОЛОДНОЙ И ПИТЬЕВОЙ ВОДЫ
- **W** СМЕСИТЕЛЬ ДЛЯ УСТАНОВКИ ПОД ОКНО
- **C** МОДЕЛЬНЫЙ РЯД «COMFORT»
- **304SS** СМЕСИТЕЛЬ ИЗ ВЫСОКОКОКАЧЕСТВЕННОЙ ЯПОНСКОЙ СТАЛИ
- КНОПКА ПЕРЕКЛЮЧЕНИЯ СТРУЯ/ДУШ
- СМЕСИТЕЛЬ С КРИСТАЛЛАМИ «SWAROVSKI»

TRADITIONS COLLECTION

C S



SHINAGAWA-S
C, BN

227 стр.

C



SHINAGAWA
C, BN, BL-BN, GB DC, BL, PL, GR, WH, PA, EV, CA, SA, CH, BE

229 стр.

C



NAKAGAWA
C, BN, GB DC, BL, PL, GR, WH, PA, EV, CA, SA, CH, BE

231 стр.

C



KADO
C, BN DC, BL, PL, GR, WH, PA, EV, MA, SA, CA, CH, BE

232 стр.



MITO
C

234 стр.

C



UMI
C, BN, AB
DC, BL, GR, MA, CA, SA, BE, PA

236 стр.

C S



TATEYAMA-S
C, GB DC, BL, PL, GR, WH, PA, EV, MA, SA, CA, CH, BE

233 стр.

S



TAKAYAMA-S
C

234 стр.

C



TOKIGAWA
C, AB, G

235 стр.

ЦВЕТА

C
003. ХРОМ

BN
001. НЕРЖАВЕЮЩАЯ СТАЛЬ

GM
008. ВОРОНЕНАЯ СТАЛЬ

LG
004. СВЕТЛОЕ ЗОЛОТО

GB
026. ГРАФИТ

O
011. АНТИЧНАЯ БРОНЗА

НОВИНКА
PW
031. PURE WHITE

WH
10. БЕЛЫЙ

SI
018. АНТИЧНОЕ СЕРЕБРО

AB
022. АНТИЧНАЯ ЛАТУНЬ

AC
015. АНТИЧНАЯ МЕДЬ

G
005. ЗОЛОТО

RG
006. РОЗОВОЕ ЗОЛОТО

DC
74. ТЕМНЫЙ ШОКОЛАД

BL
85. ЧЕРНЫЙ

PA
28. ПАСТИЛА

CA
12. КАРАМЕЛЬ

MA
23. МАРЦИПАН

SA
24. БЕЖЕВЫЙ

CH
22. ШАМПАНЬ

BE
21. ВАНИЛЬ

EV
11. ЭВЕРЕСТ

PL
90. ПЛАТИНА

GR
30. LENINGRAD GREY

АКСЕССУАРЫ ДЛЯ СМЕСИТЕЛЕЙ

ДОЗАТОРЫ ДЛЯ МОЮЩЕГО СРЕДСТВА (КЛАССИКА)



OM-01
AB022, SI, AC, O, G BL, DC, PL, GR, PA, WH, EV, CH, CA, SA, BE, MA

238 стр.

СМЕННОЕ КОЛЬЦО ДЛЯ OM-01



AM-02
AB022

238 стр.

ДОЗАТОРЫ ДЛЯ МОЮЩЕГО СРЕДСТВА (МОДЕРН)



OM-02
BN, C, LG, GM, GB, PW, AB022 BL, DC, PL, GR, PA, WH, EV, CH, CA, SA, BE, MA

239 стр.

СМЕННЫЕ КОЛЬЦА ДЛЯ AMAGASAKI



AM-01
AB022

240 стр.

СМЕННЫЙ ШЛАНГ ДЛЯ KANTO



OT-01
W, GR, BL, R

240 стр.

ФИЛЬТР ГРУБОЙ ОЧИСТКИ



OF-01
C

240 стр.

АКСЕССУАРЫ ДЛЯ МОЕК

КОЛАНДЕР



CO-02
IN, LG, GM

CO-06
IN, LG, GM

CO-04
IN

CO-05
IN

243 стр. НОВИНКА

ДЕРЖАТЕЛЬ ДЛЯ НОЖЕЙ И ДОСОК

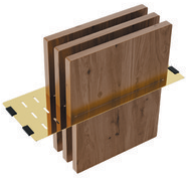

FP-02
IN, GM, LG

243 стр. НОВИНКА

РОЛЛ-МАТ

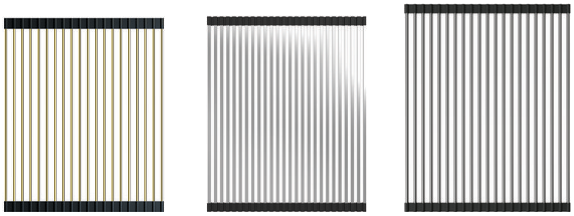

ROLL-01
IN, LG, GM, SILICONE BL

241 стр.

ROLL-02
IN

ROLL-03
IN

ВСТРАИВАЕМАЯ СУШКА ДЛЯ ПОСУДЫ

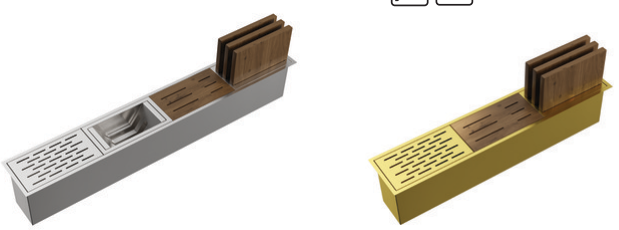

DRY-01
IN, LG, GM

245 стр.

DRY-02
IN, LG, GM

Коллекция аксессуаров

АКСЕССУАРЫ ДЛЯ МОЕК

РАЗДЕЛОЧНАЯ ДОСКА



CB-01-WOOD



CB-05-WOOD-M

НОВИНКА



CB-03-WOOD-S



CB-04-WOOD-L

247 стр.

КОРЗИНА ДЛЯ СУШКИ



CO-03
IN, GM, LG

250 стр.

СЪЕМНОЕ КРЫЛО ДЛЯ СУШКИ

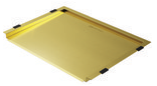

RE-01
IN, GM, LG

250 стр.

РАЗДЕЛОЧНАЯ ДОСКА



CB-MARU-86



CB-YAMAKAWA



CB-KITAGAWA-86-LB

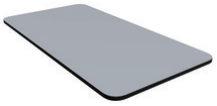

CB-SUMI

249 стр.

КОРЗИНА ДЛЯ СУШКИ



CO-01
IN

250 стр.

ДЕКОРАТИВНЫЙ ЭЛЕМЕНТ ДЛЯ ВЫПУСКА



DEC
IN, GM, LG, AB

251 стр.

СЪЕМНЫЙ КРУГЛЫЙ ПРЕЛИВ



OV-1-R
AB022, GM, LG

251 стр.

СЪЕМНЫЙ ПРЯМОУГОЛЬНЫЙ ПРЕЛИВ



OV-1-S
AB022

251 стр.

ЦВЕТА

C
003. ХРОМ

IN
001. НЕРЖАВЕЮЩАЯ СТАЛЬ

GM
008. ВОРОНЕНАЯ СТАЛЬ

LG
004. СВЕТЛОЕ ЗОЛОТО

GB
026. ГРАФИТ

O
011. АНТИЧНАЯ БРОНЗА

НОВИНКА
PW
031. PURE WHITE

WH
10. БЕЛЫЙ

SI
018. АНТИЧНОЕ СЕРЕБРО

AB
022. АНТИЧНАЯ ЛАТУНЬ

AC
015. АНТИЧНАЯ МЕДЬ

G
005. ЗОЛОТО

RG
006. РОЗОВОЕ ЗОЛОТО

DC
74. ТЕМНЫЙ ШОКОЛАД

BL
85. ЧЕРНЫЙ

PA
28. ПАСТИЛА

CA
12. КАРАМЕЛЬ

MA
23. МАРЦИПАН

SA
24. БЕЖЕВЫЙ

CH
22. ШАМПАНЬ

BE
21. ВАНИЛЬ

EV
11. ЭВЕРЕСТ

PL
90. ПЛАТИНА

GR
30. LENINGRAD GREY

АРМАТУРА ДЛЯ МОЕК



D-01
AB022
252 стр.



WK-1-R-A
IN
252 стр.



WK-1-R
IN, G, AB
253 стр.



WK-1-S
IN, GM, AB
254 стр.



WK-1CL-R
AB022
254 стр.



WK-1CL-R-A
AB022
255 стр.



WK-1
IN, GM, AB
255 стр.



WK-1-C
IN, GM, LG
256 стр.



WK-1-A
IN, GM, LG, AB
256 стр.



WK-1,5
IN
257 стр.



WK-1,5-S
IN
258 стр.



WK-1,5CL-R-A
AB022
258 стр.



WK-2-R-A
IN
259 стр.



WK-2-A
IN, GM, LG
260 стр.



WK-2-C
IN, GM, LG
260 стр.

КОМПАКТНЫЙ СИФОН

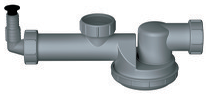

S-01
261 стр.

ЦВЕТА



001. НЕРЖАВЕЮЩАЯ СТАЛЬ



008. ВОРОНЕНАЯ СТАЛЬ



004. СВЕТЛОЕ ЗОЛОТО



005. ЗОЛОТО



022. АНТИЧНАЯ ЛАТУНЬ

ФИЛЬТРЫ ДЛЯ ОЧИСТКИ ВОДЫ



PURE DROP 2.1.4S

264 стр.



PURE DROP 1.0

265 стр.



PURE DROP LITE

265 стр.



MOD 1.0
MOD 2.0

266 стр.



V-COMPLEX 1
M-COMPLEX 5S
M-COMPLEX 4

267 стр.

ИЗМЕЛЬЧИТЕЛЬ ПИЩЕВЫХ ОТХОДОВ



NAGARE 500

267 стр.



NAGARE SLIM 500

267 стр. НОВИНКА



NAGARE 750

270 стр.



NAGARE SLIM 900

270 стр. НОВИНКА



NAGARE 1000

271 стр.



NAGARE SLIM 1250

271 стр. НОВИНКА

АКСЕССУАРЫ ДЛЯ ИЗМЕЛЬЧИТЕЛЯ

ПНЕВМАТИЧЕСКАЯ КНОПКА



SW-01
BN, LG, GM, G, AB022

272 стр.

СМЕННАЯ ГОРЛОВИНА ДЛЯ NAGARE SLIM



NA-02
LG, GM, G, AB022

273 стр. НОВИНКА

СМЕННАЯ УДЛИНЕННАЯ ГОРЛОВИ НА ДЛЯ ИЗМЕЛЬЧИТЕЛЯ NAGARE SLIM

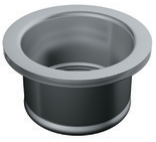

NA-03
IN

273 стр. НОВИНКА

ОТВОДНАЯ АРМАТУРА



NA-01

273 стр. НОВИНКА

МОНТАЖ ПОД СТОЛЕШНИЦУ

ARTCERAMIC TETOGRANIT ARTGRANIT 304 STAINLESS STEEL







Мойка врезается под столешницу так, чтобы ее бортики не были видны на поверхности, а уровень бортиков мойки был ниже уровня столешницы.
Бортики моек для подстольного монтажа должны быть прямыми и ровными, иначе мойку не установить под столешницу.
Также, чаще всего у таких моек отсутствует отверстие под смеситель,т.к он устанавливается непосредственно на столешницу.
Подстольный тип монтажа считается наиболее гигиеничным, т.к бесшовная технология не дает скапливаться крошкам или грязи и упрощает уборку на поверхности кухни. Данный тип монтажа подойдет для столешниц из натурального или искусственного камня, керамики или стекла.





МОЙКА ИЗ НЕРЖАВЕЮЩЕЙ СТАЛИ

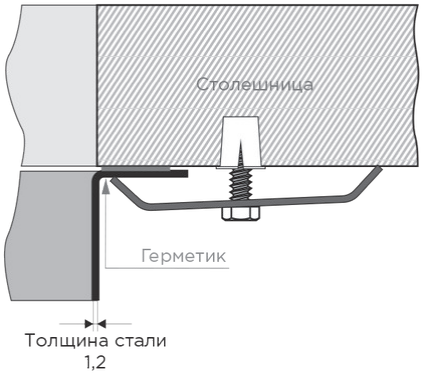

МОЙКА ИЗ ARTCERAMIC® **МОЙКА ИЗ TETOGRANIT®** **МОЙКА ИЗ ARTGRANIT®**

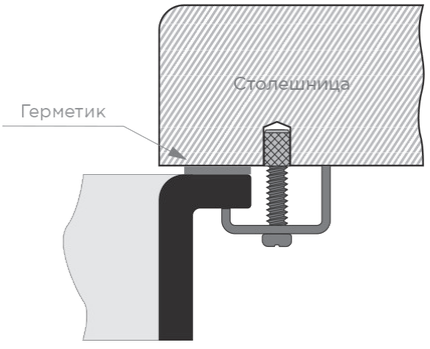



мойка:
YAMAKAWA
55-U/I-GB
смеситель:
SHINAGAWA 2
PLUS-GB
ролл-мат:
ROLL-03-IN

РЕКОМЕНДУЕМЫЕ АКСЕССУАРЫ

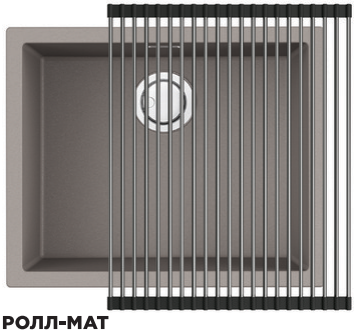

РОЛЛ-МАТ

ROLL-03**-IN**
4997005
241 стр.



РАЗДЕЛОЧНАЯ ДОСКА

CB-YAMAKAWA
4999031
249 стр.

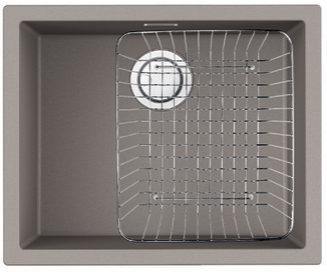

КОРЗИНА

CO-01**-IN**
4999001
250 стр.



КОЛАНДЕР

CO-02**-IN**
4999002
CO-02**-LG**
4999003
243 стр.

CO-02**-GM**
4999004



ИЗМЕЛЬЧИТЕЛЬ

NAGARE **500**
4995060
NAGARE **750**
4995059
NAGARE **1000**
4995058
269 стр.



СМЕСИТЕЛЬ

NAGANO**-GB**
4994284
NAGANO**-BN**
4994011
NAGANO**-C**
4994146

больше цветов
на 189 стр.



ДОЗАТОР

OM-02**-GB**
4995026
больше цветов
на 239 стр.

YAMAKAWA 45-U/I

BASE 50 BASE 45 ARTCERAMIC



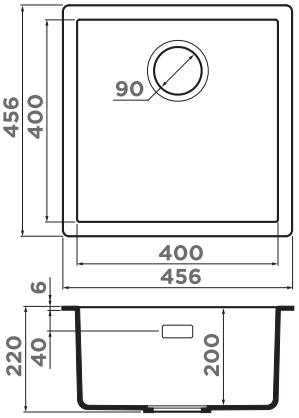

ОСОБЕННОСТИ

Материал: ARTCERAMIC
Толщина, мм: 6
Метод производства: литье

ВЫРЕЗ ПОД МОЙКУ

Размер выреза под мойку, мм: 400x400
Угловой радиус врезки, мм: 10
Размер монтажной тумбы, см: 45/50

ГАРАНТИЯ

20 лет

КОМПЛЕКТАЦИЯ

Крепления для всех типов монтажа, донный клапан, декоративный корзинчатый элемент, сифон

ARTCERAMIC 10. белый
YAMAKAWA **45-U/I-WH**
4993784

ARTCERAMIC 30. Leningrad grey
YAMAKAWA **45-U/I-GR**
4993778

ARTCERAMIC 26. Графит
YAMAKAWA **45-U/I-GB**
4993781

YAMAKAWA 55-U/I

BASE 60 ARTCERAMIC



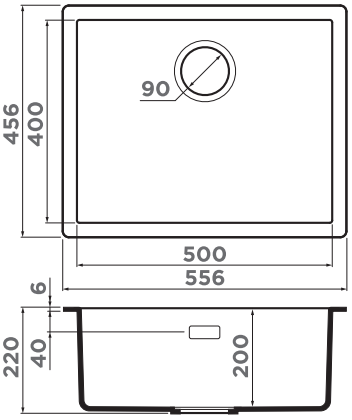

ОСОБЕННОСТИ

Материал: ARTCERAMIC
Толщина, мм: 6
Метод производства: литье

ВЫРЕЗ ПОД МОЙКУ

Размер выреза под мойку, мм: 500x400
Угловой радиус врезки, мм: 10
Размер монтажной тумбы, см: 60

ГАРАНТИЯ

20 лет

КОМПЛЕКТАЦИЯ

Крепления для всех типов монтажа, донный клапан, декоративный корзинчатый элемент, сифон

ARTCERAMIC 10. белый
YAMAKAWA **55-U/I-WH**
4993783

ARTCERAMIC 30. Leningrad grey
YAMAKAWA **55-U/I-GR**
4993777

ARTCERAMIC 26. Графит
YAMAKAWA **55-U/I-GB**
4993780

НОВЫЙ ЦВЕТ
ARTCERAMIC 50. Deep Ocean
YAMAKAWA **55-U/I-DO**
4997032

НОВЫЙ ЦВЕТ
ARTCERAMIC 60. Canyon
YAMAKAWA **55-U/I-CN**
4997033





ИЗМЕЛЬЧИТЕЛЬ

NAGARE **500**
4995060
NAGARE **750**
4995059
NAGARE **1000**
4995058

269 стр.



СМЕСИТЕЛЬ

OKINAWA-**G**
4994016
OKINAWA-**AB**
4994056
OKINAWA-**RG-BL**
4994076

больше цветов
на 201 стр.



ДОЗАТОР

OM-01-**G**
4995007

больше цветов
на 238 стр.

РЕКОМЕНДУЕМЫЕ АКСЕССУАРЫ

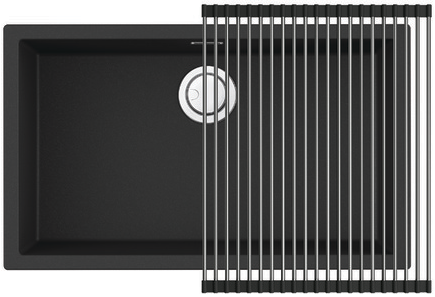

РОЛЛ-МАТ

ROLL-03-**IN**
4997005
241 стр.



РАЗДЕЛОЧНАЯ ДОСКА

CB-YAMAKAWA
4999031
249 стр.



КОЛАНДЕР

CO-02-**IN**
4999002
CO-02-**GM**
4999004
CO-02-**LG**
4999003
243 стр.



КОРЗИНА

CO-01-**IN**
4999001
250 стр.

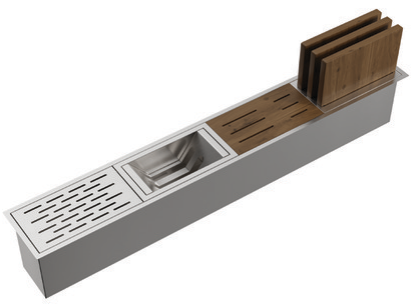

ВСТРАИВАЕМАЯ СУШКА

DRY-01-**IN**
4999010
DRY-01-**GM**
4999011
DRY-01-**LG**
4999012
245 стр.

YAMAKAWA 75-U/I

BASE 80 ARTCERAMIC



Смотрите видео про YAMAKAWA 75

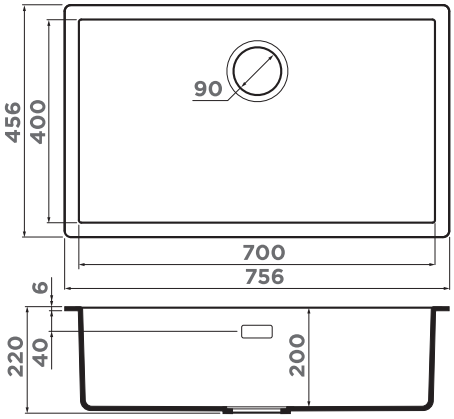

ОСОБЕННОСТИ

Материал: ARTCERAMIC
Толщина, мм: 6
Метод производства: литье

ВЫРЕЗ ПОД МОЙКУ

Размер выреза под мойку, мм: 700x400
Угловой радиус врезки, мм: 10
Размер монтажной тумбы, см: 80

ГАРАНТИЯ

20 лет

КОМПЛЕКТАЦИЯ

Крепления для всех типов монтажа, донный клапан, декоративный корзинчатый элемент, сифон

ARTCERAMIC 10. белый
YAMAKAWA **75-U/I-WH**
4993782

ARTCERAMIC 30. Leningrad grey
YAMAKAWA **75-U/I-GR**
4993776

ARTCERAMIC 26. Графит
YAMAKAWA **75-U/I-GB**
4993779

НОВЫЙ ЦВЕТ
ARTCERAMIC 50. Deep Ocean
YAMAKAWA **55-U/I-DO**
4997029

НОВЫЙ ЦВЕТ
ARTCERAMIC 60. Canyon
YAMAKAWA **55-U/I-CN**
4997030

KITAGAWA 83-2-U

BASE 90 ARTCERAMIC



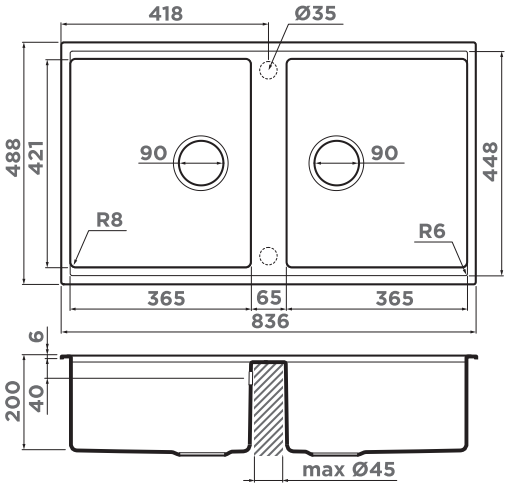

ОСОБЕННОСТИ

Материал: ARTCERAMIC
Толщина, мм: 6
Метод производства: литье

ВЫРЕЗ ПОД МОЙКУ

Вырез под мойку, мм: 795x448
Угловой радиус врезки, мм: 6
Размер монтажной тумбы, см: 90

ГАРАНТИЯ

20 лет

КОМПЛЕКТАЦИЯ

Крепления для всех типов монтажа, донный клапан, декоративный корзинчатый элемент, сифон

ARTCERAMIC 10. белый
KITAGAWA **83-2-U-WH**
4993809

ARTCERAMIC 30. Leningrad grey
KITAGAWA **83-2-U-GR**
4993810

ARTCERAMIC 26. Графит
KITAGAWA **83-2-U-GB**
4993811

ЭСТЕТИКА СТИЛЯ И ПРОСТОТА ИСПОЛЬЗОВАНИЯ

С OMOIKIRI KINARU PRO

Рабочая дизайнерская станция **OMOIKIRI KINARU PRO** — это место, где функциональность и детали определяют стандарты качества завтрашнего дня.

Новое эргономичное решение для Вашей кухни, состоящее из удобных элементов: глубокой мойки **KINARU PRO 86**, встраиваемой сушки **DRY-03 PRO** и подставок-сушек под тарелки и стаканы, входящих в комплект. Непревзойденное качество и долголетнее использование мойки KINARU 86 PRO и сушки DRY-03 PRO, гарантирует материал **ARTCERAMIC**.

Двухуровневая мойка **KINARU PRO 86** с интегрированными ступенчатыми направляющими создана стать вашим незаменимым помощником. На верхнем уровне расположена боковая зона для смесителя и дозатора. Такое расположение дарит комфортное мытье и улучшает эргономику при приготовлении пищи у мойки. Декоративная крышка слива OMOIKIRI, изготовленная из ARTCERAMIC, придает целостность просторной чаше, а правильный наклон дна улучшает поток воды в сливное отверстие.

Встраиваемая сушка **DRY-03 PRO**, включающая в себя подставки-сушки под тарелки и под стаканы для KINARU 86 PRO превращается в настоящую рабочую станцию нового поколения. Подставка-сушка **FP-01 PRO** - это алюминиевая многозадачная подставка, на которой можно разместить стаканы, небольшие вазочки, столовые приборы и посуду. Подставка-сушка **FG-01 PRO** - это практичный алюминиевый коландер для посуды, в котором Вы можете высушить посуду простым и эффективным способом.

Кроме классических цветов белого и графита, мойка и встраиваемая сушка рабочей станции KINARU PRO представлены в трендовых цветах 2020 года, которые помогут раскрыть Вашу индивидуальность: **Deep Ocean** - благородный глубокий зелено-синий, и **Canyon** - элегантный насыщенный красно-оранжевый. Новые цвета станут настоящим акцентом вашей кухни. Подчеркнуть стиль помогают элементы мойки, сушки и подставки-сушки для тарелок и стаканов, выполненные в черном матовом цвете. Дополнить композицию помогут смесители, выполненные в цвете графит от OMOIKIRI.

ПРИГОТОВЬТЕСЬ К НОВОМУ ОПЫТУ НА КУХНЕ, К ИННОВАЦИОННОМУ ПРОСТРАНСТВУ, В КОТОРОМ ВСЁ ИМЕННО ТАК, КАК ДОЛЖНО БЫТЬ

ARTCERAMIC

奇なる



DRY-03 PRO
ВСТРАИВАЕМАЯ СУШКА

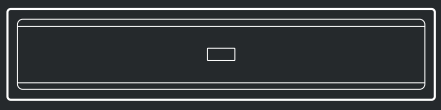





KINARU PRO 86-U/I
ДВУХУРОВНЕВАЯ МОЙКА



FG-01 PRO
МНОГОФУНКЦИОНАЛЬНЫЕ АКСЕССУАРЫ

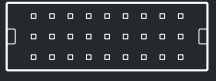

FP-01 PRO

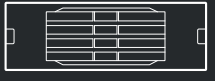

KINARU PRO 86-U/I

НОВАЯ МОДЕЛЬ

BASE 90

ARTCERAMIC

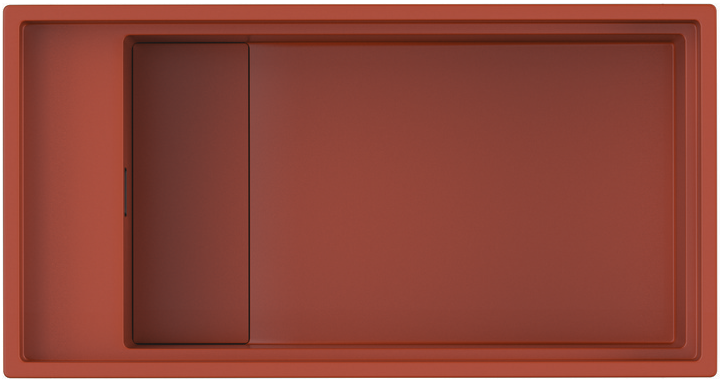

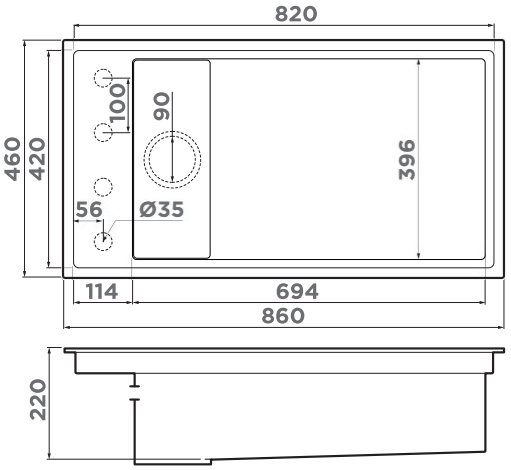

ОСОБЕННОСТИ

Материал: ARTCERAMIC
Толщина, мм: 6
Метод производства: литье
ОБОРАЧИВАЕМАЯ ЧАША МОЙКИ

ВЫРЕЗ ПОД МОЙКУ

Размер выреза под мойку, мм: 820x420
Угловой радиус врезки, мм: 4
Размер монтажной тумбы, см: 90

ГАРАНТИЯ

20 лет

КОМПЛЕКТАЦИЯ

Крепления для всех типов монтажа, донный клапан, декоративный корзинчатый элемент, сифон

ARTCERAMIC
10. белый

KINARU **PRO 86-U/I-WH**
4997026

ARTCERAMIC
26. Графит

KINARU **PRO 86-U/I-GB**
4997027

НОВЫЙ ЦВЕТ

ARTCERAMIC
50. Deep Ocean

KINARU **PRO 86-U/I-DO**
4997024

НОВЫЙ ЦВЕТ

ARTCERAMIC
60. Canyon

KINARU **PRO 86-U/I-CN**
4997025

РЕКОМЕНДУЕМЫЕ АКСЕССУАРЫ



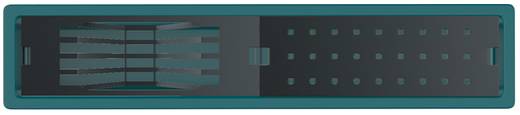

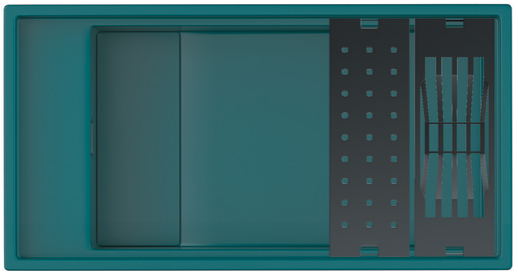

ВСТРАИВАЕМАЯ СУШКА

DRY-03 PRO**-WH**
4999042

DRY-03 PRO**-GB**
4999043

DRY-03 PRO**-DO**
4999040

DRY-03 PRO**-CN**
4999041

ПОДСТАВКИ-СУШКИ ДЛЯ ПОСУДЫ

FG-01 PRO**-BL MATT**
4999045

FP-01 PRO**-BL MATT**
4999046

DRY-03 PRO

НОВАЯ МОДЕЛЬ

ВСТРАИВАЕМАЯ СУШКА

BASE 90 ARTCERAMIC

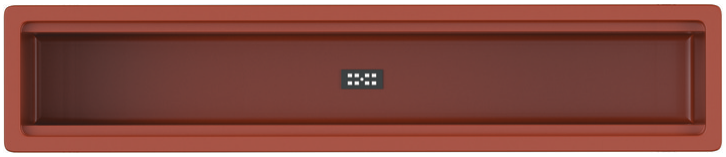

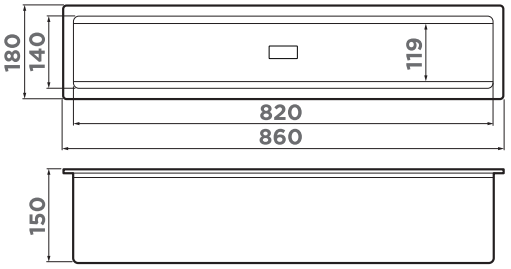

ОСОБЕННОСТИ

Материал: ARTCERAMIC
Толщина, мм: 6
Метод производства: литье

ВЫРЕЗ ПОД МОЙКУ

Размер выреза под мойку, мм: 820x120
Угловой радиус врезки, мм: 4
Размер монтажной тумбы, см: 90

ГАРАНТИЯ

20 лет

КОМПЛЕКТАЦИЯ

Крепления для всех типов монтажа, донный клапан, выпуск, сифон, подставка-сушка под посуду, подставка-сушка под стаканы

ARTCERAMIC 10. белый
DRY-03 PRO-**WH**
4999042

ARTCERAMIC 26. Графит
DRY-03 PRO-**GB**
4999043

НОВЫЙ ЦВЕТ
ARTCERAMIC 50. Deep Ocean
DRY-03 PRO-**DO**
4999040

НОВЫЙ ЦВЕТ
ARTCERAMIC 60. Canyon
DRY-03 PRO-**CN**
4999041

В КОМПЛЕКТЕ:

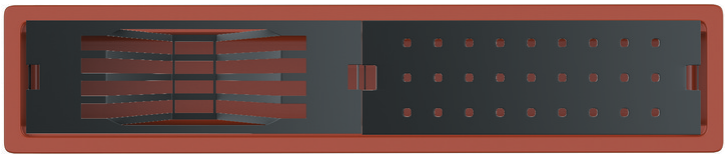

ПОДСТАВКА-СУШКА ДЛЯ ПОСУДЫ

FG-01 PRO-**BL MATT**
4999045

FP-01 PRO-**BL MATT**
4999046

FG-01 PRO

ПОДСТАВКА- СУШКА ПОД ТАРЕЛКИ



027. Черный матовый
FG-01 PRO-**BL MATT**
4999045

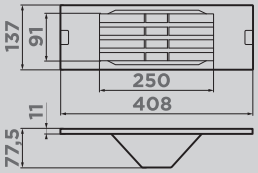

РАЗМЕР, ММ

408x137x11

МАТЕРИАЛ

аллюминий

ПОДХОДИТ ДЛЯ

мойки KINARU PRO 86-U/I и сушки DRY-03 PRO.

FP-01 PRO

ПОДСТАВКА- СУШКА ДЛЯ ПОСУДЫ

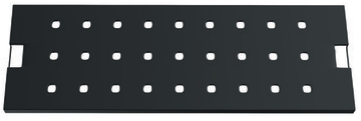

027. Черный матовый
FP-01 PRO-**BL MATT**
4999046

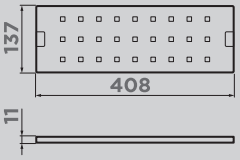

РАЗМЕР, ММ

408x137x11

МАТЕРИАЛ

аллюминий

ПОДХОДИТ ДЛЯ

мойки KINARU PRO 86-U/I и сушки DRY-03 PRO.

BOSEN 20-U

BASE 30 | TETOGRANIT



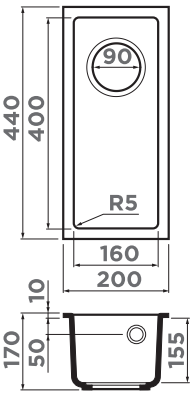

ДЕКОРАТИВНЫЙ ЭЛЕМЕНТ



DEC-IN 4957061
больше цветов на 251 стр.

ОСОБЕННОСТИ

Материал: TETOGRANIT
Толщина, мм: 10
Метод производства: литье

ВЫРЕЗ ПОД МОЙКУ

Размер выреза под мойку, мм: 160x400
Угловой радиус врезки, мм: 5
Размер монтажной тумбы, см: 30

ГАРАНТИЯ

15 лет

КОМПЛЕКТАЦИЯ

Крепления, донный клапан, сифон

TETOGRANIT 10. белый	TETOGRANIT 11. эверест	TETOGRANIT 21. ваниль	TETOGRANIT 22. шампань	TETOGRANIT 24. бежевый	METAL TETOGRANIT 74. темный шоколад	METAL TETOGRANIT 85. черный	METAL TETOGRANIT 90. платина	METAL TETOGRANIT 30. Leningrad grey
BOSEN **20-U-WH** 4993156	BOSEN **20-U-EV** 4993228	BOSEN **20-U-BE** 4993154	BOSEN **20-U-CH** 4993246	BOSEN **20-U-SA** 4993155	BOSEN **20-U-DC** 4993226	BOSEN **20-U-BL** 4993153	BOSEN **20-U-PL** 4993227	BOSEN **20-U-GR** 4993537

BOSEN 38-U

BASE 45 | TETOGRANIT



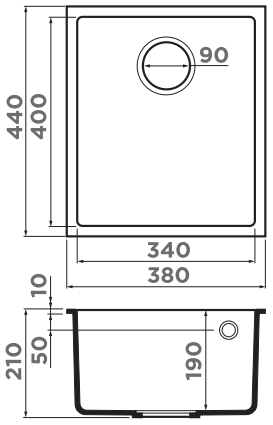

ДЕКОРАТИВНЫЙ ЭЛЕМЕНТ



DEC-IN 4957061
больше цветов на 251 стр.

ОСОБЕННОСТИ

Материал: TETOGRANIT
Толщина, мм: 10
Метод производства: литье

ВЫРЕЗ ПОД МОЙКУ

Размер выреза под мойку, мм: 340x400
Угловой радиус врезки, мм: 5
Размер монтажной тумбы, см: 45

ГАРАНТИЯ

15 лет

КОМПЛЕКТАЦИЯ

Крепления, донный клапан, сифон

TETOGRANIT 10. белый	TETOGRANIT 11. эверест	TETOGRANIT 21. ваниль	TETOGRANIT 22. шампань	TETOGRANIT 24. бежевый	METAL TETOGRANIT 74. темный шоколад	METAL TETOGRANIT 85. черный	METAL TETOGRANIT 90. платина	METAL TETOGRANIT 74. темный шоколад
BOSEN **38-U-WH** 4993160	BOSEN **38-U-EV** 4993231	BOSEN **38-U-BE** 4993158	BOSEN **38-U-CH** 4993247	BOSEN **38-U-SA** 4993159	BOSEN **38-U-DC** 4993229	BOSEN **38-U-BL** 4993157	BOSEN **38-U-PL** 4993230	BOSEN **38-U-GR** 4993538

BOSEN 44-U

НОВАЯ МОДЕЛЬ

BASE 50 | TETOGRANIT



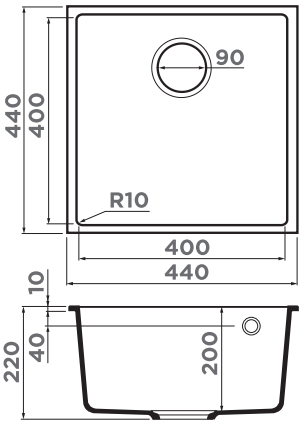

РОЛЛ-МАТ

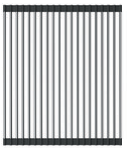

ROLL-01-**IN**
4997003
241 стр.

ОСОБЕННОСТИ

Материал: TETOGRANIT
Толщина, мм: 10
Метод производства: литье

ВЫРЕЗ ПОД МОЙКУ

Размер выреза под мойку, мм: 400x400
Угловой радиус врезки, мм: 5
Размер монтажной тумбы, см: 50

ГАРАНТИЯ

15 лет

КОМПЛЕКТАЦИЯ

Крепления, донный клапан, сифон

TETOGRANIT 10. белый	TETOGRANIT 11. эверест	TETOGRANIT 21. ваниль	TETOGRANIT 22. шампань	TETOGRANIT 24. бежевый	METAL TETOGRANIT 74. темный шоколад	METAL TETOGRANIT 85. черный	METAL TETOGRANIT 90. платина	METAL TETOGRANIT 30. Leningrad grey
BOSEN 44-U-WH 4993598	BOSEN 44-U-EV 4997008	BOSEN 44-U-BE 4993596	BOSEN 44-U-CH 4997009	BOSEN 44-U-SA 4993597	BOSEN 44-U-DC 4993599	BOSEN 44-U-BL 4993595	BOSEN 44-U-PL 4997007	BOSEN 44-U-GR 4997010

BOSEN 54-U

BASE 60 | TETOGRANIT



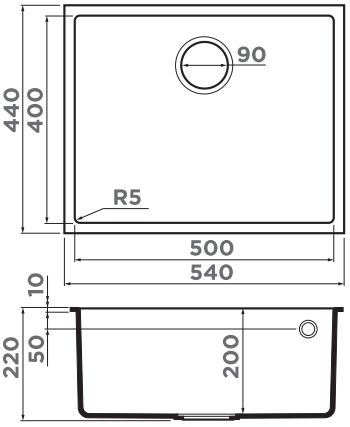

КОРЗИНА



CO-01-**IN**
4999001
250 стр.

ОСОБЕННОСТИ

Материал: TETOGRANIT
Толщина, мм: 10
Метод производства: литье

ВЫРЕЗ ПОД МОЙКУ

Размер выреза под мойку, мм: 500x400
Угловой радиус врезки, мм: 5
Размер монтажной тумбы, см: 60

ГАРАНТИЯ

15 лет

КОМПЛЕКТАЦИЯ

Крепления, донный клапан, сифон

TETOGRANIT 10. белый	TETOGRANIT 11. эверест	TETOGRANIT 21. ваниль	TETOGRANIT 22. шампань	TETOGRANIT 24. бежевый	METAL TETOGRANIT 74. темный шоколад	METAL TETOGRANIT 85. черный	METAL TETOGRANIT 90. платина	METAL TETOGRANIT 30. Leningrad grey
BOSEN 54-U-WH 4993164	BOSEN 54-U-EV 4993234	BOSEN 54-U-BE 4993162	BOSEN 54-U-CH 4993248	BOSEN 54-U-SA 4993163	BOSEN 54-U-DC 4993232	BOSEN 54-U-BL 4993161	BOSEN 54-U-PL 4993233	BOSEN 54-U-GR 4993539

TEDORI 54-U

BASE 60



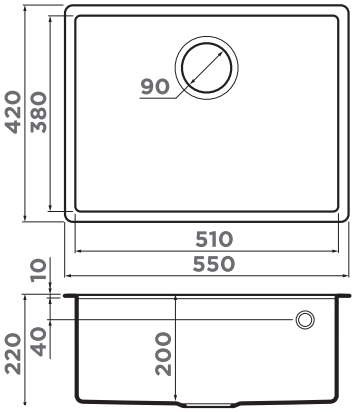

ОСОБЕННОСТИ

Материал: TETOGRANIT
Толщина, мм: 10
Метод производства: литье

ВЫРЕЗ ПОД МОЙКУ

Размер выреза под мойку, мм: 510x380
Угловой радиус врезки, мм: 8
Размер монтажной тумбы, см: 60

ГАРАНТИЯ

15 лет

КОМПЛЕКТАЦИЯ

Крепления, донный клапан, сифон

TETOGRANIT 10. белый	TETOGRANIT 11. эверест	TETOGRANIT 21. ваниль	TETOGRANIT 22. шампань	TETOGRANIT 24. бежевый	METAL TETOGRANIT 74. темный шоколад	METAL TETOGRANIT 85. черный	METAL TETOGRANIT 90. платина	METAL TETOGRANIT 30. Leningrad grey
TEDORI 54-U-WH 4993991	TEDORI 54-U-EV 4993994	TEDORI 54-U-BE 4993989	TEDORI 54-U-CH 4993993	TEDORI 54-U-SA 4993990	TEDORI 54-U-DC 4993992	TEDORI 54-U-BL 4993988	TEDORI 54-U-PL 4993995	TEDORI 54-U-GR 4993540

РЕКОМЕНДУЕМЫЕ АКСЕССУАРЫ



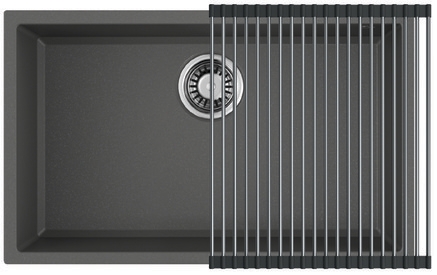

РОЛЛ-МАТ

ROLL-01-**IN**
4997003
241 стр.

КОЛАНДЕР



CO-05-**IN**
4999036
243 стр.

ДЕКОРАТИВНЫЙ ЭЛЕМЕНТ



DEC-**IN**
4957061
больше цветов на 251 стр.



АРМАТУРА С КЛАПАНОМ-АВТОМАТОМ

WK-1CL-R-AB022-A
4957092
больше цветов на 254 стр.

TEDORI 66-U

BASE 80



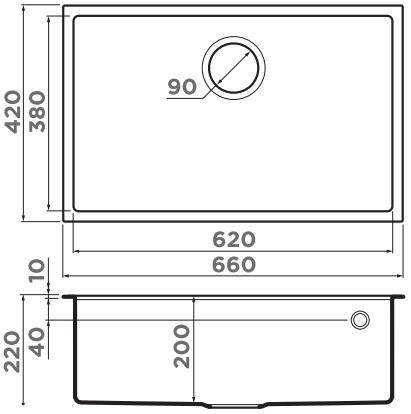

ОСОБЕННОСТИ

Материал: TETOGRANIT
Толщина, мм: 10
Метод производства: литье

ВЫРЕЗ ПОД МОЙКУ

Размер выреза под мойку, мм: 620x380
Угловой радиус врезки, мм: 8
Размер монтажной тумбы, см: 80

ГАРАНТИЯ

15 лет

КОМПЛЕКТАЦИЯ

Крепления, донный клапан, сифон

TETOGRANIT 10. белый	TETOGRANIT 11. эверест	TETOGRANIT 21. ваниль	TETOGRANIT 22. шампань	TETOGRANIT 24. бежевый	METAL TETOGRANIT 74. темный шоколад	METAL TETOGRANIT 85. черный	METAL TETOGRANIT 90. платина	METAL TETOGRANIT 30. Leningrad grey
TEDORI 66-U-WH 4993975	TEDORI 66-U-EV 4993978	TEDORI 66-U-BE 4993973	TEDORI 66-U-CH 4993977	TEDORI 66-U-SA 4993974	TEDORI 66-U-DC 4993976	TEDORI 66-U-BL 4993972	TEDORI 66-U-PL 4993979	TEDORI 66-U-GR 4993541

TEDORI 85-2-U

BASE 90



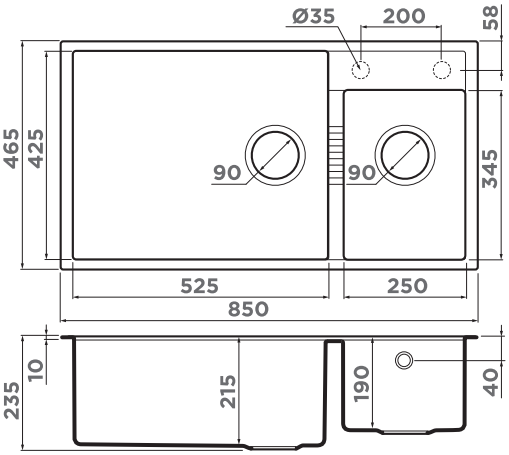

ОСОБЕННОСТИ

Материал: TETOGRANIT
Толщина, мм: 10
Метод производства: литье

ВЫРЕЗ ПОД МОЙКУ

Размер выреза под мойку, мм: 810x425
Угловой радиус врезки, мм: 4
Размер монтажной тумбы, см: 90

ГАРАНТИЯ

15 лет

КОМПЛЕКТАЦИЯ

Крепления, донный клапан, сифон

TETOGRANIT 10. белый	TETOGRANIT 11. эверест	TETOGRANIT 21. ваниль	TETOGRANIT 22. шампань	TETOGRANIT 24. бежевый	METAL TETOGRANIT 85. черный	METAL TETOGRANIT 90. платина	METAL TETOGRANIT 30. Leningrad grey
TEDORI 85-2-U-WH 4993943	TEDORI 85-2-U-EV 4993946	TEDORI 85-2-U-BE 4993941	TEDORI 85-2-U-CH 4993945	TEDORI 85-2-U-SA 4993942	TEDORI 85-2-U-BL 4993940	TEDORI 85-2-U-PL 4993947	TEDORI 85-2-U-GR 4993542

KATA 20-U

BASE 30 ARTGRANIT



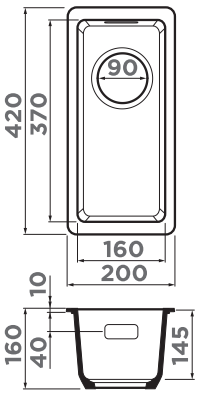

ДЕКОРАТИВНЫЙ ЭЛЕМЕНТ



DEC-IN 4957061
больше цветов на 251 стр.

ОСОБЕННОСТИ

Материал: ARTGRANIT
Толщина, мм: 10
Метод производства: литье

ВЫРЕЗ ПОД МОЙКУ

Размер выреза под мойку, мм: 160x370
Угловой радиус врезки, мм: 12
Размер монтажной тумбы, см: 30

ГАРАНТИЯ

8 лет

КОМПЛЕКТАЦИЯ

Крепления, донный клапан, сифон

ARTGRANIT 28. пастила	ARTGRANIT 21. ваниль	ARTGRANIT 12. карамель	ARTGRANIT 24. бежевый	METAL ARTGRANIT 74. темный шоколад	METAL ARTGRANIT 85. черный	METAL ARTGRANIT 30. Leningrad grey
KATA **20-U-PA** 4993372	KATA **20-U-BE** 4993373	KATA **20-U-CA** 4993371	KATA **20-U-SA** 4993419	KATA **20-U-DC** 4993374	KATA **20-U-BL** 4993375	KATA **20-U-GR** 4993376

KATA 34-U

BASE 40 ARTGRANIT



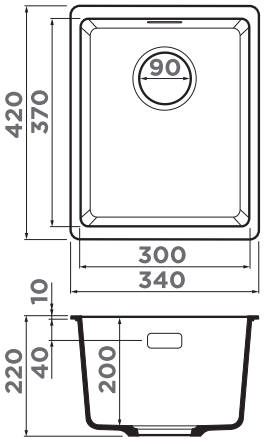



АРМАТУРА С КЛАПАНОМ-АВТОМАТОМ+ ПЕРЕЛИВ ПРЯМ.

OV-1-S-AB022 4998037
WK-1CL-R-AB022-A 4957092
254 стр.

ОСОБЕННОСТИ

Материал: ARTGRANIT
Толщина, мм: 10
Метод производства: литье

ВЫРЕЗ ПОД МОЙКУ

Размер выреза под мойку, мм: 300x370
Угловой радиус врезки, мм: 12
Размер монтажной тумбы, см: 40

ГАРАНТИЯ

8 лет

КОМПЛЕКТАЦИЯ

Крепления, донный клапан, сифон

ARTGRANIT 28. пастила	ARTGRANIT 21. ваниль	ARTGRANIT 12. карамель	ARTGRANIT 24. бежевый	METAL ARTGRANIT 74. темный шоколад	METAL ARTGRANIT 85. черный	METAL ARTGRANIT 30. Leningrad grey
KATA **34-U-PA** 4993379	KATA **34-U-BE** 4993380	KATA **34-U-CA** 4993378	KATA **34-U-SA** 4993420	KATA **34-U-DC** 4993381	KATA **34-U-BL** 4993382	KATA **34-U-GR** 4993383

KATA 40-U

BASE 45 ARTGRANIT



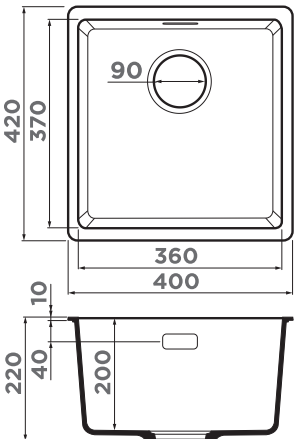

КОЛАНДЕР



CO-05-**IN**
4999036
243 стр.

ОСОБЕННОСТИ

Материал: ARTGRANIT
Толщина, мм: 10
Метод производства: литье

ВЫРЕЗ ПОД МОЙКУ

Размер выреза под мойку, мм: 360x370
Угловой радиус врезки, мм: 12
Размер монтажной тумбы, см: 45

ГАРАНТИЯ

8 лет

КОМПЛЕКТАЦИЯ

Крепления, донный клапан, сифон

ARTGRANIT 28. пастила	ARTGRANIT 21. ваниль	ARTGRANIT 12. карамель	ARTGRANIT 24. бежевый	METAL ARTGRANIT 74. темный шоколад	METAL ARTGRANIT 85. черный	METAL ARTGRANIT 30. Leningrad grey
KATA **40-U-PA** **4993393**	KATA **40-U-BE** **4993394**	KATA **40-U-CA** **4993392**	KATA **40-U-SA** **4993422**	KATA **40-U-DC** **4993395**	KATA **40-U-BL** **4993396**	KATA **40-U-GR** **4993397**

KATA 44-U

BASE 50 ARTGRANIT



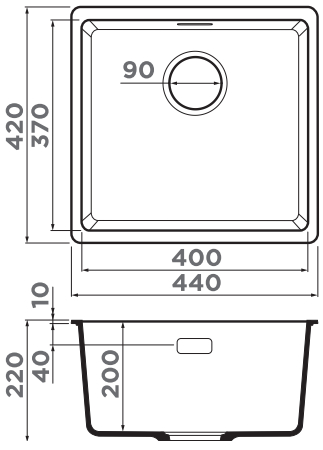

ДЕКОРАТИВНЫЙ ЭЛЕМЕНТ



DEC-**IN**
4957061
больше цветов на 251 стр.

ОСОБЕННОСТИ

Материал: ARTGRANIT
Толщина, мм: 10
Метод производства: литье

ВЫРЕЗ ПОД МОЙКУ

Размер выреза под мойку, мм: 400x370
Угловой радиус врезки, мм: 12
Размер монтажной тумбы, см: 50

ГАРАНТИЯ

8 лет

КОМПЛЕКТАЦИЯ

Крепления, донный клапан, сифон

ARTGRANIT 28. пастила	ARTGRANIT 21. ваниль	ARTGRANIT 12. карамель	ARTGRANIT 24. бежевый	METAL ARTGRANIT 74. темный шоколад	METAL ARTGRANIT 85. черный	METAL ARTGRANIT 30. Leningrad grey
KATA **44-U-PA** **4993400**	KATA **44-U-BE** **4993401**	KATA **44-U-CA** **4993399**	KATA **44-U-SA** **4993423**	KATA **44-U-DC** **4993402**	KATA **44-U-BL** **4993403**	KATA **44-U-GR** **4993404**



мойка:
KATA 54-U-BE
смеситель:
TONAMI-BE

РЕКОМЕНДУЕМЫЕ АКСЕССУАРЫ



РОЛЛ-МАТ

ROLL-01-**IN**
4997003
241 стр.



КОЛАНДЕР

CO-05-**IN**
4999036
243 стр.



СМЕСИТЕЛЬ

SHINAGAWA-S-C 4994335
SHINAGAWA-S-BN 4994336

больше цветов
на 227 стр.



СМЕСИТЕЛЬ

UMI-AB
4994262

больше цветов
на 236 стр.



СМЕСИТЕЛЬ

TONAMI-PL
4994062
TONAMI-BL
4994058
TONAMI-EV
4994063
больше цветов
на 193 стр.



АРМАТУРА С КЛАПАНОМ-АВТОМАТОМ+ ПЕРЕЛИВ ПРЯМ.

OV-1-S-AB022
4998037
WK-1CL-R-AB022-A
4957092
254 стр.



ДОЗАТОР

OM-01-AB022
4995003
больше цветов
на 238 стр.



ДОЗАТОР

OM-02-PL
4995022
больше цветов
на 239 стр.



АРМАТУРА С КЛАПАНОМ-АВТОМАТОМ + ПЕРЕЛИВ ПРЯМ.

OV-1-S-AB022
4998037
WK-1,5CL-R-AB022-A
4957093
258 стр.

60 см

Монтаж под столешницу

KATA 54-U

BASE 60 ARTGRANIT



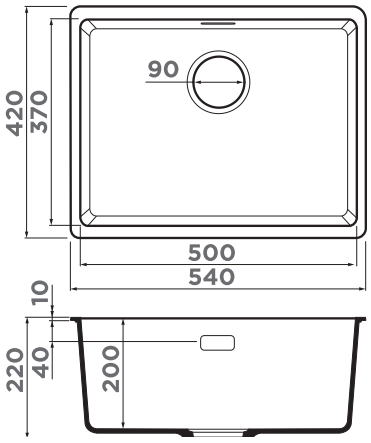

ОСОБЕННОСТИ

Материал: ARTGRANIT
Толщина, мм: 10
Метод производства: литье

ВЫРЕЗ ПОД МОЙКУ

Размер выреза под мойку, мм: 500x370
Угловой радиус врезки, мм: 12
Размер монтажной тумбы, см: 60

ГАРАНТИЯ

8 лет

КОМПЛЕКТАЦИЯ

Крепления, донный клапан, сифон

ARTGRANIT 28. пастила	ARTGRANIT 21. ваниль	ARTGRANIT 12. карамель	ARTGRANIT 24. бежевый	METAL ARTGRANIT 74. темный шоколад	METAL ARTGRANIT 85. черный	METAL ARTGRANIT 30. Leningrad grey
KATA **54-U-PA** 4993407	KATA **54-U-BE** 4993408	KATA **54-U-CA** 4993406	KATA **54-U-SA** 4993424	KATA **54-U-DC** 4993409	KATA **54-U-BL** 4993410	KATA **54-U-GR** 4993411

KATA 55-2-U

BASE 60 ARTGRANIT



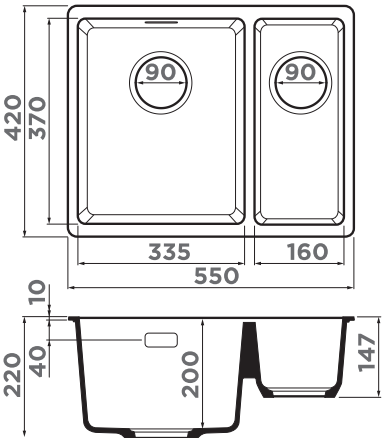

ОСОБЕННОСТИ

Материал: ARTGRANIT
Толщина, мм: 10
Метод производства: литье

ВЫРЕЗ ПОД МОЙКУ

Размер выреза под мойку, мм: 510x370
Угловой радиус врезки, мм: 12
Размер монтажной тумбы, см: 60

ГАРАНТИЯ

8 лет

КОМПЛЕКТАЦИЯ

Крепления, донный клапан, сифон

ARTGRANIT 28. пастила	ARTGRANIT 21. ваниль	ARTGRANIT 12. карамель	ARTGRANIT 24. бежевый	METAL ARTGRANIT 74. темный шоколад	METAL ARTGRANIT 85. черный	METAL ARTGRANIT 30. Leningrad grey
KATA **55-2-U-PA** 4993386	KATA **55-2-U-BE** 4993387	KATA **55-2-U-CA** 4993385	KATA **55-2-U-SA** 4993421	KATA **55-2-U-DC** 4993388	KATA **55-2-U-BL** 4993389	KATA **55-2-U-GR** 4993390

TAKI 20-U/IF



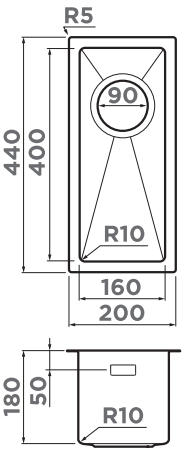



ОСОБЕННОСТИ

Материал: японская высококачественная нержавеющая сталь с покрытием PVD
Толщина, мм: 1,2
Метод производства: ручное

Шумоподавляющее покрытие состоит из двух компонентов: резиновой накладки на дне и специального противошумного состава.

ВЫРЕЗ ПОД МОЙКУ

Радиус угла мойки, мм: 10
Размер выреза под мойку, мм: 160x400
Угловой радиус врезки, мм: 10
Размер монтажной тумбы, см: 30

ГАРАНТИЯ

15 лет

КОМПЛЕКТАЦИЯ

Крепления для всех типов монтажа, донный клапан, сифон, декоративный корзинчатый элемент

001. нержавеющая сталь
TAKI **20-U/IF-IN**
4973042

008. вороненая сталь
TAKI **20-U/IF-GM**
4973105

НОВЫЙ ЦВЕТ
026. графит
TAKI **20-U/IF-GB**
4997015

004. светлое золото
TAKI **20-U/IF-LG**
4973091

TADZAVA 22-U/I



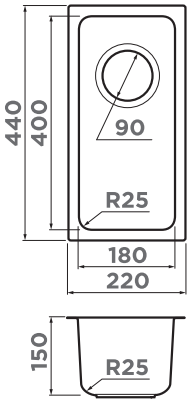

ДЕКОРАТИВНЫЙ ЭЛЕМЕНТ



DEC**-IN**
4957061
больше цветов на 251 стр.

ОСОБЕННОСТИ

Материал: японская высококачественная нержавеющая сталь
Толщина, мм: 1
Метод производства: цельнотянутое

Шумоподавляющее покрытие состоит из двух компонентов: резиновой накладки на дне и специального противошумного состава.

ВЫРЕЗ ПОД МОЙКУ

Радиус угла мойки, мм: 25
Размер выреза под мойку, мм: 180x400
Угловой радиус врезки, мм: 25
Размер монтажной тумбы, см: 30

ГАРАНТИЯ

15 лет

КОМПЛЕКТАЦИЯ

крепления для монтажа, уплотнительная подкладка, донный клапан, сифон

001. нержавеющая сталь
TADZAVA **22-U/I-IN**
4993734

30 СМ

Монтаж под столешницу

OMI 16-U

BASE 30 | 304 STAINLESS STEEL



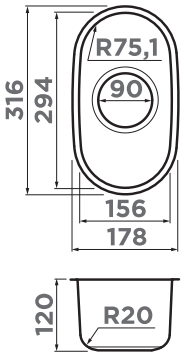

ДЕКОРАТИВНЫЙ ЭЛЕМЕНТ



DEC-AB
4957089
больше цветов
на 251 стр.

ОСОБЕННОСТИ

Материал: японская высококачественная нержавеющая сталь с покрытием PVD
Толщина, мм: 0,8
Метод производства: цельнотянутое

Шумоподавляющее покрытие состоит из двух компонентов: резиновой накладки на дне и специального противошумного состава.

ВЫРЕЗ ПОД МОЙКУ

Радиус угла мойки, мм: 75,1
Размер выреза под мойку, мм: 156x294
Угловой радиус врезки, мм: 75,1
Размер монтажной тумбы, см: 30

ГАРАНТИЯ

15 лет

КОМПЛЕКТАЦИЯ

Крепления для всех типов монтажа, донный клапан, сифон



OMI **16-U-AB**
4993484

OMI 20-U

НОВАЯ МОДЕЛЬ

BASE 30 | 304 STAINLESS STEEL



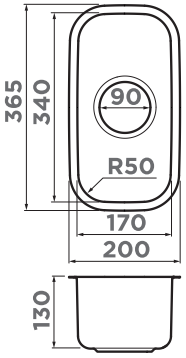

ДЕКОРАТИВНЫЙ ЭЛЕМЕНТ



DEC-IN
4957061
больше цветов
на 251 стр.

ОСОБЕННОСТИ

Материал: японская высококачественная нержавеющая сталь
Толщина, мм: 0,8
Метод производства: цельнотянутое

Шумоподавляющее покрытие состоит из двух компонентов: резиновой накладки на дне и специального противошумного состава.

ВЫРЕЗ ПОД МОЙКУ

Радиус угла мойки, мм: 50
Размер выреза под мойку, мм: 170x340
Угловой радиус врезки, мм: 50
Размер монтажной тумбы, см: 30

ГАРАНТИЯ

15 лет

КОМПЛЕКТАЦИЯ

Крепления для всех типов монтажа, донный клапан, сифон



OMI **20-U-IN**
4997022

TAKI 38-U/IF

BASE 40 | 304 STAINLESS STEEL



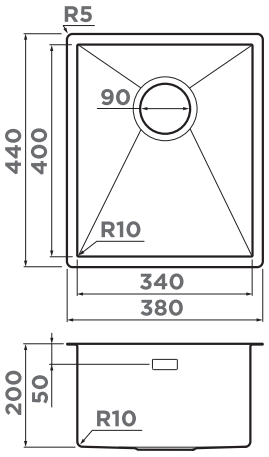

АРМАТУРА С КЛАПАНОМ-АВТОМАТОМ



WK-1-**IN-A** 4956468
WK-1-**GM-A** 4956470
WK-1-**LG-A** 4956469
255 стр.

ОСОБЕННОСТИ

Материал: японская высококачественная нержавеющая сталь с покрытием PVD
Толщина, мм: 1,2
Метод производства: ручное

Шумоподавляющее покрытие состоит из двух компонентов: резиновой накладки на дне и специального противошумного состава.

ВЫРЕЗ ПОД МОЙКУ

Радиус угла мойки, мм: 10
Размер выреза под мойку, мм: 340x400
Угловой радиус врезки, мм: 10
Размер монтажной тумбы, см: 40

ГАРАНТИЯ

15 лет

КОМПЛЕКТАЦИЯ

Крепления для всех типов монтажа, донный клапан, сифон, декоративный корзинчатый элемент



TAKI **38-U/IF-IN** **4973043**



TAKI **38-U/IF-GM** **4973106**

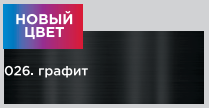

TAKI **38-U/IF-GB** **4997016**



TAKI **38-U/IF-LG** **4973092**

OMI 36-U/I

BASE 40 | 304 STAINLESS STEEL



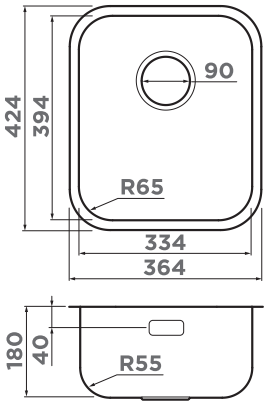

ДЕКОРАТИВНЫЙ ЭЛЕМЕНТ



DEC-**IN** 4957061
больше цветов на 251 стр.

ОСОБЕННОСТИ

Материал: японская высококачественная нержавеющая сталь
Толщина, мм: 0,8
Метод производства: цельнотянутое

Шумоподавляющее покрытие состоит из двух компонентов: резиновой накладки на дне и специального противошумного состава.

ВЫРЕЗ ПОД МОЙКУ

Радиус угла мойки, мм: 65
Размер выреза под мойку, мм: 334x394
Угловой радиус врезки, мм: 65
Размер монтажной тумбы, см: 40

ГАРАНТИЯ

15 лет

КОМПЛЕКТАЦИЯ

Крепления для всех типов монтажа, донный клапан, сифон



OMI **36-U/I-IN** **4993485**

TADZAVA 38-U/I

BASE 40 | 304 STAINLESS STEEL



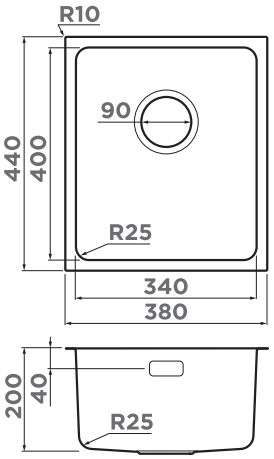

РОЛЛ-МАТ

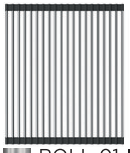

ROLL-01-**IN**
4997003
241 стр.

ОСОБЕННОСТИ

Материал: японская высококачественная нержавеющая сталь
Толщина, мм: 0,8
Метод производства: цельнотянутое

Шумоподавляющее покрытие состоит из двух компонентов: резиновой накладки на дне и специального противошумного состава.

ВЫРЕЗ ПОД МОЙКУ

Радиус угла мойки, мм: 25
Размер выреза под мойку, мм: 340x400
Угловой радиус врезки, мм: 25
Размер монтажной тумбы, см: 40

ГАРАНТИЯ

15 лет

КОМПЛЕКТАЦИЯ

крепления для монтажа, уплотнительная подкладка, донный клапан, сифон



TADZAVA **38-U/I-IN**
4993077

TADZAVA 39-U/I

BASE 45 | 304 STAINLESS STEEL



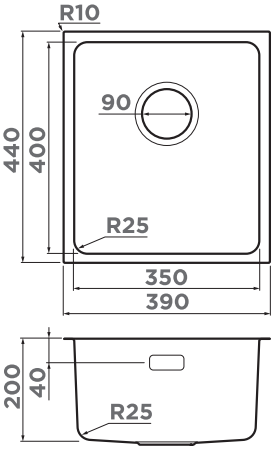

ДЕКОРАТИВНЫЙ ЭЛЕМЕНТ



DEC-**GM**
4957091
больше цветов на 251 стр.

ОСОБЕННОСТИ

Материал: японская высококачественная нержавеющая сталь с покрытием PVD
Толщина, мм: 1
Метод производства: цельнотянутое

Шумоподавляющее покрытие состоит из двух компонентов: резиновой накладки на дне и специального противошумного состава.

ВЫРЕЗ ПОД МОЙКУ

Радиус угла мойки, мм: 25
Размер выреза под мойку, мм: 350x400
Угловой радиус врезки, мм: 25
Размер монтажной тумбы, см: 45

ГАРАНТИЯ

15 лет

КОМПЛЕКТАЦИЯ

Крепления для всех типов монтажа, донный клапан, сифон



TADZAVA **39-U/I-GM**
4993079



TADZAVA **39-U/I-AB**
4993078



мойка:
TOYA 42-U/IF-IN
смеситель:
TAMURA

РЕКОМЕНДУЕМЫЕ АКСЕССУАРЫ



КОЛАНДЕР

CO-02-**IN**
4999002
CO-02-**LG**
4999003
больше цветов на 243 стр.

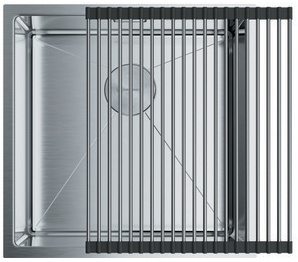

РОЛЛ-МАТ

ROLL-01-**IN**
4997003
241 стр.

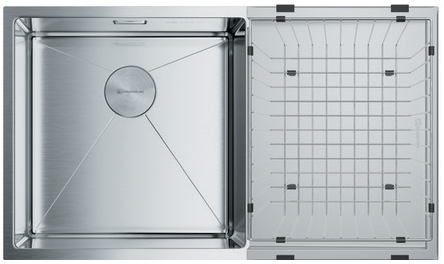

КОРЗИНА ДЛЯ СУШКИ+ ОБОРАЧИВАЕМОЕ СЪЕМНОЕ КРЫЛО

RE-01-**IN** 4999016 CO-03-**IN** 4999013
RE-01-**GM** 4999018 CO-03-**GM** 4999015
больше цветов на 250 стр.



ДОЗАТОР

OM-02-**GM**
4995006
больше цветов
на 239 стр.



ИЗМЕЛЬЧИТЕЛЬ

NAGARE **500**
4995060
NAGARE **750**
4995059
NAGARE **1000**
4995058

269 стр.



СМЕСИТЕЛЬ

AKITA-S-**C**
4994330
AKITA-S-**BN**
4994302
181 стр.



СМЕСИТЕЛЬ

HOTARU-**C-BE**
4994052
HOTARU-**C-WH**
4994051
больше цветов
на 187 стр.



СМЕСИТЕЛЬ

KANTO-**BN-WH**
4994298
KANTO-**PVD-GM**
4994013
KANTO-**PVD-LG**
4994014
больше цветов
на 185 стр.

TOYA 42-U/IF

BASE 45 | BASE 40 | 304



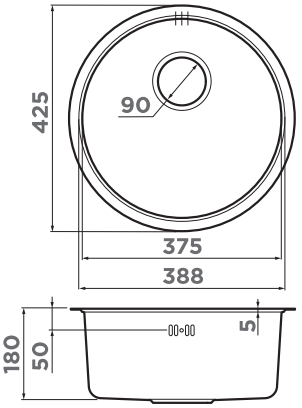

ДЕКОРАТИВНЫЙ ЭЛЕМЕНТ



DEC-**IN**
4957061
больше цветов на 251 стр.

ОСОБЕННОСТИ

Материал: японская высококачественная нержавеющая сталь
Толщина, мм: 0,8
Метод производства: цельнотянутое

Шумоподавляющее покрытие состоит из двух компонентов: резиновой накладки на дне и специального противошумного состава.

ВЫРЕЗ ПОД МОЙКУ

Размер выреза под мойку, мм: Ø 388
Размер монтажной тумбы, см: 45/40

ГАРАНТИЯ

15 лет

КОМПЛЕКТАЦИЯ

Крепления для всех типов монтажа, донный клапан, сифон

001. нержавеющая сталь

TOYA **42-U/IF-IN**
4993186

TAKI 44-U/IF

BASE 45 | 304



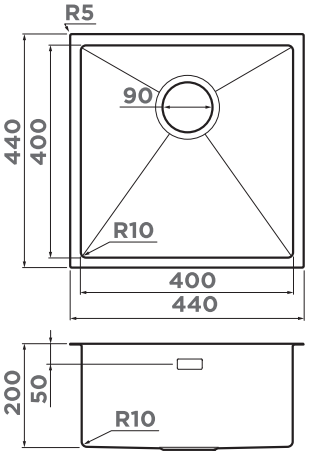

АРМАТУРА С КЛАПАНОМ-АВТОМАТОМ



WK-1-**IN-A**
4956468
WK-1-**GM-A**
4956470
WK-1-**LG-A**
4956469
255 стр.

ОСОБЕННОСТИ

Материал: японская высококачественная нержавеющая сталь с покрытием PVD
Толщина, мм: 1,2
Метод производства: ручное

Шумоподавляющее покрытие состоит из двух компонентов: резиновой накладки на дне и специального противошумного состава.

ВЫРЕЗ ПОД МОЙКУ

Радиус угла мойки, мм: 10
Размер выреза под мойку, мм: 400x400
Угловой радиус врезки, мм: 10
Размер монтажной тумбы, см: 45

ГАРАНТИЯ

15 лет

КОМПЛЕКТАЦИЯ

Крепления для всех типов монтажа, донный клапан, сифон, декоративный корзинчатый элемент

001. нержавеющая сталь

TAKI **44-U/IF-IN**
4973044

008. вороненая сталь

TAKI **44-U/IF-GM**
4973521

НОВЫЙ ЦВЕТ
026. графит

TAKI **44-U/IF-GB**
4997017

004. светлое золото

TAKI **44-U/IF-LG**
4973520

TADZAVA 44-U/I Quadro



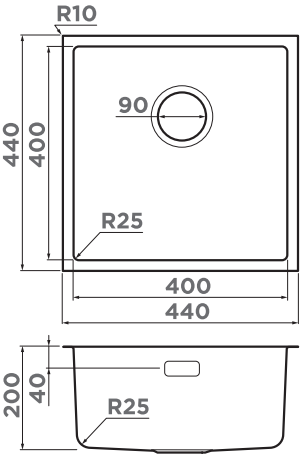

РОЛЛ-МАТ

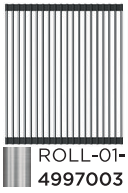

ROLL-01-**IN**
4997003
241 стр.

ОСОБЕННОСТИ

Материал: японская высококачественная нержавеющая сталь
Толщина, мм: 1
Метод производства: цельнотянутое

Шумоподавляющее покрытие состоит из двух компонентов: резиновой накладки на дне и специального противошумного состава.

ВЫРЕЗ ПОД МОЙКУ

Радиус угла мойки, мм: 25
Размер выреза под мойку, мм: 400x400
Угловой радиус врезки, мм: 25
Размер монтажной тумбы, см: 45

ГАРАНТИЯ

15 лет

КОМПЛЕКТАЦИЯ

крепления для монтажа, уплотнительная подкладка, донный клапан, сифон



TADZAVA **44-U/I-IN Quadro**
4993509

TADZAVA 44-U/I Ultra



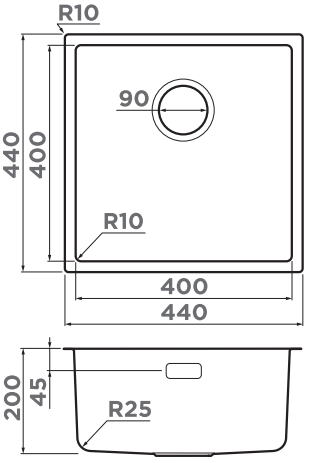

ДЕКОРАТИВНЫЙ ЭЛЕМЕНТ



DEC-**IN**
4957061
больше цветов на 251 стр.

ОСОБЕННОСТИ

Материал: японская высококачественная нержавеющая сталь
Толщина, мм: 1
Метод производства: цельнотянутое

Шумоподавляющее покрытие состоит из двух компонентов: резиновой накладки на дне и специального противошумного состава.

ВЫРЕЗ ПОД МОЙКУ

Радиус угла мойки, мм: 10
Размер выреза под мойку, мм: 400x400
Угловой радиус врезки, мм: 10
Размер монтажной тумбы, см: 45

ГАРАНТИЯ

15 лет

КОМПЛЕКТАЦИЯ

крепления для монтажа, уплотнительная подкладка, донный клапан, сифон

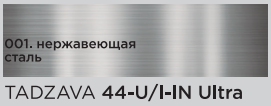

TADZAVA **44-U/I-IN Ultra**
4993801

TAKI 49-U/IF

BASE 50 | 304 STAINLESS STEEL



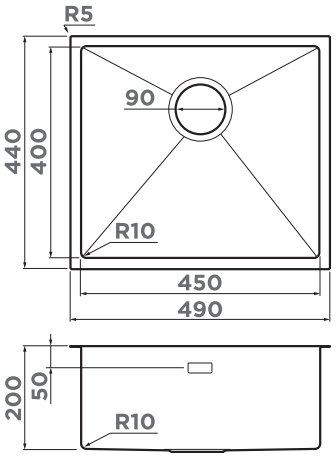

КОЛАНДЕР



CO-02-**IN**
4999002
CO-02-**GM**
4999004
CO-02-**LG**
4999003
243 стр.

ОСОБЕННОСТИ

Материал: японская высококачественная нержавеющая сталь с покрытием PVD
Толщина, мм: 1,2
Метод производства: ручное

Шумоподавляющее покрытие состоит из двух компонентов: резиновой накладки на дне и специального противошумного состава.

ВЫРЕЗ ПОД МОЙКУ

Радиус угла мойки, мм: 10
Размер выреза под мойку, мм: 450x400
Угловой радиус врезки, мм: 10
Размер монтажной тумбы, см: 50

ГАРАНТИЯ

15 лет

КОМПЛЕКТАЦИЯ

Крепления для всех типов монтажа, донный клапан, сифон, декоративный корзинчатый элемент



TAKI **49-U/IF-IN**
4973045



TAKI **49-U/IF-GM**
4973524

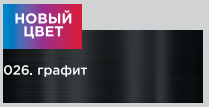

TAKI **49-U/IF-GB**
4997018



TAKI **49-U/IF-LG**
4973523

TOYA 45-U/I

BASE 50 | BASE 45 | 304 STAINLESS STEEL



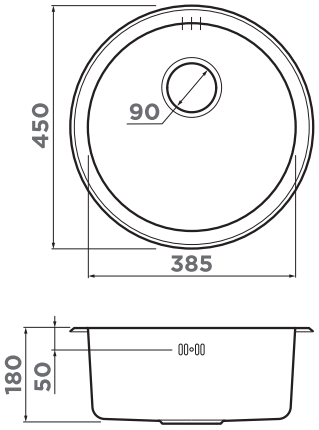

ДЕКОРАТИВНЫЙ ЭЛЕМЕНТ



DEC-**AB**
4957089
больше цветов на 251 стр.

ОСОБЕННОСТИ

Материал: японская высококачественная нержавеющая сталь с покрытием PVD
Толщина, мм: 0,8
Метод производства: цельнотянутое

Шумоподавляющее покрытие состоит из двух компонентов: резиновой накладки на дне и специального противошумного состава.

ВЫРЕЗ ПОД МОЙКУ

Размер выреза под мойку, мм: Ø 385
Размер монтажной тумбы, см: 50/45

ГАРАНТИЯ

15 лет

КОМПЛЕКТАЦИЯ

Крепления для всех типов монтажа, донный клапан, сифон



TOYA **45-U/I-IN**
4993064



TOYA **45-U/I-GM**
4993072



TOYA **45-U/I-AB**
4993065



РЕКОМЕНДУЕМЫЕ АКСЕССУАРЫ

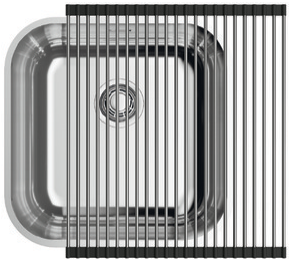

РОЛЛ-МАТ

ROLL-03-**IN**
4997005
241 стр.



КОРЗИНА

CO-01-**IN**
4999001
250 стр.

ДОЗАТОР



OM-01-**G**
4995007
больше цветов
на 238 стр.

ДОЗАТОР



OM-02-**BN**
4995008
больше цветов
на 239 стр.



АРМАТУРА С КЛАПАНОМ-АВТОМАТОМ

WK-1-**IN-A**
4956468
WK-1-**GM-A**
4956470
WK-1-**AB-A**
4956471
255 стр.



СМЕСИТЕЛЬ

NAGANO-**BN**
4994011
NAGANO-**GM**
4994179
NAGANO-**LG**
4994178
больше цветов
на 189 стр.



ИЗМЕЛЬЧИТЕЛЬ

NAGARE 500
4995060
NAGARE 750
4995059
NAGARE 1000
4995058

269 стр.



ДЕКОРАТИВНЫЙ ЭЛЕМЕНТ

DEC-**GM**
4957091
больше цветов
на 251 стр.



СМЕСИТЕЛЬ

SHINAGAWA-S-**C** 4994335
SHINAGAWA-S-**BN** 4994336

больше цветов
на 227 стр.



СМЕСИТЕЛЬ

OKINAWA-**G**
4994016
OKINAWA-**AB**
4994056
OKINAWA-**RG-BL**
4994076
больше цветов
на 201 стр.

OMI 44-U/I

BASE 50 | BASE 45 | 304 STAINLESS STEEL



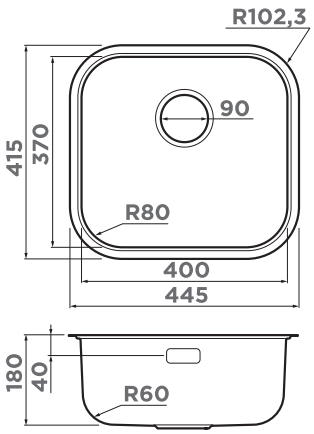

ОСОБЕННОСТИ

Материал: японская высококачественная нержавеющая сталь с покрытием PVD
Толщина, мм: 0,8
Метод производства: цельнотянутое

Шумоподавляющее покрытие состоит из двух компонентов: резиновой накладки на дне и специального противошумного состава.

ВЫРЕЗ ПОД МОЙКУ

Радиус угла мойки, мм: 80
Размер выреза под мойку, мм: 400x370
Угловой радиус врезки, мм: 80
Размер монтажной тумбы, см: 50/45

ГАРАНТИЯ

15 лет

КОМПЛЕКТАЦИЯ

Крепления для всех типов монтажа, донный клапан, сифон

008. вороненая сталь

OMI **44-U/I-GM**
4993191

012. латунь

OMI **44-U/I-AB**
4993190

OMI 44-U/I Quadro

BASE 50 | BASE 45 | 304 STAINLESS STEEL



Смотрите видео про OMI 44 Quadro, OMI 49, OMI 54

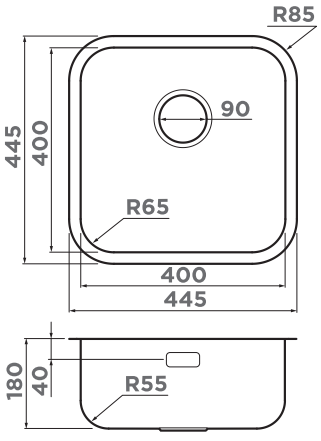

ОСОБЕННОСТИ

Материал: японская высококачественная нержавеющая сталь
Толщина, мм: 0,8
Метод производства: цельнотянутое

Шумоподавляющее покрытие состоит из двух компонентов: резиновой накладки на дне и специального противошумного состава.

ВЫРЕЗ ПОД МОЙКУ

Радиус угла мойки, мм: 65
Размер выреза под мойку, мм: 400x400
Угловой радиус врезки, мм: 65
Размер монтажной тумбы, см: 50/45

ГАРАНТИЯ

15 лет

КОМПЛЕКТАЦИЯ

Крепления для всех типов монтажа, донный клапан, сифон

001. нержавеющая сталь

OMI **44-U/I-IN Quadro**
4993494

OMI 49-U/I-IN



Смотрите видео про OMI 44 Quadro, OMI 49, OMI 54

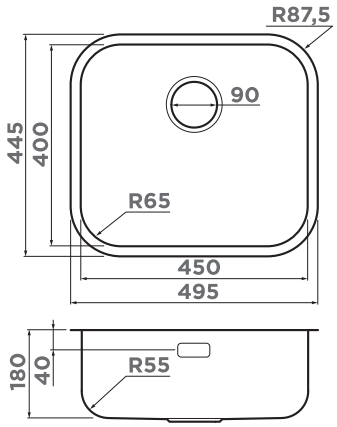

ОСОБЕННОСТИ

Материал: японская высококачественная нержавеющая сталь
Толщина, мм: 0,8
Метод производства: цельнотянутое

Шумоподавляющее покрытие состоит из двух компонентов: резиновой накладки на дне и специального противошумного состава.

ВЫРЕЗ ПОД МОЙКУ

Радиус угла мойки, мм: 65
Размер выреза под мойку, мм: 450x400
Угловой радиус врезки, мм: 65
Размер монтажной тумбы, см: 60

ГАРАНТИЯ

15 лет

КОМПЛЕКТАЦИЯ

Крепления для всех типов монтажа, донный клапан, сифон



OMI **49-U/I-IN**
4993066

OMI 49-U/I



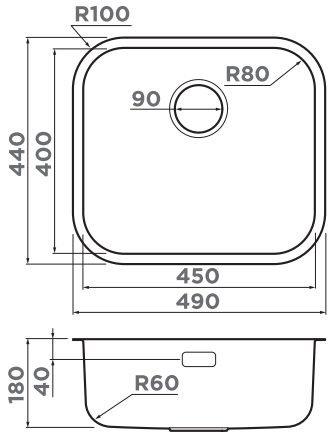

ДЕКОРАТИВНЫЙ ЭЛЕМЕНТ



DEC-**AB**
4957089
больше цветов на 251 стр.

ОСОБЕННОСТИ

Материал: японская высококачественная нержавеющая сталь с покрытием PVD
Толщина, мм: 0,8
Метод производства: цельнотянутое

Шумоподавляющее покрытие состоит из двух компонентов: резиновой накладки на дне и специального противошумного состава.

ВЫРЕЗ ПОД МОЙКУ

Радиус угла мойки, мм: 80
Размер выреза под мойку, мм: 450x400
Угловой радиус врезки, мм: 80
Размер монтажной тумбы, см: 60

ГАРАНТИЯ

15 лет

КОМПЛЕКТАЦИЯ

Крепления для всех типов монтажа, донный клапан, сифон



OMI **49-U/I-GM**
4993073



OMI **49-U/I-AB**
4993067

60 СМ

Монтаж под столешницу

TADZAVA 49-U/I



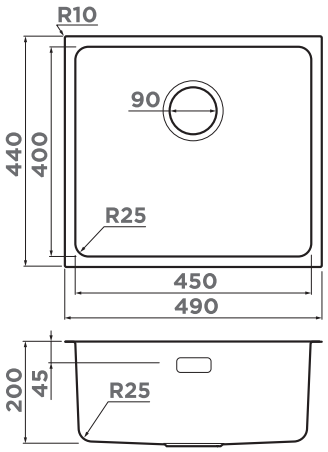

ДЕКОРАТИВНЫЙ ЭЛЕМЕНТ



DEC-AB
4957089
больше цветов на 251 стр.

ОСОБЕННОСТИ

Материал: японская высококачественная нержавеющая сталь с покрытием PVD
Толщина, мм: 0,8
Метод производства: цельнотянутое

Шумоподавляющее покрытие состоит из двух компонентов: резиновой накладки на дне и специального противошумного состава.

ВЫРЕЗ ПОД МОЙКУ

Радиус угла мойки, мм: 25
Размер выреза под мойку, мм: 450x400
Угловой радиус врезки, мм: 25
Размер монтажной тумбы, см: 60

ГАРАНТИЯ

15 лет

КОМПЛЕКТАЦИЯ

Крепления для всех типов монтажа, донный клапан, сифон



TADZAVA **49-U/I-IN**
4993074



TADZAVA **49-U/I-GM**
4993076



TADZAVA **49-U/I-AB**
4993075

OMI 54-U/I



Смотрите видео про OMI 44 Quadro, OMI 49, OMI 54

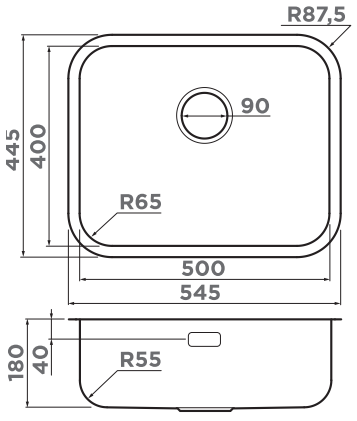

ОСОБЕННОСТИ

Материал: японская высококачественная нержавеющая сталь
Толщина, мм: 0,8
Метод производства: цельнотянутое

Шумоподавляющее покрытие состоит из двух компонентов: резиновой накладки на дне и специального противошумного состава.

ВЫРЕЗ ПОД МОЙКУ

Радиус угла мойки, мм: 65
Размер выреза под мойку, мм: 500x400
Угловой радиус врезки, мм: 65
Размер монтажной тумбы, см: 60

ГАРАНТИЯ

15 лет

КОМПЛЕКТАЦИЯ

Крепления для всех типов монтажа, донный клапан, сифон



OMI **54-U/I-IN**
4993488

TADZAVA 54-U/I

BASE 60 | 304 STAINLESS STEEL



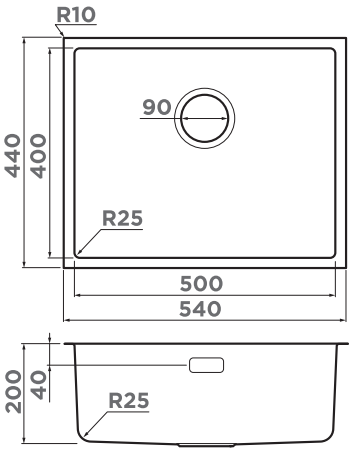

ДЕКОРАТИВНЫЙ ЭЛЕМЕНТ



DEC-**IN**
4957061
больше цветов на 251 стр.

ОСОБЕННОСТИ

Материал: японская высококачественная нержавеющая сталь
Толщина, мм: 1
Метод производства: цельнотянутое

Шумоподавляющее покрытие состоит из двух компонентов: резиновой накладки на дне и специального противошумного состава.

ВЫРЕЗ ПОД МОЙКУ

Радиус угла мойки, мм: 25
Размер выреза под мойку, мм: 500x400
Угловой радиус врезки, мм: 25
Размер монтажной тумбы, см: 60

ГАРАНТИЯ

15 лет

КОМПЛЕКТАЦИЯ

Крепления для всех типов монтажа, донный клапан, сифон

001. нержавеющая сталь

TADZAVA **54-U/I-IN**
4993512

РЕКОМЕНДУЕМЫЕ АКСЕССУАРЫ





КОЛАНДЕР

CO-02-**IN**
4999002
243 стр.

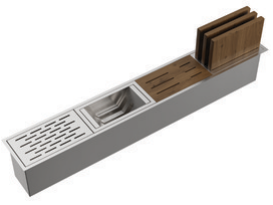

ВСТРАИВАЕМАЯ СУШКА

DRY-01-**IN**
4999010
DRY-01-**GM**
4999011
DRY-01-**LG**
4999012
245 стр.



СМЕСИТЕЛЬ

AKITA-S-**BN**
4994302
AKITA-S-**C**
4994330

больше цветов на 181 стр.

60 СМ

Монтаж под столешницу

TADZAVA 54-U/I Ultra

BASE 60 | 304 STAINLESS STEEL



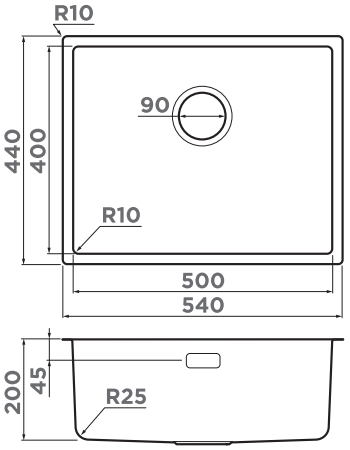

ДЕКОРАТИВНЫЙ ЭЛЕМЕНТ



DEC-**IN** 4957061
больше цветов на 251 стр.

ОСОБЕННОСТИ

Материал: японская высококачественная нержавеющая сталь
Толщина, мм: 1
Метод производства: цельнотянутое

Шумоподавляющее покрытие состоит из двух компонентов: резиновой накладки на дне и специального противошумного состава.

ВЫРЕЗ ПОД МОЙКУ

Радиус угла мойки, мм: 10
Размер выреза под мойку, мм: 500x400
Угловой радиус врезки, мм: 10
Размер монтажной тумбы, см: 60

ГАРАНТИЯ

15 лет

КОМПЛЕКТАЦИЯ

Крепления для всех типов монтажа, донный клапан, сифон



TADZAVA **54-U/I-IN Ultra**
4993800

TAKI 54-U/IF Side

НОВАЯ МОДЕЛЬ

BASE 60 | 304 STAINLESS STEEL

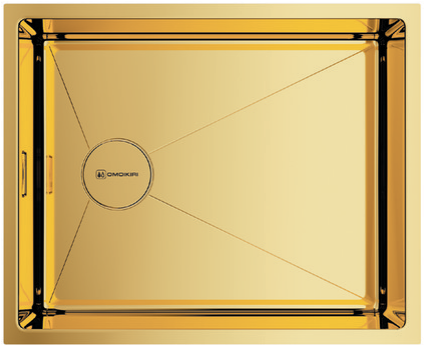

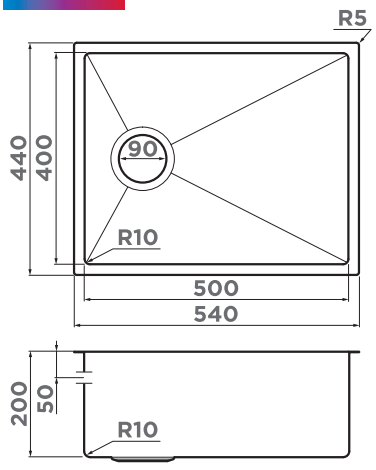

Отличительной особенностью модели является выпуск, размещенный сбоку. Такое расположение позволит освободить место под мойкой для эргономичного размещения системы хранения, фильтра, измельчителя и пр. Оборачиваемая чаша позволит устанавливать мойку выпуском слева или справа.

ОСОБЕННОСТИ

Материал: японская высококачественная нержавеющая сталь с покрытием PVD
Толщина, мм: 1,2
Метод производства: ручное
ОБОРАЧИВАЕМАЯ ЧАША МОЙКИ

Шумоподавляющее покрытие состоит из двух компонентов: резиновой накладки на дне и специального противошумного состава.

ВЫРЕЗ ПОД МОЙКУ

Радиус угла мойки, мм: 10
Размер выреза под мойку, мм: 500x400
Угловой радиус врезки, мм: 10
Размер монтажной тумбы, см: 60

ГАРАНТИЯ

15 лет

КОМПЛЕКТАЦИЯ

Крепления для всех типов монтажа, донный клапан, сифон, декоративный корзинчатый элемент



TAKI **54-U/IF-IN Side**
4973034

НОВЫЙ ЦВЕТ



TAKI **54-U/IF-GB Side**
4997036



TAKI **54-U/IF-LG Side**
4973035



Интегрированный монтаж
KASEN 53-INT
в разрезе





РЕКОМЕНДУЕМЫЕ АКСЕССУАРЫ

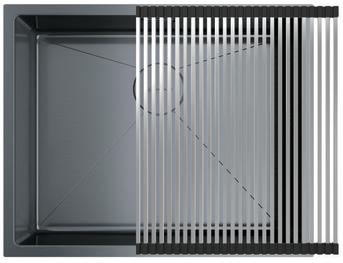

РОЛЛ-МАТ

ROLL-02-**IN**
4997004
241 стр.



КОЛАНДЕР

CO-02-**GM**
4999004
CO-02-**LG**
4999003
CO-02-**IN**
4999002
243 стр.

ИЗМЕЛЬЧИТЕЛЬ



NAGARE **500**
4995060
NAGARE **750**
4995059
NAGARE **1000**
4995058
269 стр.

АРМАТУРА С КЛАПАНОМ-АВТОМАТОМ



WK-1-**IN-A**
4956468
WK-1-**GM-A**
4956470
WK-1-**LG-A**
4956469
255 стр.

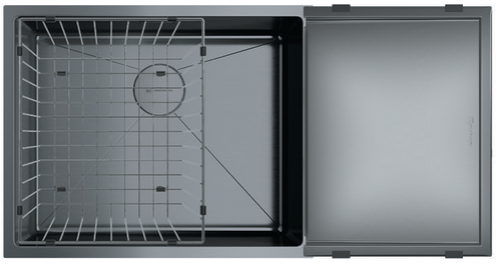

КОРЗИНА ДЛЯ СУШКИ+ОБОРАЧИВАЕМОЕ СЪЕМНОЕ КРЫЛО

RE-01-**GM** 4999018
CO-03-**GM** 4999015
RE-01-**LG** 4999017
CO-03-**LG** 4999014
RE-01-**IN** 4999016
CO-03-**IN** 4999013
250 стр.



СМЕСИТЕЛЬ

KANTO-**BN-WH**
4994298
KANTO-**PVD-GM**
4994013
KANTO-**PVD-LG**
4994014
больше цветов
на 185 стр.



СМЕСИТЕЛЬ

MORI-**C**
4994320
171 стр.



ДОЗАТОР

OM-02-**LG**
4995005
больше цветов
на 239 стр.

60 СМ

Монтаж под столешницу

TAKI 54-U/IF



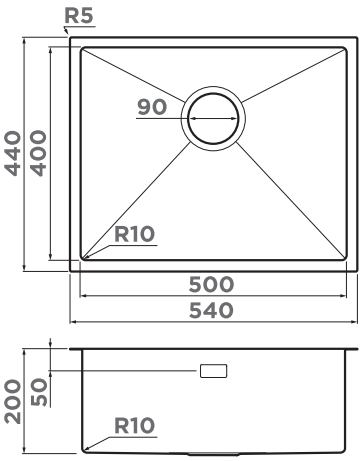

ОСОБЕННОСТИ

Материал: японская высококачественная нержавеющая сталь с покрытием PVD
Толщина, мм: 1,2
Метод производства: ручное

Шумоподавляющее покрытие состоит из двух компонентов: резиновой накладки на дне и специального противошумного состава.

ВЫРЕЗ ПОД МОЙКУ

Радиус угла мойки, мм: 10
Размер выреза под мойку, мм: 500x400
Угловой радиус врезки, мм: 10
Размер монтажной тумбы, см: 60

ГАРАНТИЯ

15 лет

КОМПЛЕКТАЦИЯ

Крепления для всех типов монтажа, донный клапан, сифон, декоративный корзинчатый элемент

001. нержавеющая сталь	008. вороненая сталь	НОВЫЙ ЦВЕТ 026. графит	004. светлое золото
TAKI **54-U/IF-IN** **4973046**	TAKI **54-U/IF-GM** **4973107**	TAKI **54-U/IF-GB** **4997019**	TAKI **54-U/IF-LG** **4973093**

KASEN 53-INT

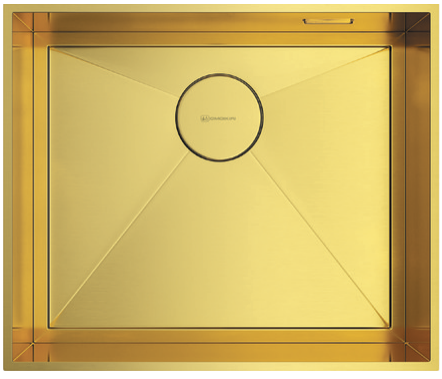

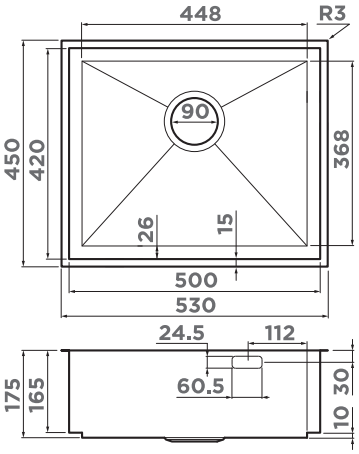

ОСОБЕННОСТИ

Материал: японская высококачественная нержавеющая сталь с покрытием PVD
Толщина, мм: 1,2
Метод производства: ручное

Шумоподавляющее покрытие состоит из двух компонентов: резиновой накладки на дне и специального противошумного состава.

ВЫРЕЗ ПОД МОЙКУ

Размер монтажной тумбы, см: 60

ГАРАНТИЯ

15 лет

КОМПЛЕКТАЦИЯ

Крепления для всех типов монтажа, донный клапан, сифон, декоративный корзинчатый элемент

001. нержавеющая сталь	008. вороненая сталь	004. светлое золото
KASEN **53-INT-IN** **4993304**	KASEN **53-INT-GM** **4993496**	KASEN **53-INT-LG** **4993790**



РЕКОМЕНДУЕМЫЕ АКСЕССУАРЫ

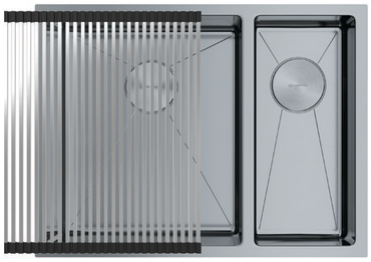

РОЛЛ-МАТ

ROLL-02-**IN**
4997004
241 стр.



КОРЗИНА ДЛЯ СУШКИ+ОБОРАЧИВАЕМОЕ СЪЕМНОЕ КРЫЛО

RE-01-**IN** 4999016 CO-03-**IN** 4999013
250 стр.

АРМАТУРА С КЛАПАНОМ-АВТОМАТОМ



WK-1-**IN-A**
4956468
255 стр.



СМЕСИТЕЛЬ

NAGANO-**BN**
4994011

больше цветов
на 189 стр.



СМЕСИТЕЛЬ

AKITA-S-**C**
4994330
AKITA-S-**BN**
4994302

181 стр.



СМЕСИТЕЛЬ

YATOMI-**BN-BL**
4994247
YATOMI-**BN-WH** 4994250
YATOMI-**BN-GR** 4994251

больше цветов
на 217 стр.



ИЗМЕЛЬЧИТЕЛЬ

NAGARE **500**
4995060
NAGARE **750**
4995059
NAGARE **1000**
4995058

269 стр.

ДОЗАТОР



OM-02-**BN**
4995008
больше цветов
на 239 стр.

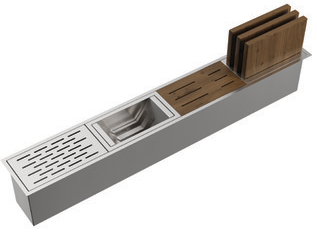

ВСТРАИВАЕМАЯ СУШКА

DRY-01-**IN**
4999010
DRY-01-**GM**
4999011
DRY-01-**LG**
4999012
245 стр.

TADZAVA 58-2-U/I



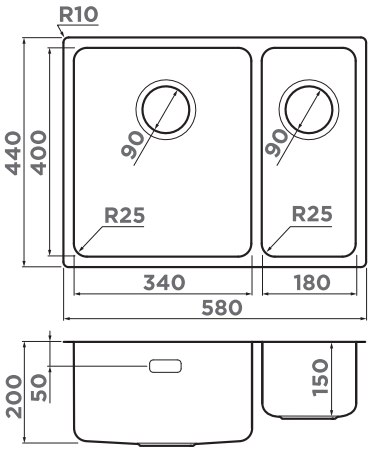

ДЕКОРАТИВНЫЙ ЭЛЕМЕНТ



DEC-IN 4957061
больше цветов на 251 стр.

ОСОБЕННОСТИ

Материал: японская высококачественная нержавеющая сталь
Толщина, мм: 1
Метод производства: сварная

Шумоподавляющее покрытие состоит из двух компонентов: резиновой накладки на дне и специального противошумного состава.

ВЫРЕЗ ПОД МОЙКУ

Радиус угла мойки, мм: 25
Размер выреза под мойку, мм: 540x400
Угловой радиус врезки, мм: 25
Размер монтажной тумбы, см: 60

ГАРАНТИЯ

15 лет

КОМПЛЕКТАЦИЯ

Крепления для всех типов монтажа, донный клапан, сифон

чаша слева



TADZAVA **58-2-U/I-IN-L**
4993774

чаша справа



TADZAVA **58-2-U/I-IN-R**
4993773

Смотрите видео о различиях между TAKI 58-2 и TADAZAVA 58-2

TAKI 58-2-U/IF



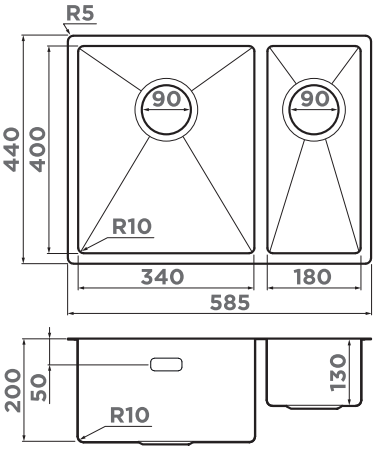

ОСОБЕННОСТИ

Материал: японская высококачественная нержавеющая сталь
Толщина, мм: 1,2
Метод производства: ручное

Шумоподавляющее покрытие состоит из двух компонентов: резиновой накладки на дне и специального противошумного состава.

ВЫРЕЗ ПОД МОЙКУ

Радиус угла мойки, мм: 10
Размер выреза под мойку, мм: 545x400
Угловой радиус врезки, мм: 10
Размер монтажной тумбы, см: 60

ГАРАНТИЯ

15 лет

КОМПЛЕКТАЦИЯ

Крепления для всех типов монтажа, донный клапан, сифон

чаша слева



TAKI **58-2-U/IF-IN-L**
4993768

чаша справа



TAKI **58-2-U/IF-IN-R**
4993767

OMI 76-U/I



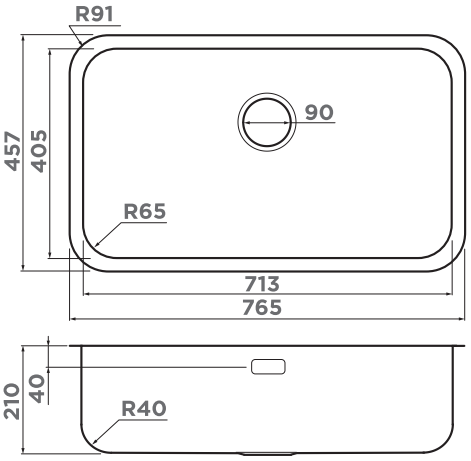

ОСОБЕННОСТИ

Материал: японская высококачественная нержавеющая сталь
Толщина, мм: 0,8
Метод производства: цельнотянутое

Шумоподавляющее покрытие состоит из двух компонентов: резиновой накладки на дне и специального противошумного состава.

ВЫРЕЗ ПОД МОЙКУ

Радиус угла мойки, мм: 65
Размер выреза под мойку, мм: 713x405
Угловой радиус врезки, мм: 65
Размер монтажной тумбы, см: 80

ГАРАНТИЯ

15 лет

КОМПЛЕКТАЦИЯ

Крепления для всех типов монтажа, донный клапан, сифон

001. нержавеющая сталь

OMI **76-U/I-IN**
4993500

РЕКОМЕНДУЕМЫЕ АКСЕССУАРЫ

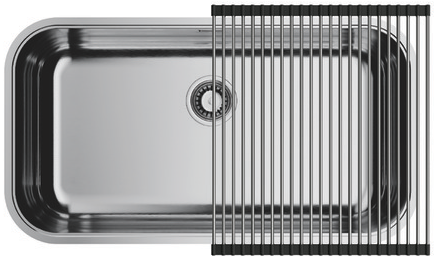

РОЛЛ-МАТ

ROLL-03-**IN**
4997005
241 стр.

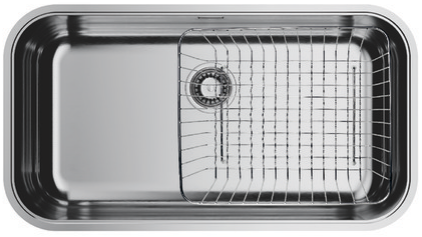

КОРЗИНА

CO-01-**IN**
4999001
250 стр.



АРМАТУРА С КЛАПАНОМ-АВТОМАТОМ

WK-1-**IN-A**
4956468

255 стр.

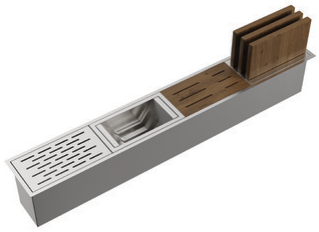

ВСТРАИВАЕМАЯ СУШКА

DRY-01-**IN**
4999010

245 стр.



СМЕСИТЕЛЬ

KANTO-**BN-WH**
4994298
KANTO-**PVD-GM**
4994013
KANTO-**PVD-LG**
4994014

больше цветов на 185 стр.



ИЗМЕЛЬЧИТЕЛЬ

NAGARE **500**
4995060
NAGARE **750**
4995059
NAGARE **1000**
4995058

269 стр.

КОРЗИНА ДЛЯ СУШКИ+ОБОРАЧИВАЕМОЕ СЪЕМНОЕ КРЫЛО



RE-01-**IN** **4999016**
CO-03-**IN** **4999013**

250 стр.



СМЕСИТЕЛЬ

AKITA-S-**C**
4994330
AKITA-S-**BN**
4994302

181 стр.

ДОЗАТОР



OM-02-**BN**
4995008
больше цветов на 239 стр.

TADZAVA 75-U/I



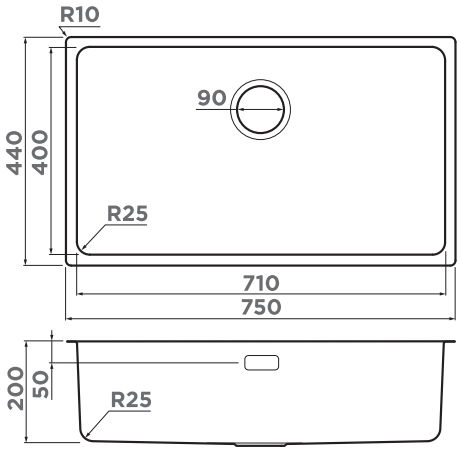

ДЕКОРАТИВНЫЙ ЭЛЕМЕНТ



DEC-**IN**
4957061
больше цветов на 251 стр.

ОСОБЕННОСТИ

Материал: японская высококачественная нержавеющая сталь
Толщина, мм: 1
Метод производства: сварная

Шумоподавляющее покрытие состоит из двух компонентов: резиновой накладки на дне и специального противошумного состава.

ВЫРЕЗ ПОД МОЙКУ

Радиус угла мойки, мм: 25
Размер выреза под мойку, мм: 710x400
Угловой радиус врезки, мм: 25
Размер монтажной тумбы, см: 80

ГАРАНТИЯ

15 лет

КОМПЛЕКТАЦИЯ

Крепления для всех типов монтажа, уплотнительная подкладка, донный клапан, сифон



TADZAVA **75-U/I-IN**
4993501

TAKI 74-U/IF



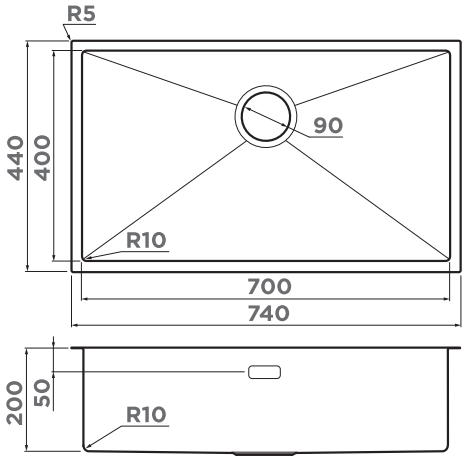

ОСОБЕННОСТИ

Материал: японская высококачественная нержавеющая сталь с покрытием PVD
Толщина, мм: 1,2
Метод производства: ручное

Шумоподавляющее покрытие состоит из двух компонентов: резиновой накладки на дне и специального противошумного состава.

ВЫРЕЗ ПОД МОЙКУ

Радиус угла мойки, мм: 10
Размер выреза под мойку, мм: 700x400
Угловой радиус врезки, мм: 10
Размер монтажной тумбы, см: 80

ГАРАНТИЯ

15 лет

КОМПЛЕКТАЦИЯ

Крепления для всех типов монтажа, донный клапан, сифон, декоративный корзинчатый элемент



TAKI **74-U/IF-IN**
4993497



TAKI **74-U/IF-GM**
4993498



TAKI **74-U/IF-GB**
4997020



TAKI **74-U/IF-LG**
4993499



РЕКОМЕНДУЕМЫЕ АКСЕССУАРЫ

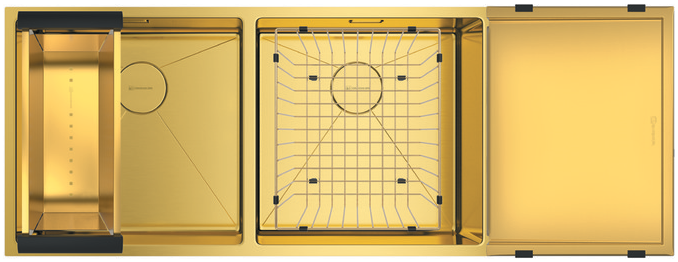

КОРЗИНА ДЛЯ СУШКИ+ОБОРАЧИВАЕМОЕ СЪЕМНОЕ КРЫЛО +КОЛАНДЕР

RE-01-**IN** 4999016
RE-01-**GM** 4999018
RE-01-**LG** 4999017

CO-03-**IN** 4999013
CO-03-**GM** 4999015
CO-03-**LG** 4999014

250 стр.

CO-02-**IN** 4999002
CO-02-**GM** 4999004
CO-02-**LG** 4999003

243 стр.



ДОЗАТОР

OM-02-**LG** 4995005

больше цветов на 239 стр.



РОЛЛ-МАТ

ROLL-01-**IN** 4997003

241 стр.

ВСТРАИВАЕМАЯ СУШКА

DRY-02-**IN** 4999019
DRY-02-**GM** 4999020
DRY-02-**LG** 4999021

245 стр.

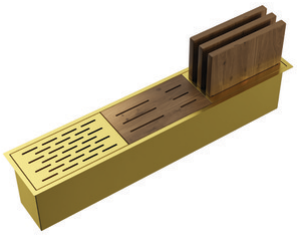



ИЗМЕЛЬЧИТЕЛЬ

NAGARE 500 4995060
NAGARE 750 4995059
NAGARE 1000 4995058

269 стр.



АРМАТУРА С КЛАПАНОМ-АВТОМАТОМ

WK-1-**IN-A** 4956468
WK-1-**GM-A** 4956470
WK-1-**LG-A** 4956469

255 стр.



СМЕСИТЕЛЬ

KANTO-**BN-WH** 4994298
KANTO-**PVD-GM** 4994013
KANTO-**PVD-LG** 4994014

больше цветов на 185 стр.

TAKI 85-2-LB-U/IF

НОВАЯ МОДЕЛЬ

BASE 90 | 304 SURGICAL STEEL



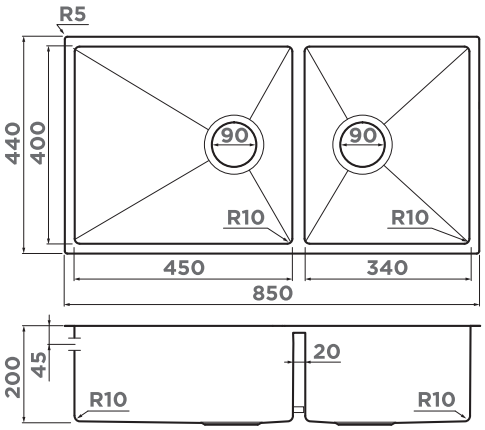

ОСОБЕННОСТИ

Материал: японская высококачественная нержавеющая сталь с покрытием PVD
Толщина, мм: 1,2
Метод производства: ручное
ОБОРАЧИВАЕМАЯ ЧАША МОЙКИ

Шумоподавляющее покрытие состоит из двух компонентов: резиновой накладки на дне и специального противошумного состава.

ВЫРЕЗ ПОД МОЙКУ

Радиус угла мойки, мм: 10
Размер выреза под мойку, мм: 810x400
Угловой радиус врезки, мм: 10
Размер монтажной тумбы, см: 90

ГАРАНТИЯ

15 лет

КОМПЛЕКТАЦИЯ

Крепления для всех типов монтажа, донный клапан, сифон, декоративный корзинчатый элемент



TAKI **85-2-LB-U/IF-IN**
4997037

НОВЫЙ ЦВЕТ



TAKI **85-2-LB-U/IF-GB**
4997039

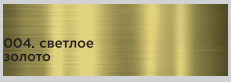

TAKI **85-2-LB-U/IF-LG**
4997038

TAKI 86-2-U/IF

Смотрите видео про TAKI 86-2

BASE 90 | 304 SURGICAL STEEL



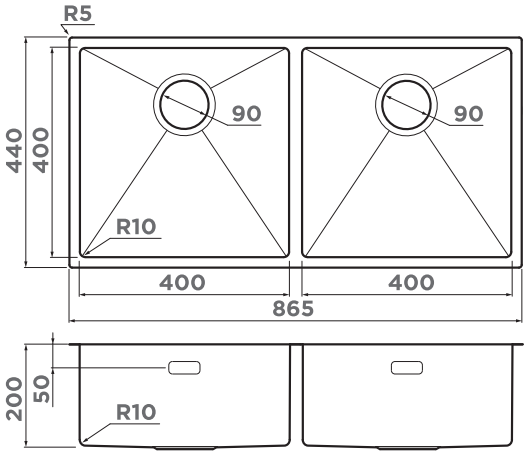

ОСОБЕННОСТИ

Материал: японская высококачественная нержавеющая сталь с покрытием PVD
Толщина, мм: 1,2
Метод производства: ручное

Шумоподавляющее покрытие состоит из двух компонентов: резиновой накладки на дне и специального противошумного состава.

ВЫРЕЗ ПОД МОЙКУ

Радиус угла мойки, мм: 10
Размер выреза под мойку, мм: 825x400
Угловой радиус врезки, мм: 10
Размер монтажной тумбы, см: 90

ГАРАНТИЯ

15 лет

КОМПЛЕКТАЦИЯ

Крепления для всех типов монтажа, донный клапан, сифон, декоративный корзинчатый элемент



TAKI **86-2-U/IF-IN**
4993791



TAKI **86-2-U/IF-GM**
4993793

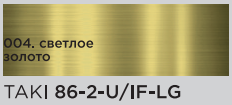

TAKI **86-2-U/IF-LG**
4993792

МОЙКИ ИЗ ARTCERAMIC

ГАРАНТИЯ
20 лет

ARTCERAMIC







ВРЕЗНОЙ МОНТАЖ

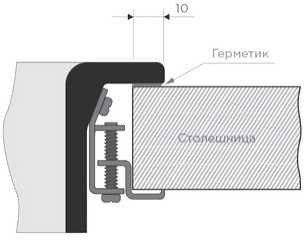

ARTCERAMIC® – инновационный материал мойки для ценителей глянцевых поверхностей и лёгкого ухода. Материал состоит из керамики и акриловой смолы, молекулы которого предельно прочно связаны и вплотную прилегают друг к другу. Мойка не впитывает загрязнения и устойчива к любому виду агрессивных веществ. Мойки из этого материала разработаны для того, чтобы стать главным украшением кухни.

ПРОЧНЫЕ

Равномерный состав материала ARTCERAMIC® обеспечивает устойчивость к ударам. В мойках из ARTCERAMIC® нет уязвимых истончённых зон, которые больше других подвержены механическим повреждениям.

ЗАЩИЩЕНЫ ОТ УФ-ЛУЧЕЙ

Цвет, который приобретает мойка в процессе производства не меняется на протяжении всего срока службы. Мойки из ARTCERAMIC® не выгорают под воздействием прямых солнечных лучей благодаря свойствам керамических частиц.

HD ЦВЕТА

Благодаря сверхустойчивому составу, в основе которого лежит керамическая крошка, Ваша мойка навсегда сохранит свой превосходный HD цвета. А на идеально гладкой поверхности не появятся следы воды.

HD COLOR

WH
10.
белый

GR
30.
Leningrad
grey

GB
026.
графит

DO
НОВЫЙ ЦВЕТ
50.
Deep Ocean

CN
НОВЫЙ ЦВЕТ
60.
Canyon



ИДЕАЛЬНО ГЛАДКИЕ И ЛЁГКИЕ В УХОДЕ

Непористый материал создан на основе акриловой смолы, которая заполняет всё воздушное пространство между молекулами. ARTCERAMIC® по всей глубине способен отталкивать частицы грязи и воды, а специальное защитное покрытие делает мойку совершенно невосприимчивой к загрязнениям.

ГИГИЕНИЧНЫЕ

Отсутствие малейших пор между частицами ARTCERAMIC® не даёт возможности развиваться болезнетворным микроорганизмам. Мойки из ARTCERAMIC® абсолютно гигиеничны и инертны. Материал мойки не вступает в химические реакции с находящимися на них продуктами питания, делая процесс приготовления пищи безопасным.

НЕ БОЯТСЯ ТЕМПЕРАТУРНЫХ ПЕРЕПАДОВ

Формула ARTCERAMIC® разработана специально для того, чтобы противостоять экстремально высоким температурам. Закалённая керамика в сочетании с дополнительным стабилизирующим компонентом – акриловой смолой – не поддаётся резкому перепаду температур.

KITAGAWA 86

BASE 45

ARTCERAMIC



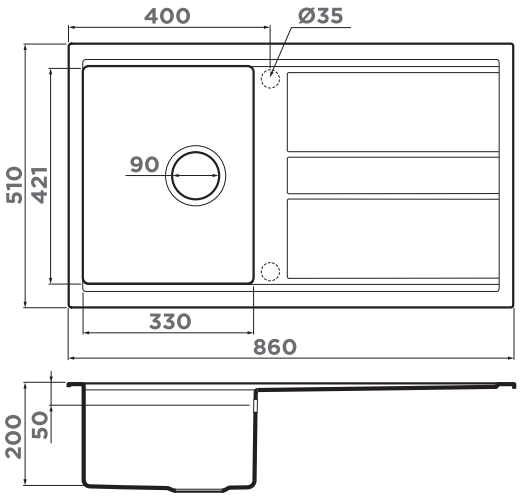

ОСОБЕННОСТИ

Материал: ARTCERAMIC
Толщина, мм: 6
Метод производства: литье
ОБОРАЧИВАЕМАЯ ЧАША МОЙКИ

ВЫРЕЗ ПОД МОЙКУ

Размер выреза под мойку, мм: 840x490
Угловой радиус врезки, мм: 10
Размер монтажной тумбы, см: 45

ГАРАНТИЯ

20 лет

КОМПЛЕКТАЦИЯ

Крепления для всех типов монтажа, донный клапан, декоративный корзинчатый элемент, сифон

ARTCERAMIC
10. белый

KITAGAWA **86-WH**
4993493

ARTCERAMIC
30. Leningrad grey

KITAGAWA **86-GR**
4993807

ARTCERAMIC
26. Графит

KITAGAWA **86-GB**
4993808

РЕКОМЕНДУЕМЫЕ АКСЕССУАРЫ



мойка:
YAMAKAWA
55-U/I-GB
смеситель:
NAKAGAWA-C



РАЗДЕЛОЧНАЯ ДОСКА

CB-YAMAKAWA
4999031
249 стр.



СМЕСИТЕЛЬ

KORIYAMA-S
4991006
197 стр.



ИЗМЕЛЬЧИТЕЛЬ

NAGARE **500**
4995060
NAGARE **750**
4995059
NAGARE **1000**
4995058

269 стр.

YAMAKAWA 45-U/I

BASE 45 BASE 50 ARTCERAMIC



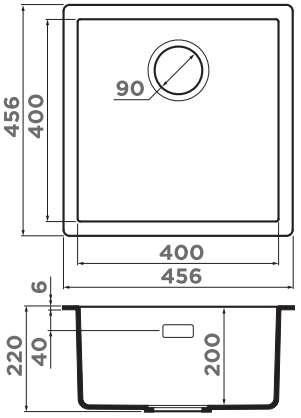

45
50
60
CM

ARTCERAMIC®
Врезной монтаж

ОСОБЕННОСТИ

Материал: ARTCERAMIC
Толщина, мм: 6
Метод производства: литье

ВЫРЕЗ ПОД МОЙКУ

Размер выреза под мойку, мм: 446x446
Угловой радиус врезки, мм: 10
Размер монтажной тумбы, см: 45/50

ГАРАНТИЯ

20 лет

КОМПЛЕКТАЦИЯ

Крепления для всех типов монтажа, донный клапан, декоративный корзинчатый элемент, сифон

ARTCERAMIC 10. белый
YAMAKAWA **45-U/I-WH**
4993784

ARTCERAMIC 30. Leningrad grey
YAMAKAWA **45-U/I-GR**
4993778

ARTCERAMIC 26. Графит
YAMAKAWA **45-U/I-GB**
4993781

YAMAKAWA 55-U/I

BASE 60 ARTCERAMIC



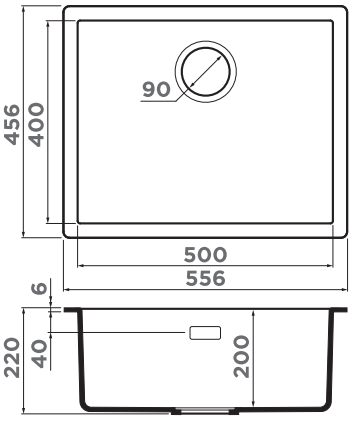

ОСОБЕННОСТИ

Материал: ARTCERAMIC
Толщина, мм: 6
Метод производства: литье

ВЫРЕЗ ПОД МОЙКУ

Размер выреза под мойку, мм: 546x446
Угловой радиус врезки, мм: 10
Размер монтажной тумбы, см: 60

ГАРАНТИЯ

20 лет

КОМПЛЕКТАЦИЯ

Крепления для всех типов монтажа, донный клапан, декоративный корзинчатый элемент, сифон

ARTCERAMIC 10. белый
YAMAKAWA **55-U/I-WH**
4993783

ARTCERAMIC 30. Leningrad grey
YAMAKAWA **55-U/I-GR**
4993777

ARTCERAMIC 26. Графит
YAMAKAWA **55-U/I-GB**
4993780

НОВЫЙ ЦВЕТ
ARTCERAMIC 50. Deep Ocean
YAMAKAWA **55-U/I-DO**
4997032

НОВЫЙ ЦВЕТ
ARTCERAMIC 60. Canyon
YAMAKAWA **55-U/I-CN**
4997033



РЕКОМЕНДУЕМЫЕ АКСЕССУАРЫ



ИЗМЕЛЬЧИТЕЛЬ

NAGARE **500**
4995060
NAGARE **750**
4995059
NAGARE **1000**
4995058
269 стр.



РАЗДЕЛОЧНАЯ ДОСКА

CB-04-**WOOD-L**
4999009
247 стр.

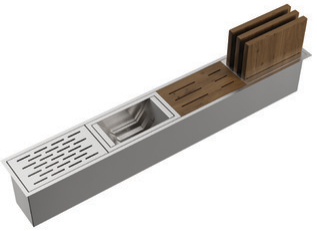

ВСТРАИВАЕМАЯ СУШКА

DRY-01-**IN**
4999010
DRY-01-**GM**
4999011
DRY-01-**LG**
4999012
245 стр.



СМЕСИТЕЛЬ

NAKAGAWA 2
PLUS-**GB 4994343**
NAKAGAWA 2
PLUS-**BN 4994342**
NAKAGAWA 2
PLUS-**C 4994341**
больше цветов
на 191 стр.



СМЕСИТЕЛЬ

SHINAGAWA 2
PLUS-**GB 4994343**
SHINAGAWA 2
PLUS-**BN 4994342**
SHINAGAWA 2
PLUS-**C 4994341**
больше цветов
на 177 стр.

ДОЗАТОР



OM-02-**GB**
4995026
больше цветов
на 239 стр.

KITAGAWA 100



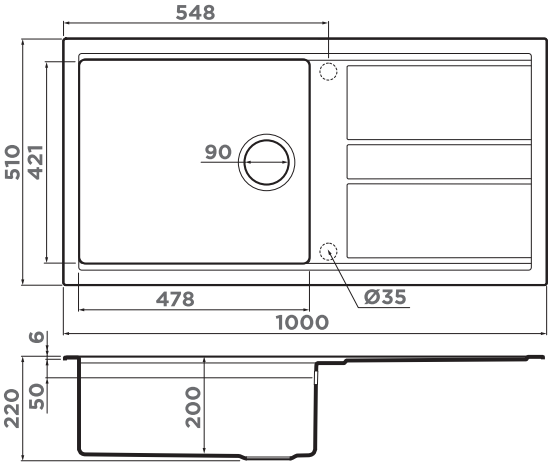

60 СМ

ARTCERAMIC® Врезной монтаж

ОСОБЕННОСТИ

Материал: ARTCERAMIC
Толщина, мм: 6
Метод производства: литье
ОБОРАЧИВАЕМАЯ ЧАША МОЙКИ

ВЫРЕЗ ПОД МОЙКУ

Размер выреза под мойку, мм: 980x490
Угловой радиус врезки, мм: 10
Размер монтажной тумбы, см: 60

ГАРАНТИЯ

20 лет

КОМПЛЕКТАЦИЯ

Крепления для всех типов монтажа, донный клапан, декоративный корзинчатый элемент, сифон

ARTCERAMIC 10. белый
KITAGAWA **100-WH**
4993787

ARTCERAMIC 30. Leningrad grey
KITAGAWA **100-GR**
4993788

ARTCERAMIC 26. Графит
KITAGAWA **100-GB**
4993786

KITAGAWA 100-2



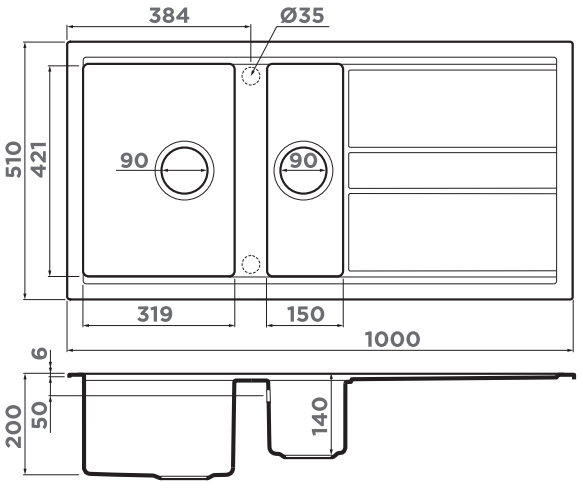

ОСОБЕННОСТИ

Материал: ARTCERAMIC
Толщина, мм: 6
Метод производства: литье
ОБОРАЧИВАЕМАЯ ЧАША МОЙКИ

ВЫРЕЗ ПОД МОЙКУ

Размер выреза под мойку, мм: 980x490
Угловой радиус врезки, мм: 10
Размер монтажной тумбы, см: 60

ГАРАНТИЯ

20 лет

КОМПЛЕКТАЦИЯ

Крепления для всех типов монтажа, донный клапан, декоративный корзинчатый элемент, сифон

ARTCERAMIC 10. белый
KITAGAWA **100-2-WH**
4993803

ARTCERAMIC 30. Leningrad grey
KITAGAWA **100-2-GR**
4993804

ARTCERAMIC 26. Графит
KITAGAWA **100-2-GB**
4993805



РЕКОМЕНДУЕМЫЕ АКСЕССУАРЫ



РАЗДЕЛОЧНАЯ ДОСКА

CB-YAMAKAWA
4999031
249 стр.

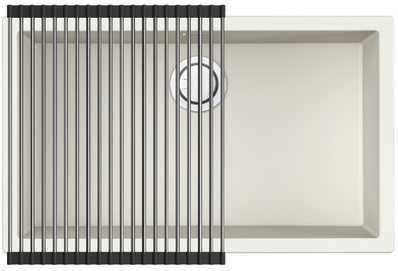

РОЛЛ-МАТ

ROLL-03-IN
4997005
241 стр.

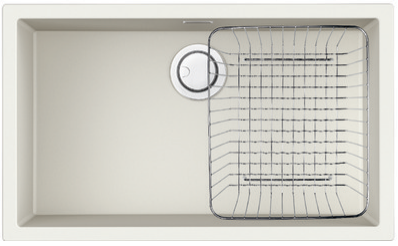

КОРЗИНА

CO-01-IN
4999001
250 стр.



РАЗДЕЛОЧНАЯ ДОСКА

CB-KITAGAWA 86-LB
4999035
249 стр.



ИЗМЕЛЬЧИТЕЛЬ

NAGARE 500
4995060
NAGARE 750
4995059
NAGARE 1000
4995058

269 стр.



СМЕСИТЕЛЬ

KANTO-BN-WH
4994298
KANTO-C
4994015

больше цветов
на 185 стр.



ДОЗАТОР

OM-02-BN
4995008
больше цветов
на 239 стр.



СМЕСИТЕЛЬ

AKITA-S-C
4994330
AKITA-S-BN
4994302

больше цветов
на 181 стр.



СМЕСИТЕЛЬ

NAGANO-GB
4994284
NAGANO-GM
4994179

больше цветов
на 189 стр.

YAMAKAWA 75-U/I

BASE 80 · ARTCERAMIC



Смотрите видео про YAMAKAWA 75

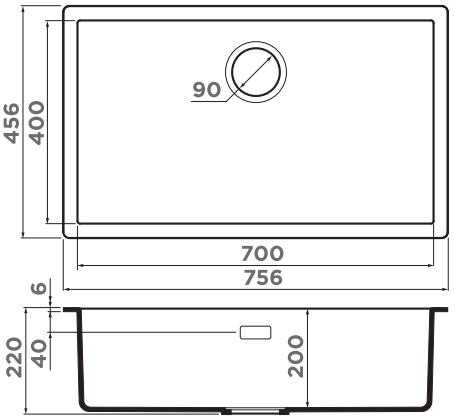

80 90 см

ARTCERAMIC® Врезной монтаж

ОСОБЕННОСТИ

Материал: ARTCERAMIC
Толщина, мм: 6
Метод производства: литье

ВЫРЕЗ ПОД МОЙКУ

Размер выреза под мойку, мм: 746x446
Угловой радиус врезки, мм: 10
Размер монтажной тумбы, см: 80

ГАРАНТИЯ

20 лет

КОМПЛЕКТАЦИЯ

Крепления для всех типов монтажа, донный клапан, декоративный корзинчатый элемент, сифон

ARTCERAMIC 10. белый	ARTCERAMIC 30. Leningrad grey	ARTCERAMIC 26. Графит	НОВЫЙ ЦВЕТ ARTCERAMIC 50. Deep Ocean	НОВЫЙ ЦВЕТ ARTCERAMIC 60. Canyon
YAMAKAWA **75-U/I-WH** **4993782**	YAMAKAWA **75-U/I-GR** **4993776**	YAMAKAWA **75-U/I-GB** **4993779**	YAMAKAWA **55-U/I-DO** **4997029**	YAMAKAWA **55-U/I-CN** **4997030**

KITAGAWA 86-LB

Смотрите видео про KITAGAWA 86-LB

BASE 90 · ARTCERAMIC



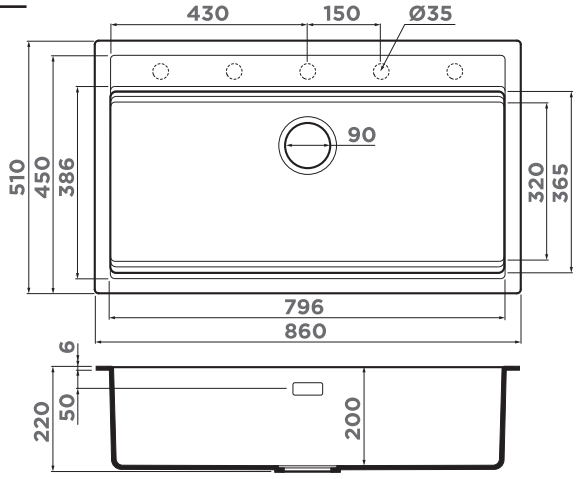

ОСОБЕННОСТИ

Материал: ARTCERAMIC
Толщина, мм: 6
Метод производства: литье

ВЫРЕЗ ПОД МОЙКУ

Размер выреза под мойку, мм: 840x490
Угловой радиус врезки, мм: 10
Размер монтажной тумбы, см: 90

ГАРАНТИЯ

20 лет

КОМПЛЕКТАЦИЯ

Крепления для всех типов монтажа, донный клапан, декоративный корзинчатый элемент, сифон, разделочная доска CB-Kitagawa 86-LB (1 шт.)

ARTCERAMIC 10. белый	ARTCERAMIC 30. Leningrad grey	ARTCERAMIC 26. Графит
KITAGAWA **86-LB-WH** **4993795**	KITAGAWA **86-LB-GR** **4993796**	KITAGAWA **86-LB-GB** **4993794**

ЭСТЕТИКА СТИЛЯ И ПРОСТОТА ИСПОЛЬЗОВАНИЯ

С OMOIKIRI KINARU PRO

Рабочая дизайнерская станция **OMOIKIRI KINARU PRO** — это место, где функциональность и детали определяют стандарты качества завтрашнего дня.

Новое эргономичное решение для Вашей кухни, состоящее из удобных элементов: глубокой мойки **KINARU PRO 86**, встраиваемой сушки **DRY-03 PRO** и подставок-сушек под тарелки и стаканы, входящих в комплект. Непревзойденное качество и долголетнее использование мойки KINARU 86 PRO и сушки DRY-03 PRO, гарантирует материал **ARTCERAMIC**.

Двухуровневая мойка **KINARU PRO 86** с интегрированными ступенчатыми направляющими создана стать вашим незаменимым помощником.
На верхнем уровне расположена боковая зона для смесителя и дозатора. Такое расположение дарит комфортное мытье и улучшает эргономику при приготовлении пищи у мойки. Декоративная крышка слива OMOIKIRI, изготовленная из ARTCERAMIC, придает целостность просторной чаше, а правильный наклон дна улучшает поток воды в сливное отверстие.

Встраиваемая сушка **DRY-03 PRO**, включающая в себя подставки-сушки под тарелки и под стаканы для KINARU 86 PRO превращается в настоящую рабочую станцию нового поколения. Подставка-сушка **FP-01 PRO** - это алюминиевая многозадачная подставка, на которой можно разместить стаканы, небольшие вазочки, столовые приборы и посуду. Подставка-сушка **FG-01 PRO** - это практичный алюминиевый коландер для посуды, в котором Вы можете высушить посуду простым и эффективным способом.

Кроме классических цветов белого и графита, мойка и встраиваемая сушка рабочей станции KINARU PRO представлены в трендовых цветах 2020 года, которые помогут раскрыть Вашу индивидуальность: **Deep Ocean** - благородный глубокий зелено-синий, и **Canyon** - элегантный насыщенный красно-оранжевый. Новые цвета станут настоящим акцентом вашей кухни. Подчеркнуть стиль помогают элементы мойки, сушки и подставки-сушки для тарелок и стаканов, выполненные в черном матовом цвете. Дополнить композицию помогут смесители, выполненные в цвете графит от OMOIKIRI.

ПРИГОТОВЬТЕСЬ К НОВОМУ ОПЫТУ НА КУХНЕ, К ИННОВАЦИОННОМУ ПРОСТРАНСТВУ, В КОТОРОМ ВСЁ ИМЕННО ТАК, КАК ДОЛЖНО БЫТЬ



ARTCERAMIC

奇なる

DRY-03 PRO
ВСТРАИВАЕМАЯ СУШКА



FG-01 PRO
МНОГОФУНКЦИОНАЛЬНЫЕ АКСЕССУАРЫ



FP-01 PRO

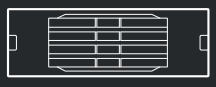



KINARU PRO 86-U/I
ДВУХУРОВНЕВАЯ МОЙКА

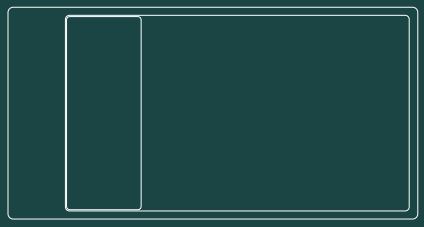

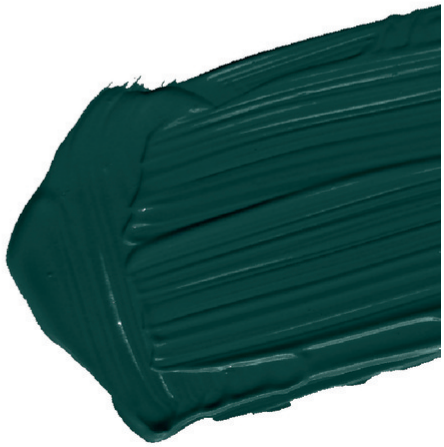

KINARU PRO 86-U/I

НОВАЯ МОДЕЛЬ

BASE 90

ARTCERAMIC



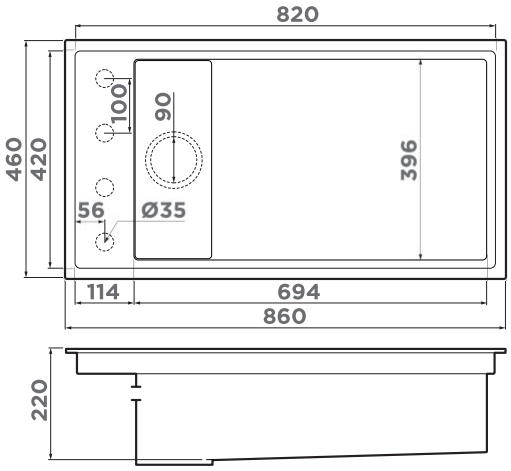

ОСОБЕННОСТИ

Материал: ARTCERAMIC
Толщина, мм: 6
Метод производства: литье
ОБОРАЧИВАЕМАЯ ЧАША МОЙКИ

ВЫРЕЗ ПОД МОЙКУ

Размер выреза под мойку, мм: 850x450
Угловой радиус врезки, мм: 5
Размер монтажной тумбы, см: 90

ГАРАНТИЯ

20 лет

КОМПЛЕКТАЦИЯ

Крепления для всех типов монтажа, донный клапан, декоративный корзинчатый элемент, сифон

ARTCERAMIC
10. белый

KINARU **PRO 86-U/I-WH**
4997026

ARTCERAMIC
26. Графит

KINARU **PRO 86-U/I-GB**
4997027

НОВЫЙ ЦВЕТ

ARTCERAMIC
50. Deep Ocean

KINARU **PRO 86-U/I-DO**
4997024

НОВЫЙ ЦВЕТ

ARTCERAMIC
60. Canyon

KINARU **PRO 86-U/I-CN**
4997025

РЕКОМЕНДУЕМЫЕ АКСЕССУАРЫ



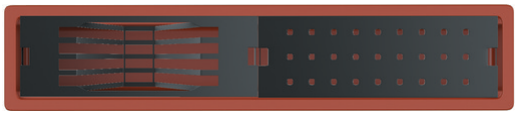

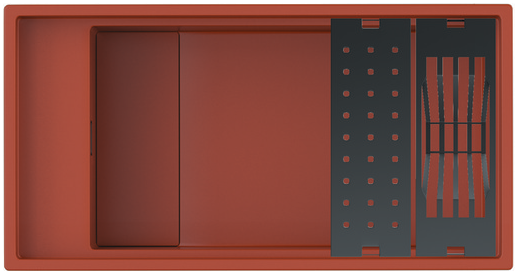

ВСТРАИВАЕМАЯ СУШКА

DRY-03 PRO**-WH**
4999042

DRY-03 PRO**-GB**
4999043

DRY-03 PRO**-DO**
4999040

DRY-03 PRO**-CN**
4999041

ПОДСТАВКИ-СУШКИ ДЛЯ ПОСУДЫ

FG-01 PRO**-BL MATT**
4999045

FP-01 PRO**-BL MATT**
4999046

DRY-03 PRO

НОВАЯ МОДЕЛЬ

ВСТРАИВАЕМАЯ СУШКА



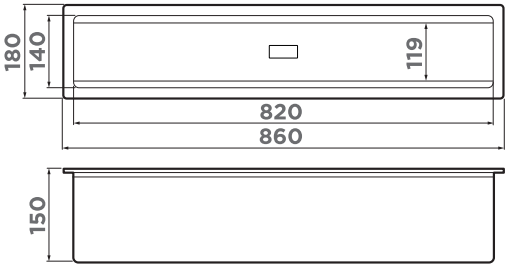

90 СМ

ARTCERAMIC® Врезной монтаж

ОСОБЕННОСТИ

Материал: ARTCERAMIC
Толщина, мм: 6
Метод производства: литье

ВЫРЕЗ ПОД МОЙКУ

Размер выреза под мойку, мм: 850x170
Угловой радиус врезки, мм: 5
Размер монтажной тумбы, см: 90

ГАРАНТИЯ

20 лет

КОМПЛЕКТАЦИЯ

Крепления для всех типов монтажа, донный клапан, выпуск, сифон, подставка-сушка под тарелки, подставка-сушка под стаканы

ARTCERAMIC 10. белый
DRY-03 PRO-**WH**
4999042

ARTCERAMIC 26. Графит
DRY-03 PRO-**GB**
4999043

НОВЫЙ ЦВЕТ
ARTCERAMIC 50. Deep Ocean
DRY-03 PRO-**DO**
4999040

НОВЫЙ ЦВЕТ
ARTCERAMIC 60. Canyon
DRY-03 PRO-**CN**
4999041

В КОМПЛЕКТЕ:

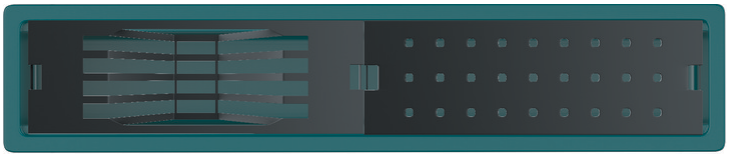

ПОДСТАВКИ-СУШКИ ДЛЯ ПОСУДЫ

FG-01 PRO-**BL MATT**
4999045

FP-01 PRO-**BL MATT**
4999046

FG-01 PRO

ПОДСТАВКА- СУШКА ПОД ТАРЕЛКИ



027. Черный матовый
FG-01 PRO-**BL MATT**
4999045

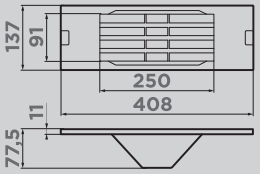

РАЗМЕР, ММ

408x137x11

МАТЕРИАЛ

аллюминий

ПОДХОДИТ ДЛЯ

мойки KINARU PRO 86-U/I и сушки DRY-03 PRO.

FP-01 PRO

ПОДСТАВКА- СУШКА ДЛЯ ПОСУДЫ

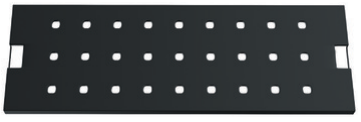

027. Черный матовый
FP-01 PRO-**BL MATT**
4999046

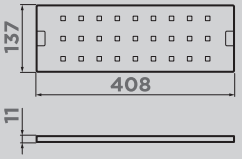

РАЗМЕР, ММ

408x137x11

МАТЕРИАЛ

аллюминий

ПОДХОДИТ ДЛЯ

мойки KINARU PRO 86-U/I и сушки DRY-03 PRO.

МОЙКИ ИЗ TETOGRANIT

ГАРАНТИЯ
15 лет



ВРЕЗНОЙ МОНТАЖ

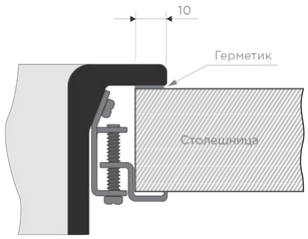

TETOGRANIT® — это связь гранита с акриловой смолой, которая выявляет лучшие качества гранита: выдерживает высокие температуры и удары. При изготовлении таких моек применяется специальный способ окрашивания частиц гранита: пигмент не только наносится на их поверхность, но и проникает во внутренние структуры камня благодаря запеканию при температуре выше 700 градусов.

ЛЕГКИЕ И ТОНКИЕ

Мойки OMOIKIRI, произведенные по инновационной технологии ALT™ (Advanced Lightweight Technologies™) отличаются максимально тонким бортом. Такие мойки легче и презентабельнее аналогичных гранитных моделей. К тому же такое современное исполнение моек никак не принижает их качество: мойки из TETOGRANIT® обладают повышенной твердостью и ударопрочностью. Вес моек зависит от нескольких факторов: размера, дизайна модели и литьевых форм. Использование старой формы может послужить причиной траты большего количества материала, нежели применение новой, оптимизированной литьевой формы, которую используют в мойках OMOIKIRI. И чем больше материала удается сэкономить, работая с хорошими формами, тем эффективней будет результат: мойка будет легче.

ГИГИЕНИЧНОСТЬ МАТЕРИАЛА

Мойки OMOIKIRI обладают повышенной устойчивостью к появлению бактерий, грибка благодаря внедрению уникального компонента — TETORON®. Дополнительно в состав акриловой смолы входят ионы серебра, которые препятствуют размножению бактерий на поверхности мойки.

ХИМИЧЕСКАЯ ИНЕРТНОСТЬ

Кварцевый песок в составе мойки имеет кристаллическую структуру, что придает мойке устойчивость к воздействию различных кислот и щелочей, гарантируя неизменность внешнего вида мойки и ее безопасность.

ТЕРМОУСТОЙЧИВОСТЬ

Одним из составляющих наполнителя для моек является кварцевый песок, который очень тверд и тугоплавок, а его химический состав обеспечивает пожаробезопасность и повышенную термоустойчивость. Мойки TETOGRANIT® выдерживают высокие температуры до 280°C.

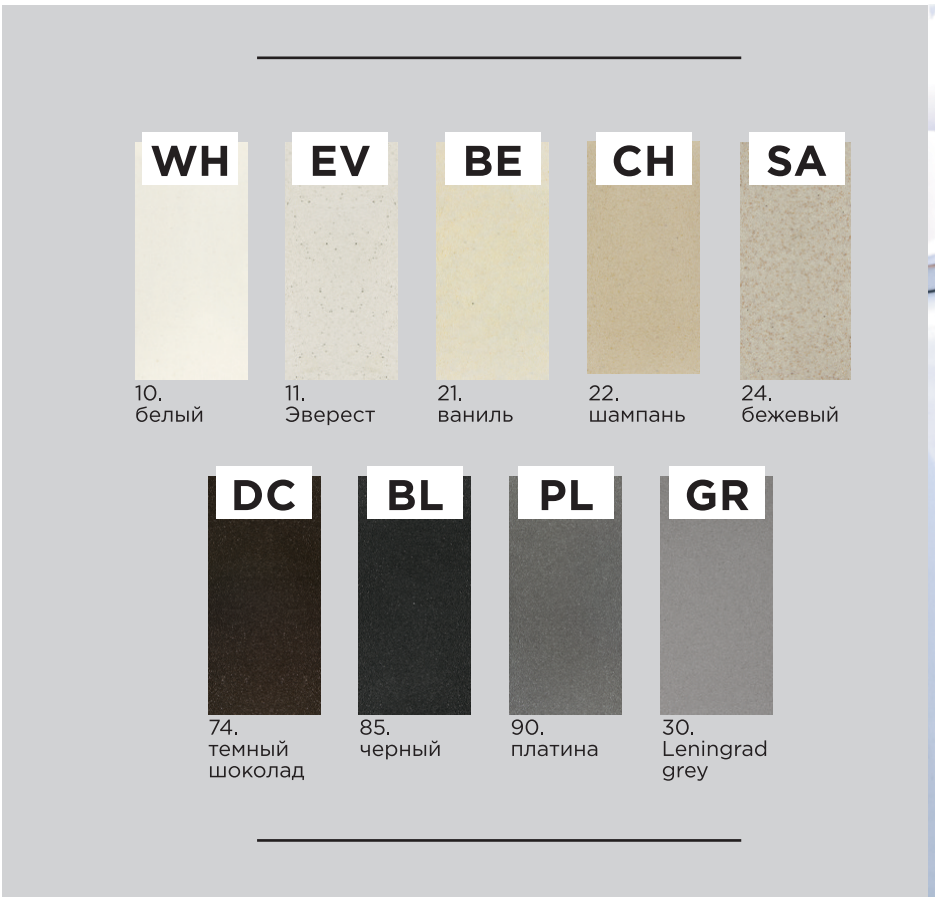



ЭКОЛОГИЧНОСТЬ

Мойки изготовлены из химически неактивных материалов, благодаря чему не вступают в реакцию с продуктами и полностью безопасны для здоровья.

УДАРОПРОЧНОСТЬ

Преимуществом моек из TETOGRANIT® является ударопрочность. Этот эффект достигается благодаря воздействию акриловой смолы на поверхность мойки.

УСТОЙЧИВОСТЬ К ЦАРАПИНАМ

Материал экстремально устойчив к любым механическим повреждениям: будь то деформации, сколы или царапины. Повреждение поверхности мойки кухонным ножом также исключено.

ПРОСТОТА В УХОДЕ

Ухаживать за мойкой очень легко: любые загрязнения можно удалить при помощи влажной губки или тряпки.

СТОЙКОСТЬ ЦВЕТА

За время использования мойка не потеряет свой первоначальный цвет. Даже при длительном воздействии солнечных лучей она не выгорает.

ПРИЯТНАЯ ТЕКСТУРА

За счет модифицированной полимерной смолы и инновационных добавок, содержащихся в мойках, поверхность обладает восхитительной и приятной на ощупь структурой.

BOSEN 41



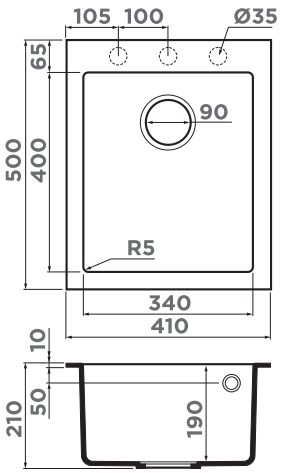

РАЗДЕЛОЧНАЯ ДОСКА



CB-04-**WOOD-L**
4999009
247 стр.

ОСОБЕННОСТИ

Материал: TETOGRANIT
Толщина, мм: 10
Метод производства: литье

ВЫРЕЗ ПОД МОЙКУ

Размер выреза под мойку, мм: 390x480
Размер монтажной тумбы, см: 45

ГАРАНТИЯ

15 лет

КОМПЛЕКТАЦИЯ

Крепления, донный клапан, сифон

TETOGRANIT 10. белый	TETOGRANIT 11. эверест	TETOGRANIT 21. ваниль	TETOGRANIT 22. шампань	TETOGRANIT 24. бежевый	METAL TETOGRANIT 74. темный шоколад	METAL TETOGRANIT 85. черный	METAL TETOGRANIT 90. платина	METAL TETOGRANIT 30. Leningrad grey
BOSEN **41-WH** **4993144**	BOSEN **41-EV** **4993219**	BOSEN **41-BE** **4993142**	BOSEN **41-CH** **4993243**	BOSEN **41-SA** **4993143**	BOSEN **41-DC** **4993217**	BOSEN **41-BL** **4993141**	BOSEN **41-PL** **4993218**	BOSEN **41-GR** **4993543**

BOSEN 47

НОВАЯ МОДЕЛЬ



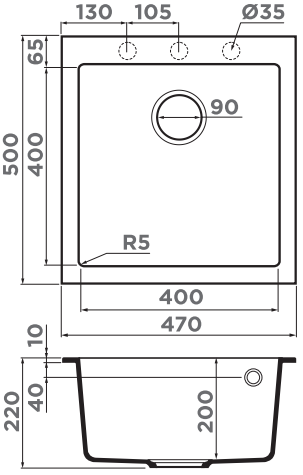

РОЛЛ-МАТ

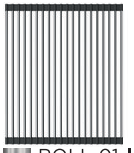

ROLL-01-**IN**
4997003
241 стр.

ОСОБЕННОСТИ

Материал: TETOGRANIT
Толщина, мм: 10
Метод производства: литье

ВЫРЕЗ ПОД МОЙКУ

Размер выреза под мойку, мм: 450x480
Размер монтажной тумбы, см: 45

ГАРАНТИЯ

15 лет

КОМПЛЕКТАЦИЯ

Крепления, донный клапан, сифон

TETOGRANIT 10. белый	TETOGRANIT 11. эверест	TETOGRANIT 21. ваниль	TETOGRANIT 22. шампань	TETOGRANIT 24. бежевый	METAL TETOGRANIT 74. темный шоколад	METAL TETOGRANIT 85. черный	METAL TETOGRANIT 90. платина	METAL TETOGRANIT 30. Leningrad grey
BOSEN **47-WH** **4993589**	BOSEN **47-EV** **4993592**	BOSEN **47-BE** **4993587**	BOSEN **47-CH** **4993593**	BOSEN **47-SA** **4993588**	BOSEN **47-DC** **4993590**	BOSEN **47-BL** **4993586**	BOSEN **47-PL** **4993591**	BOSEN **47-GR** **4993594**

SAKAIME 60E



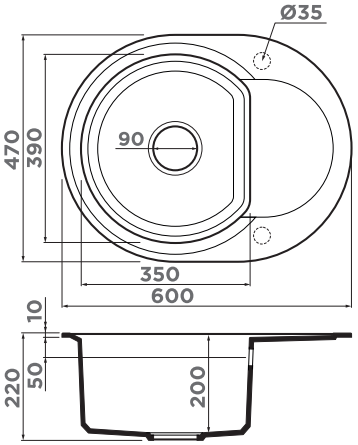

ДЕКОРАТИВНЫЙ ЭЛЕМЕНТ



DEC-IN 4957061
больше цветов на 251 стр.

45 СМ

TETOGRANIT® Врезной монтаж

ОСОБЕННОСТИ

Материал: TETOGRANIT
Толщина, мм: 10
Метод производства: литье
ОБОРАЧИВАЕМАЯ ЧАША МОЙКИ

ВЫРЕЗ ПОД МОЙКУ

Размер выреза под мойку, мм: по шаблону на упаковке
Размер монтажной тумбы, см: 45

ГАРАНТИЯ

15 лет

КОМПЛЕКТАЦИЯ

Крепления, донный клапан, сифон

TETOGRANIT 10. белый	TETOGRANIT 11. эверест	TETOGRANIT 21. ваниль	TETOGRANIT 22. шампань	TETOGRANIT 24. бежевый	METAL TETOGRANIT 74. темный шоколад	METAL TETOGRANIT 85. черный	METAL TETOGRANIT 90. платина	METAL TETOGRANIT 30. Leningrad grey
SAKAIME **60E-WH** **4993136**	SAKAIME **60E-EV** **4993207**	SAKAIME **60E-BE** **4993121**	SAKAIME **60E-CH** **4993239**	SAKAIME **60E-SA** **4993122**	SAKAIME **60E-DC** **4993205**	SAKAIME **60E-BL** **4993120**	SAKAIME **60E-PL** **4993206**	SAKAIME **60E-GR** **4993544**

SAKAIME 68

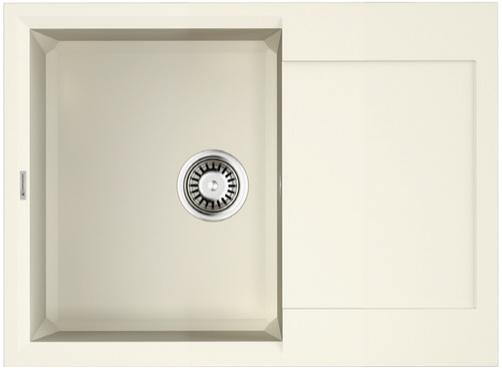

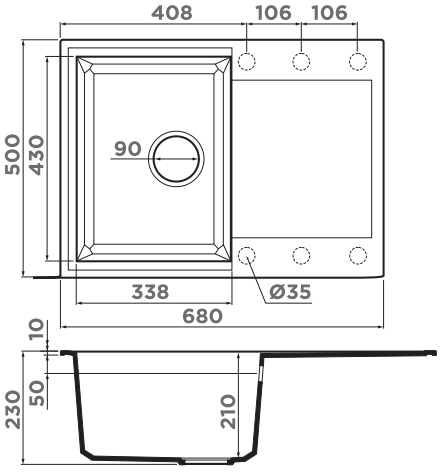

ОСОБЕННОСТИ

Материал: TETOGRANIT
Толщина, мм: 10
Метод производства: литье
ОБОРАЧИВАЕМАЯ ЧАША МОЙКИ

ВЫРЕЗ ПОД МОЙКУ

Размер выреза под мойку, мм: 660x480
Размер монтажной тумбы, см: 45

ГАРАНТИЯ

15 лет

КОМПЛЕКТАЦИЯ

Крепления, донный клапан, сифон

TETOGRANIT 10. белый	TETOGRANIT 11. эверест	TETOGRANIT 21. ваниль	TETOGRANIT 22. шампань	TETOGRANIT 24. бежевый	METAL TETOGRANIT 74. темный шоколад	METAL TETOGRANIT 85. черный	METAL TETOGRANIT 90. платина	METAL TETOGRANIT 30. Leningrad grey
SAKAIME **68-WH** **4993126**	SAKAIME **68-EV** **4993194**	SAKAIME **68-BE** **4993109**	SAKAIME **68-CH** **4993235**	SAKAIME **68-SA** **4993110**	SAKAIME **68-DC** **4993192**	SAKAIME **68-BL** **4993108**	SAKAIME **68-PL** **4993193**	SAKAIME **68-GR** **4993545**

YASUGATA 86

BASE 45 TETOGRANIT



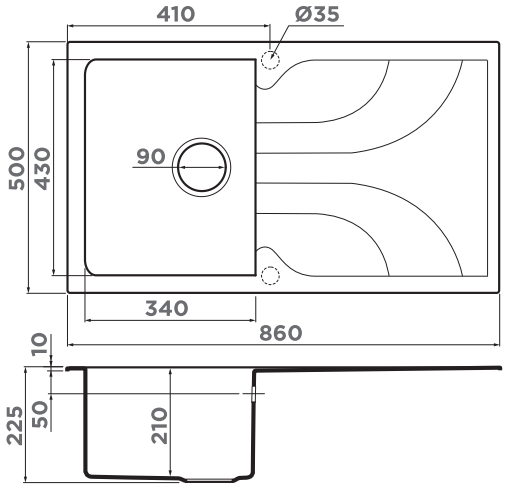

ОСОБЕННОСТИ

Материал: TETOGRANIT
Толщина, мм: 10
Метод производства: литье
ОБОРАЧИВАЕМАЯ ЧАША МОЙКИ

ВЫРЕЗ ПОД МОЙКУ

Размер выреза под мойку, мм: 840x485
Размер монтажной тумбы, см: 45

ГАРАНТИЯ

15 лет

КОМПЛЕКТАЦИЯ

Крепления, донный клапан, сифон

TETOGRANIT 10. белый	TETOGRANIT 11. эверест	TETOGRANIT 21. ваниль	TETOGRANIT 22. шампань	TETOGRANIT 24. бежевый	METAL TETOGRANIT 74. темный шоколад	METAL TETOGRANIT 85. черный	METAL TETOGRANIT 90. платина	METAL TETOGRANIT 30. Leningrad grey
YASUGATA **86-WH** **4993871**	YASUGATA **86-EV** **4993874**	YASUGATA **86-BE** **4993869**	YASUGATA **86-CH** **4993873**	YASUGATA **86-SA** **4993870**	YASUGATA **86-DC** **4993872**	YASUGATA **86-BL** **4993868**	YASUGATA **86-PL** **4993875**	YASUGATA **86-GR** **4993546**

РЕКОМЕНДУЕМЫЕ АКСЕССУАРЫ



мойка:
YASUGATA 86-EV
смеситель:
KANTO PVD-GM+
сменный шланг
OT-01-BL
декоративный
элемент для
выпуска: DEC-GM

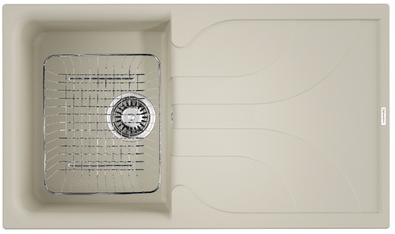

КОРЗИНА

CO-01-**IN**
4999001
250 стр.



СМЕСИТЕЛЬ

NAGANO-**GB**
4994284
NAGANO-**GM**
4994179
NAGANO-**BL**
4994047

больше цветов
на 189 стр.



ИЗМЕЛЬЧИТЕЛЬ

NAGARE **500**
4995060
NAGARE **750**
4995059
NAGARE **1000**
4995058

269 стр.

MIYA 50R

НОВАЯ МОДЕЛЬ

BASE 45 | TETOGRANIT



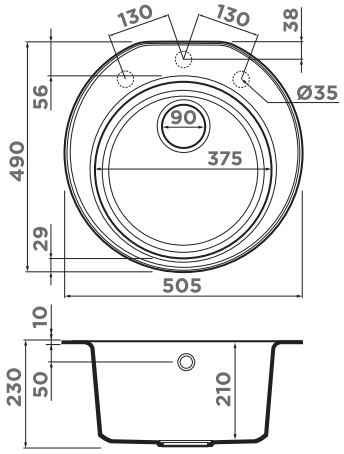

АРМАТУРА



WK-1-R-**IN** 4956486
WK-1-R-**G** 4956499
WK-1-R-**AB** 4956487
254 стр.

45 50 СМ

TETOGRANIT® Врезной монтаж

ОСОБЕННОСТИ

Материал: TETOGRANIT
Толщина, мм: 10
Метод производства: литье

ВЫРЕЗ ПОД МОЙКУ

Размер выреза под мойку, мм: по шаблону на упаковке
Размер монтажной тумбы, см: 45

ГАРАНТИЯ

15 лет

КОМПЛЕКТАЦИЯ

Крепления, донный клапан, сифон

TETOGRANIT 10. белый	TETOGRANIT 11. эверест	TETOGRANIT 21. ваниль	TETOGRANIT 22. шампань	TETOGRANIT 24. бежевый	METAL TETOGRANIT 74. темный шоколад	METAL TETOGRANIT 85. черный	METAL TETOGRANIT 90. платина	METAL TETOGRANIT 30. Leningrad grey
MIYA **50R-WH** **4993506**	MIYA **50R-EV** **4993510**	MIYA **50R-BE** **4993504**	MIYA **50R-CH** **4993508**	MIYA **50R-SA** **4993505**	MIYA **50R-DC** **4993507**	MIYA **50R-BL** **4993502**	MIYA **50R-PL** **4993511**	MIYA **50R-GR** **4993582**

YASUGATA 48R

BASE 50 | TETOGRANIT



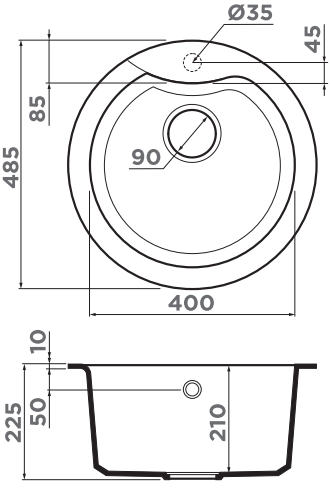

ОСОБЕННОСТИ

Материал: TETOGRANIT
Толщина, мм: 10
Метод производства: литье

ВЫРЕЗ ПОД МОЙКУ

Размер выреза под мойку, мм: по шаблону на упаковке
Размер монтажной тумбы, см: 50

ГАРАНТИЯ

15 лет

КОМПЛЕКТАЦИЯ

Крепления, донный клапан, сифон

TETOGRANIT 10. белый	TETOGRANIT 11. эверест	TETOGRANIT 21. ваниль	TETOGRANIT 22. шампань	TETOGRANIT 24. бежевый	METAL TETOGRANIT 74. темный шоколад	METAL TETOGRANIT 85. черный	METAL TETOGRANIT 90. платина	METAL TETOGRANIT 30. Leningrad grey
YASUGATA **48R-WH** **4993133**	YASUGATA **48R-EV** **4993213**	YASUGATA **48R-BE** **4993131**	YASUGATA **48R-CH** **4993241**	YASUGATA **48R-SA** **4993132**	YASUGATA **48R-DC** **4993211**	YASUGATA **48R-BL** **4993130**	YASUGATA **48R-PL** **4993212**	YASUGATA **48R-GR** **4993547**

DAISEN 65T

НОВАЯ МОДЕЛЬ

BASE 50



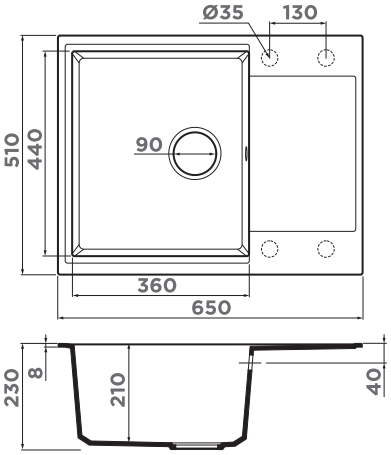

ДЕКОРАТИВНЫЙ ЭЛЕМЕНТ



DEC-AB
4957089
больше цветов
на 251 стр.

ОСОБЕННОСТИ

Материал: TETOGRANIT
Толщина, мм: 8
Метод производства: литье
ОБОРАЧИВАЕМАЯ ЧАША МОЙКИ

ВЫРЕЗ ПОД МОЙКУ

Размер выреза под мойку, мм: 630x490
Размер монтажной тумбы, см: 50

ГАРАНТИЯ

15 лет

КОМПЛЕКТАЦИЯ

Крепления, донный клапан, сифон

TETOGRANIT 10. белый	TETOGRANIT 11. эверест	TETOGRANIT 21. ваниль	TETOGRANIT 22. шампань	TETOGRANIT 24. бежевый	METAL TETOGRANIT 74. темный шоколад	METAL TETOGRANIT 85. черный	METAL TETOGRANIT 90. платина	METAL TETOGRANIT 30. Leningrad grey
DAISEN **65T-WH** **4993514**	DAISEN **65T-EV** **4993516**	DAISEN **65T-BE** **4993513**	DAISEN **65T-CH** **4993515**	DAISEN **65T-SA** **4993520**	DAISEN **65T-DC** **4993518**	DAISEN **65T-BL** **4993519**	DAISEN **65T-PL** **4993517**	DAISEN **65T-GR** **4993583**

SUMI 65

BASE 50



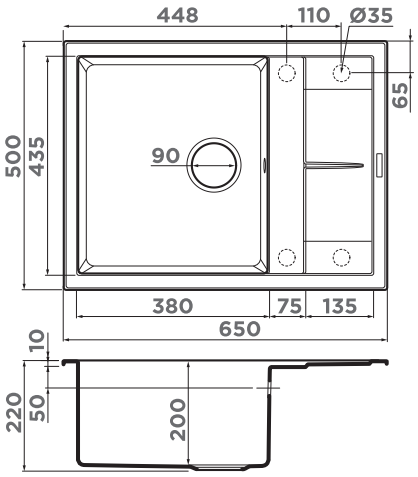

ОСОБЕННОСТИ

Материал: TETOGRANIT
Толщина, мм: 10
Метод производства: литье
ОБОРАЧИВАЕМАЯ ЧАША МОЙКИ

ВЫРЕЗ ПОД МОЙКУ

Размер выреза под мойку, мм: 630x480
Размер монтажной тумбы, см: 50

ГАРАНТИЯ

15 лет

КОМПЛЕКТАЦИЯ

Крепления, донный клапан, сифон

TETOGRANIT 10. белый	TETOGRANIT 11. эверест	TETOGRANIT 21. ваниль	TETOGRANIT 22. шампань	TETOGRANIT 24. бежевый	METAL TETOGRANIT 74. темный шоколад	METAL TETOGRANIT 85. черный	METAL TETOGRANIT 90. платина	METAL TETOGRANIT 30. Leningrad grey
SUMI **65-WH** **4993673**	SUMI **65-EV** **4993676**	SUMI **65-BE** **4993671**	SUMI **65-CH** **4993677**	SUMI **65-SA** **4993672**	SUMI **65-DC** **4993674**	SUMI **65-BL** **4993670**	SUMI **65-PL** **4993675**	SUMI **65-GR** **4993549**

SAKAIME 78

BASE 50 TETOGRANIT



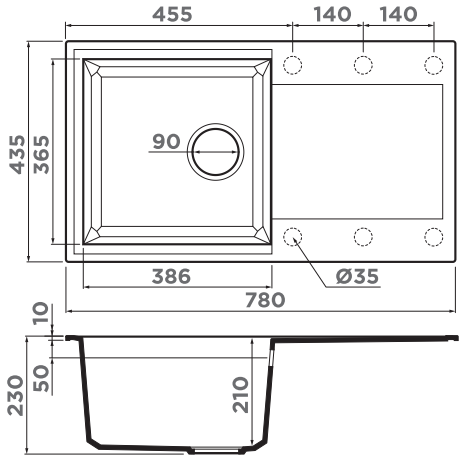

50 СМ

TETOGRANIT® Врезной монтаж

ОСОБЕННОСТИ

Материал: TETOGRANIT
Толщина, мм: 10
Метод производства: литье
ОБОРАЧИВАЕМАЯ ЧАША МОЙКИ

ВЫРЕЗ ПОД МОЙКУ

Размер выреза под мойку, мм: 760x415
Размер монтажной тумбы, см: 50

ГАРАНТИЯ

15 лет

КОМПЛЕКТАЦИЯ

Крепления, донный клапан, сифон

TETOGRANIT 10. белый	TETOGRANIT 11. эверест	TETOGRANIT 21. ваниль	TETOGRANIT 22. шампань	TETOGRANIT 24. бежевый	METAL TETOGRANIT 74. темный шоколад	METAL TETOGRANIT 85. черный	METAL TETOGRANIT 90. платина	METAL TETOGRANIT 30. Leningrad grey
SAKAIME **78-WH** **4993127**	SAKAIME **78-EV** **4993197**	SAKAIME **78-BE** **4993112**	SAKAIME **78-CH** **4993236**	SAKAIME **78-SA** **4993113**	SAKAIME **78-DC** **4993195**	SAKAIME **78-BL** **4993111**	SAKAIME **78-PL** **4993196**	SAKAIME **78-GR** **4993548**

DAISEN 78T

НОВАЯ МОДЕЛЬ

BASE 50 TETOGRANIT



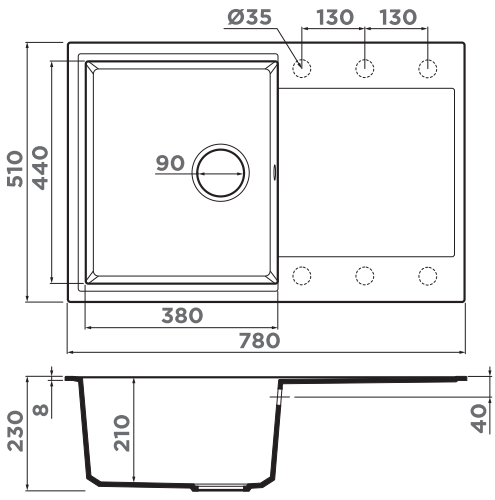

ОСОБЕННОСТИ

Материал: TETOGRANIT
Толщина, мм: 8
Метод производства: литье
ОБОРАЧИВАЕМАЯ ЧАША МОЙКИ

ВЫРЕЗ ПОД МОЙКУ

Размер выреза под мойку, мм: 760x490
Размер монтажной тумбы, см: 50

ГАРАНТИЯ

15 лет

КОМПЛЕКТАЦИЯ

Крепления, донный клапан, сифон

TETOGRANIT 10. белый	TETOGRANIT 11. эверест	TETOGRANIT 21. ваниль	TETOGRANIT 22. шампань	TETOGRANIT 24. бежевый	METAL TETOGRANIT 74. темный шоколад	METAL TETOGRANIT 85. черный	METAL TETOGRANIT 90. платина	METAL TETOGRANIT 30. Leningrad grey
DAISEN **78T-WH** **4993522**	DAISEN **78T-EV** **4993524**	DAISEN **78T-BE** **4993521**	DAISEN **78T-CH** **4993523**	DAISEN **78T-SA** **4993528**	DAISEN **78T-DC** **4993526**	DAISEN **78T-BL** **4993527**	DAISEN **78T-PL** **4993525**	DAISEN **78T-GR** **4993584**



РЕКОМЕНДУЕМЫЕ АКСЕССУАРЫ

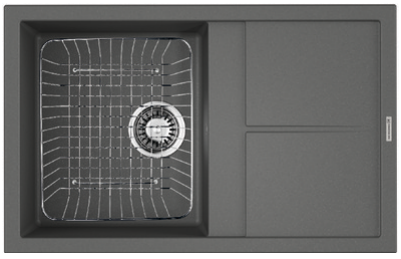

КОРЗИНА

CO-01-**IN**
4999001
250 стр.

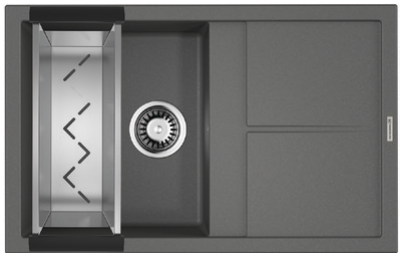

КОЛАНДЕР

CO-04-**IN**
4999022
243 стр.

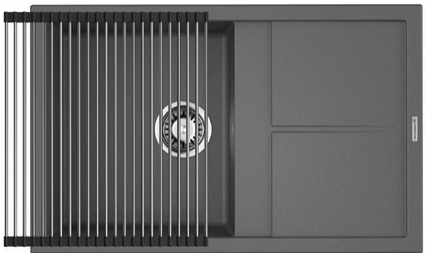

РОЛЛ-МАТ

ROLL-03-IN
4997005
241 стр.



СМЕСИТЕЛЬ

YAMADA-**WH**
4994227
YAMADA-**SA**
4994286
YAMADA-**BL**
4994226

больше цветов
на 179 стр.



СМЕСИТЕЛЬ

NAGANO-**WH**
4994054
NAGANO-**SA**
4994055
NAGANO-**BL**
4994047

больше цветов
на 189 стр.



СМЕСИТЕЛЬ

SHINAGAWA-**BL**
4994106
SHINAGAWA-**SA**
4994110
SHINAGAWA-**WH**
4994108

больше цветов
на 229 стр.

ДОЗАТОР



OM-02-**PL**
4995022
больше цветов
на 239 стр.



АРМАТУРА

WK-1-R-**IN**
4956486
WK-1-R-**G**
4956499
WK-1-R-**AB**
4956487

254 стр.

ДЕКОРАТИВНЫЙ ЭЛЕМЕНТ



DEC-**AB**
4957089
больше цветов
на 251 стр.

ИЗМЕЛЬЧИТЕЛЬ



NAGARE 500
4995060
NAGARE 750
4995059
NAGARE 1000
4995058
269 стр.

SUMI 79

BASE 50



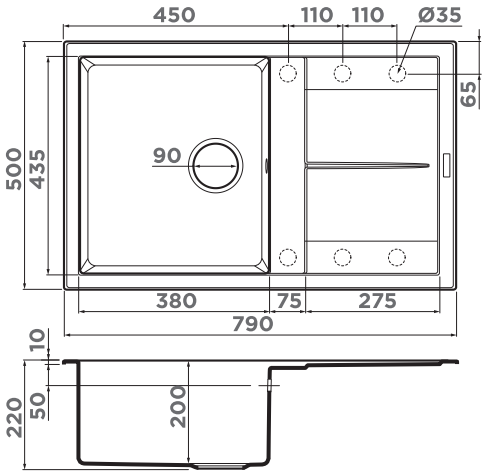

50 CM

TETOGRANIT® Врезной монтаж

ОСОБЕННОСТИ

Материал: TETOGRANIT
Толщина, мм: 10
Метод производства: литье
ОБОРАЧИВАЕМАЯ ЧАША МОЙКИ

ВЫРЕЗ ПОД МОЙКУ

Размер выреза под мойку, мм: 770x480
Размер монтажной тумбы, см: 50

ГАРАНТИЯ

15 лет

КОМПЛЕКТАЦИЯ

Крепления, донный клапан, сифон

TETOGRANIT 10. белый	TETOGRANIT 11. эверест	TETOGRANIT 21. ваниль	TETOGRANIT 22. шампань	TETOGRANIT 24. бежевый	METAL TETOGRANIT 74. темный шоколад	METAL TETOGRANIT 85. черный	METAL TETOGRANIT 90. платина	METAL TETOGRANIT 30. Leningrad grey
SUMI **79-WH** **4993665**	SUMI **79-EV** **4993668**	SUMI **79-BE** **4993663**	SUMI **79-CH** **4993669**	SUMI **79-SA** **4993664**	SUMI **79-DC** **4993666**	SUMI **79-BL** **4993662**	SUMI **79-PL** **4993667**	SUMI **79-GR** **4993552**

SAKAIME 79

BASE 50



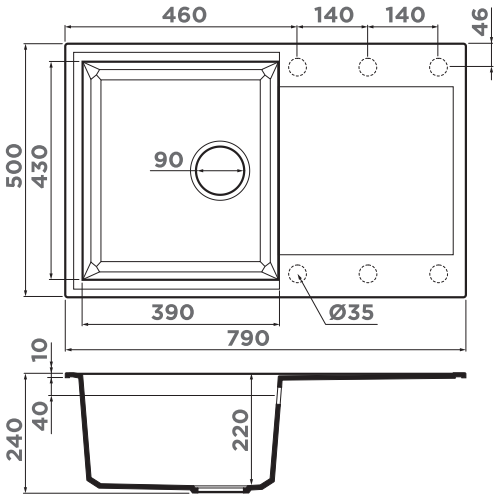

ОСОБЕННОСТИ

Материал: TETOGRANIT
Толщина, мм: 10
Метод производства: литье
ОБОРАЧИВАЕМАЯ ЧАША МОЙКИ

ВЫРЕЗ ПОД МОЙКУ

Размер выреза под мойку, мм: 770x490
Размер монтажной тумбы, см: 50

ГАРАНТИЯ

15 лет

КОМПЛЕКТАЦИЯ

Крепления, донный клапан, сифон

TETOGRANIT 10. белый	TETOGRANIT 11. эверест	TETOGRANIT 21. ваниль	TETOGRANIT 22. шампань	TETOGRANIT 24. бежевый	METAL TETOGRANIT 74. темный шоколад	METAL TETOGRANIT 85. черный	METAL TETOGRANIT 90. платина	METAL TETOGRANIT 30. Leningrad grey
SAKAIME **79-WH** **4993279**	SAKAIME **79-EV** **4993282**	SAKAIME **79-BE** **4993277**	SAKAIME **79-CH** **4993283**	SAKAIME **79-SA** **4993278**	SAKAIME **79-DC** **4993280**	SAKAIME **79-BL** **4993276**	SAKAIME **79-PL** **4993281**	SAKAIME **79-GR** **4993553**

BOSEN 57



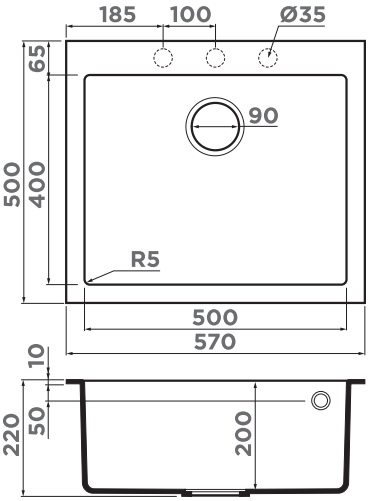

АРМАТУРА С КЛАПАНОМ-АВТОМАТОМ



WK-1-R-**IN**-A
4956164
252 стр.

ОСОБЕННОСТИ

Материал: TETOGRANIT
Толщина, мм: 10
Метод производства: литье

ВЫРЕЗ ПОД МОЙКУ

Размер выреза под мойку, мм: 550x480
Размер монтажной тумбы, см: 60

ГАРАНТИЯ

15 лет

КОМПЛЕКТАЦИЯ

Крепления, донный клапан, сифон

TETOGRANIT 10. белый	TETOGRANIT 11. эверест	TETOGRANIT 21. ваниль	TETOGRANIT 22. шампань	TETOGRANIT 24. бежевый	METAL TETOGRANIT 74. темный шоколад	METAL TETOGRANIT 85. черный	METAL TETOGRANIT 90. платина	METAL TETOGRANIT 30. Leningrad grey
BOSEN **57-WH** 4993148	BOSEN **57-EV** 4993222	BOSEN **57-BE** 4993146	BOSEN **57-CH** 4993244	BOSEN **57-SA** 4993147	BOSEN **57-DC** 4993220	BOSEN **57-BL** 4993145	BOSEN **57-PL** 4993221	BOSEN **57-GR** 4993556

РЕКОМЕНДУЕМЫЕ АКСЕССУАРЫ

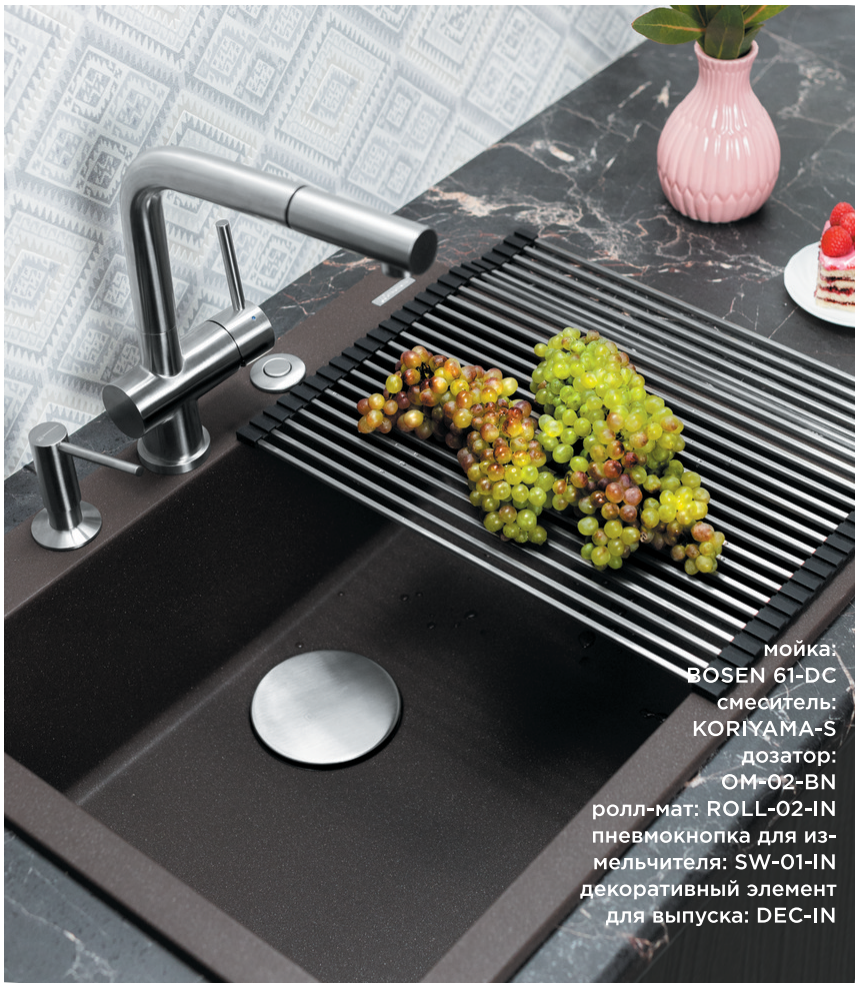



РОЛЛ-МАТ

ROLL-02-IN
4997004
241 стр.



СМЕСИТЕЛЬ

KORIYAMA-S
4991006
больше цветов на 197 стр.



ПНЕВМАТИЧЕСКАЯ КНОПКА ДЛЯ ИЗМЕЛЬЧИТЕЛЯ

SW-01-**IN**
4996039
272 стр.

TEDORI 57

BASE 60 | TETOGRANIT



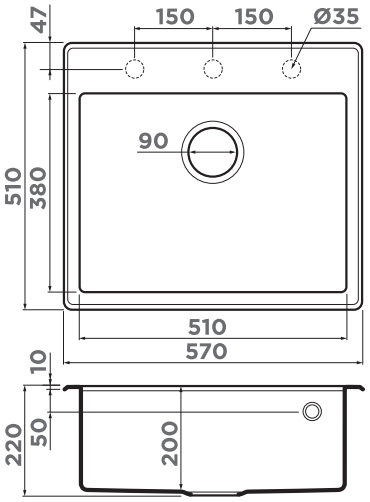

ДЕКОРАТИВНЫЙ ЭЛЕМЕНТ



DEC-IN
4957061
больше цветов
на 251 стр.

60 СМ

TETOGRANIT® Врезной монтаж

ОСОБЕННОСТИ

Материал: TETOGRANIT
Толщина, мм: 10
Метод производства: литье

ВЫРЕЗ ПОД МОЙКУ

Размер выреза под мойку, мм: 550x480
Размер монтажной тумбы, см: 60

ГАРАНТИЯ

15 лет

КОМПЛЕКТАЦИЯ

Крепления, донный клапан, сифон

TETOGRANIT 10. белый	TETOGRANIT 11. эверест	TETOGRANIT 21. ваниль	TETOGRANIT 22. шампань	TETOGRANIT 24. бежевый	METAL TETOGRANIT 74. темный шоколад	METAL TETOGRANIT 85. черный	METAL TETOGRANIT 90. платина	METAL TETOGRANIT 30. Leningrad grey
TEDORI **57-WH** **4993983**	TEDORI **57-EV** **4993986**	TEDORI **57-BE** **4993981**	TEDORI **57-CH** **4993985**	TEDORI **57-SA** **4993982**	TEDORI **57-DC** **4993984**	TEDORI **57-BL** **4993980**	TEDORI **57-PL** **4993987**	TEDORI **57-GR** **4993566**

BOSEN 61

BASE 60 | TETOGRANIT



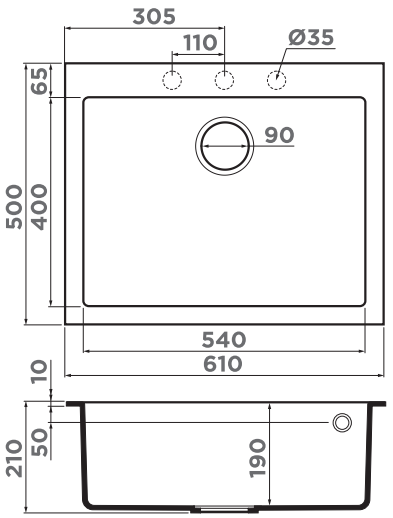

АРМАТУРА



WK-1-R-IN
4956486
WK-1-R-G
4956499
WK-1-R-AB
4956487
254 стр.

ОСОБЕННОСТИ

Материал: TETOGRANIT
Толщина, мм: 10
Метод производства: литье

ВЫРЕЗ ПОД МОЙКУ

Размер выреза под мойку, мм: 590x480
Размер монтажной тумбы, см: 60

ГАРАНТИЯ

15 лет

КОМПЛЕКТАЦИЯ

Крепления, донный клапан, сифон

TETOGRANIT 10. белый	TETOGRANIT 11. эверест	TETOGRANIT 21. ваниль	TETOGRANIT 22. шампань	TETOGRANIT 24. бежевый	METAL TETOGRANIT 74. темный шоколад	METAL TETOGRANIT 85. черный	METAL TETOGRANIT 90. платина	METAL TETOGRANIT 30. Leningrad grey
BOSEN **61-WH** **4991212**	BOSEN **61-EV** **4991215**	BOSEN **61-BE** **4991210**	BOSEN **61-CH** **4991214**	BOSEN **61-SA** **4991211**	BOSEN **61-DC** **4991213**	BOSEN **61-BL** **4991209**	BOSEN **61-PL** **4991216**	BOSEN **61-GR** **4993557**

BOSEN 59-2

BASE 60 | TETOGRANIT



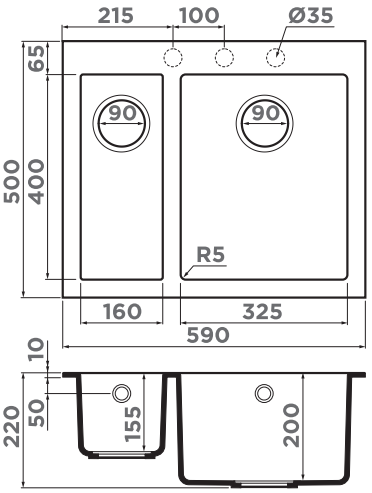

АРМАТУРА С КЛАПАНОМ-АВТОМАТОМ



WK-1,5CL-R-AB022-A
4957093
258 стр.

ОСОБЕННОСТИ

Материал: TETOGRANIT
Толщина, мм: 10
Метод производства: литье

ВЫРЕЗ ПОД МОЙКУ

Размер выреза под мойку, мм: 570x480
Размер монтажной тумбы, см: 60

ГАРАНТИЯ

15 лет

КОМПЛЕКТАЦИЯ

Крепления, донный клапан, сифон

TETOGRANIT 10. белый	TETOGRANIT 11. эверест	TETOGRANIT 21. ваниль	TETOGRANIT 22. шампань	TETOGRANIT 24. бежевый	METAL TETOGRANIT 74. темный шоколад	METAL TETOGRANIT 85. черный	METAL TETOGRANIT 90. платина	METAL TETOGRANIT 30. Leningrad grey
BOSEN **59-2-WH** **4993152**	BOSEN **59-2-EV** **4993225**	BOSEN **59-2-BE** **4993150**	BOSEN **59-2-CH** **4993245**	BOSEN **59-2-SA** **4993151**	BOSEN **59-2-DC** **4993223**	BOSEN **59-2-BL** **4993149**	BOSEN **59-2-PL** **4993224**	BOSEN **59-2-GR** **4993558**

DAISEN 78-2T

НОВАЯ МОДЕЛЬ

BASE 60 | TETOGRANIT

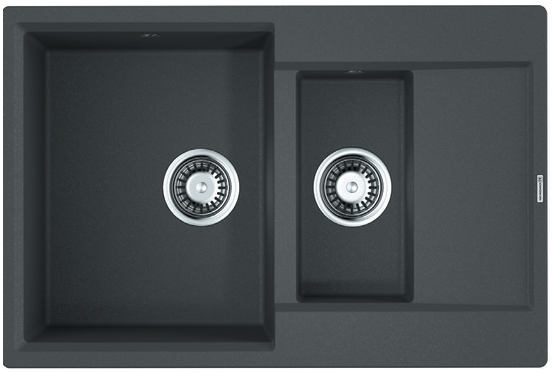

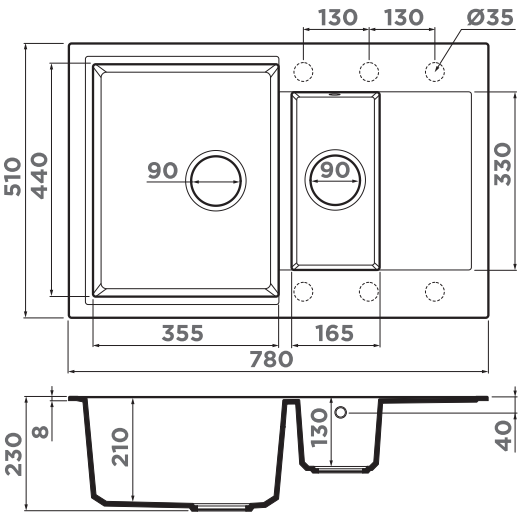

ОСОБЕННОСТИ

Материал: TETOGRANIT
Толщина, мм: 8
Метод производства: литье
ОБОРАЧИВАЕМАЯ ЧАША МОЙКИ

ВЫРЕЗ ПОД МОЙКУ

Размер выреза под мойку, мм: 760x490
Размер монтажной тумбы, см: 60

ГАРАНТИЯ

15 лет

КОМПЛЕКТАЦИЯ

Крепления, донный клапан, сифон

TETOGRANIT 10. белый	TETOGRANIT 11. эверест	TETOGRANIT 21. ваниль	TETOGRANIT 22. шампань	TETOGRANIT 24. бежевый	METAL TETOGRANIT 74. темный шоколад	METAL TETOGRANIT 85. черный	METAL TETOGRANIT 90. платина	METAL TETOGRANIT 30. Leningrad grey
DAISEN **78-2T-WH** **4993530**	DAISEN **78-2T-EV** **4993532**	DAISEN **78-2T-BE** **4993529**	DAISEN **78-2T-CH** **4993531**	DAISEN **78-2T-SA** **4993536**	DAISEN **78-2T-DC** **4993534**	DAISEN **78-2T-BL** **4993535**	DAISEN **78-2T-PL** **4993533**	DAISEN **78-2T-GR** **4993585**

SAKAIME 60-2



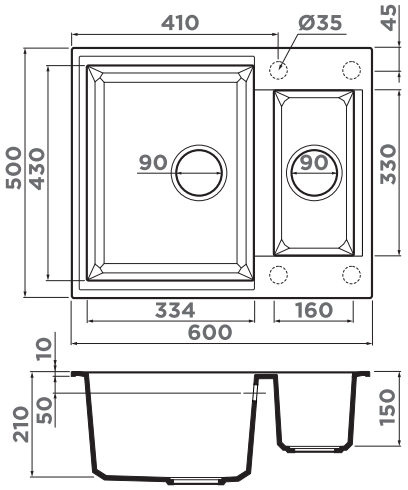

60 СМ

TETOGRANIT® Врезной монтаж

ОСОБЕННОСТИ

Материал: TETOGRANIT
Толщина, мм: 10
Метод производства: литье
ОБОРАЧИВАЕМАЯ ЧАША МОЙКИ

ВЫРЕЗ ПОД МОЙКУ

Размер выреза под мойку, мм: 580x490
Размер монтажной тумбы, см: 60

ГАРАНТИЯ

15 лет

КОМПЛЕКТАЦИЯ

Крепления, донный клапан, сифон

TETOGRANIT 10. белый	TETOGRANIT 11. эверест	TETOGRANIT 21. ваниль	TETOGRANIT 22. шампань	TETOGRANIT 24. бежевый	METAL TETOGRANIT 74. темный шоколад	METAL TETOGRANIT 85. черный	METAL TETOGRANIT 90. платина	METAL TETOGRANIT 30. Leningrad grey
SAKAIME **60-2-WH** **4993911**	SAKAIME **60-2-EV** **4993914**	SAKAIME **60-2-BE** **4993909**	SAKAIME **60-2-CH** **4993913**	SAKAIME **60-2-SA** **4993910**	SAKAIME **60-2-DC** **4993912**	SAKAIME **60-2-BL** **4993908**	SAKAIME **60-2-PL** **4993915**	SAKAIME **60-2-GR** **4993554**

SAKAIME 78-2

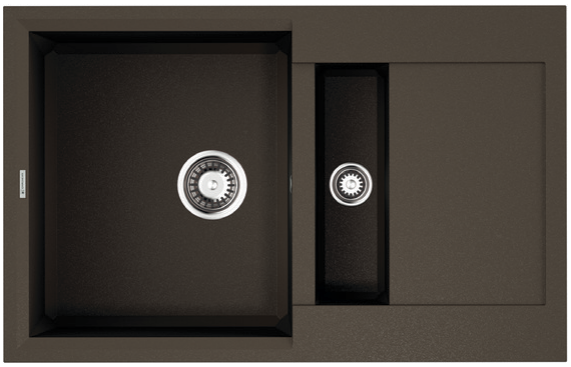

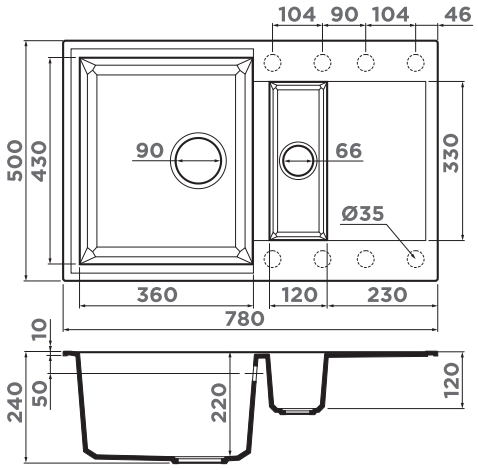

ОСОБЕННОСТИ

Материал: TETOGRANIT
Толщина, мм: 10
Метод производства: литье
ОБОРАЧИВАЕМАЯ ЧАША МОЙКИ

ВЫРЕЗ ПОД МОЙКУ

Размер выреза под мойку, мм: 760x480
Размер монтажной тумбы, см: 60

ГАРАНТИЯ

15 лет

КОМПЛЕКТАЦИЯ

Крепления, донный клапан, сифон

TETOGRANIT 10. белый	TETOGRANIT 11. эверест	TETOGRANIT 21. ваниль	TETOGRANIT 22. шампань	TETOGRANIT 24. бежевый	METAL TETOGRANIT 74. темный шоколад	METAL TETOGRANIT 85. черный	METAL TETOGRANIT 90. платина	METAL TETOGRANIT 30. Leningrad grey
SAKAIME **78-2-WH** **4993128**	SAKAIME **78-2-EV** **4993200**	SAKAIME **78-2-BE** **4993115**	SAKAIME **78-2-CH** **4993237**	SAKAIME **78-2-SA** **4993116**	SAKAIME **78-2-DC** **4993198**	SAKAIME **78-2-BL** **4993114**	SAKAIME **78-2-PL** **4993199**	SAKAIME **78-2-GR** **4993559**

SUMI 78-LB

BASE 60 | TETOGRANIT



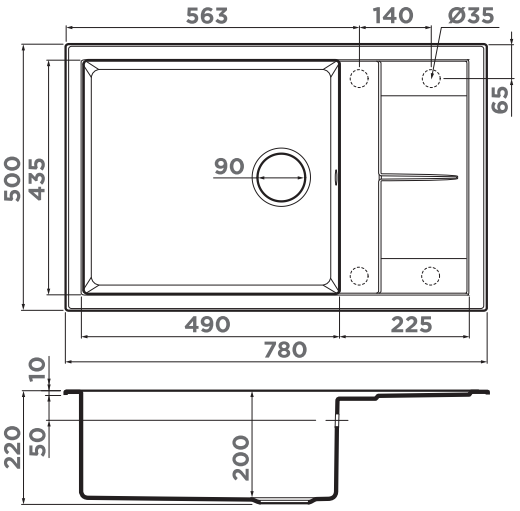

ОСОБЕННОСТИ

Материал: TETOGRANIT
Толщина, мм: 10
Метод производства: литье
ОБОРАЧИВАЕМАЯ ЧАША МОЙКИ

ВЫРЕЗ ПОД МОЙКУ

Размер выреза под мойку, мм: 760x480
Размер монтажной тумбы, см: 60

ГАРАНТИЯ

15 лет

КОМПЛЕКТАЦИЯ

Крепления, донный клапан, сифон

TETOGRANIT 10. белый	TETOGRANIT 11. эверест	TETOGRANIT 21. ваниль	TETOGRANIT 22. шампань	TETOGRANIT 24. бежевый	METAL TETOGRANIT 74. темный шоколад	METAL TETOGRANIT 85. черный	METAL TETOGRANIT 90. платина	METAL TETOGRANIT 30. Leningrad grey
SUMI **78-LB-WH** **4993722**	SUMI **78-LB-EV** **4993725**	SUMI **78-LB-BE** **4993720**	SUMI **78-LB-CH** **4993726**	SUMI **78-LB-SA** **4993721**	SUMI **78-LB-DC** **4993723**	SUMI **78-LB-BL** **4993719**	SUMI **78-LB-PL** **4993724**	SUMI **78-LB-GR** **4993563**

РЕКОМЕНДУЕМЫЕ АКСЕССУАРЫ



мойка:
SAKAIME 78-LB-WH
смеситель: SHINAGAWA 2 PLUS-GB
коландер: CO-04-IN



КОЛАНДЕР

CO-04-**IN**
4999022
243 стр.



СМЕСИТЕЛЬ

SHINAGAWA **2 PLUS-GB 4994340**
SHINAGAWA **2 PLUS-BN 4994339**
SHINAGAWA **2 PLUS-C 4994338**

больше цветов на 177стр.



ИЗМЕЛЬЧИТЕЛЬ

NAGARE **500**
4995060
NAGARE **750**
4995059
NAGARE **1000**
4995058

269 стр.

SUMI 86

BASE 60 TETOGRANIT



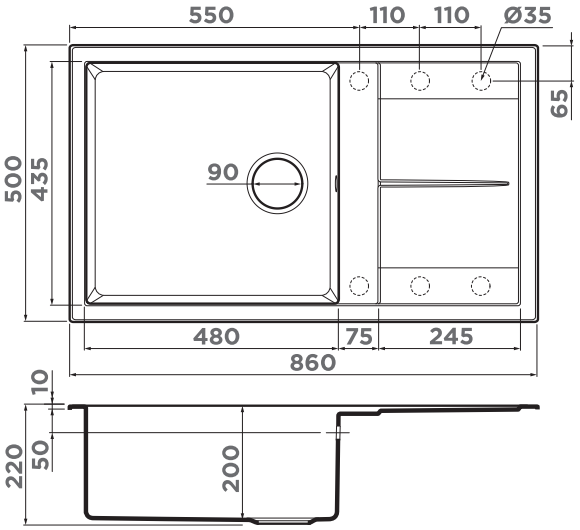

60 СМ

TETOGRANIT® Врезной монтаж

ОСОБЕННОСТИ

Материал: TETOGRANIT
Толщина, мм: 10
Метод производства: литье
ОБОРАЧИВАЕМАЯ ЧАША МОЙКИ

ВЫРЕЗ ПОД МОЙКУ

Размер выреза под мойку, мм: 840x480
Размер монтажной тумбы, см: 60

ГАРАНТИЯ

15 лет

КОМПЛЕКТАЦИЯ

Крепления, донный клапан, сифон

TETOGRANIT 10. белый	TETOGRANIT 11. эверест	TETOGRANIT 21. ваниль	TETOGRANIT 22. шампань	TETOGRANIT 24. бежевый	METAL TETOGRANIT 74. темный шоколад	METAL TETOGRANIT 85. черный	METAL TETOGRANIT 90. платина	METAL TETOGRANIT 30. Leningrad grey
SUMI **86-WH** **4993649**	SUMI **86-EV** **4993652**	SUMI **86-BE** **4993647**	SUMI **86-CH** **4993653**	SUMI **86-SA** **4993648**	SUMI **86-DC** **4993650**	SUMI **86-BL** **4993646**	SUMI **86-PL** **4993651**	SUMI **86-GR** **4993564**

SAKAIME 78-LB

BASE 60 TETOGRANIT



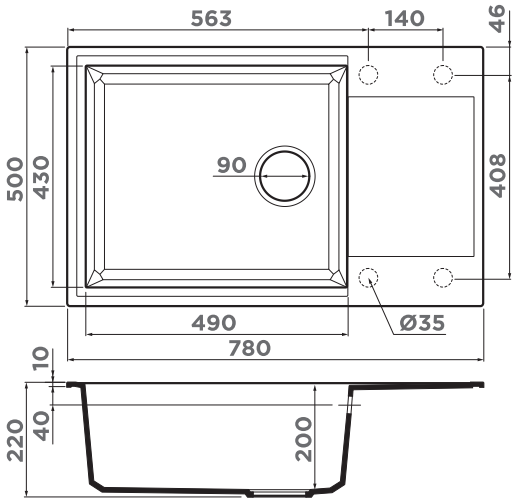

ОСОБЕННОСТИ

Материал: TETOGRANIT
Толщина, мм: 10
Метод производства: литье
ОБОРАЧИВАЕМАЯ ЧАША МОЙКИ

ВЫРЕЗ ПОД МОЙКУ

Размер выреза под мойку, мм: 760x490
Размер монтажной тумбы, см: 60

ГАРАНТИЯ

15 лет

КОМПЛЕКТАЦИЯ

Крепления, донный клапан, сифон

TETOGRANIT 10. белый	TETOGRANIT 11. эверест	TETOGRANIT 21. ваниль	TETOGRANIT 22. шампань	TETOGRANIT 24. бежевый	METAL TETOGRANIT 74. темный шоколад	METAL TETOGRANIT 85. черный	METAL TETOGRANIT 90. платина	METAL TETOGRANIT 30. Leningrad grey
SAKAIME **78-LB-WH** **4993903**	SAKAIME **78-LB-EV** **4993906**	SAKAIME **78-LB-BE** **4993901**	SAKAIME **78-LB-CH** **4993905**	SAKAIME **78-LB-SA** **4993902**	SAKAIME **78-LB-DC** **4993904**	SAKAIME **78-LB-BL** **4993900**	SAKAIME **78-LB-PL** **4993907**	SAKAIME **78-LB-GR** **4993555**

SAKAIME 86-2



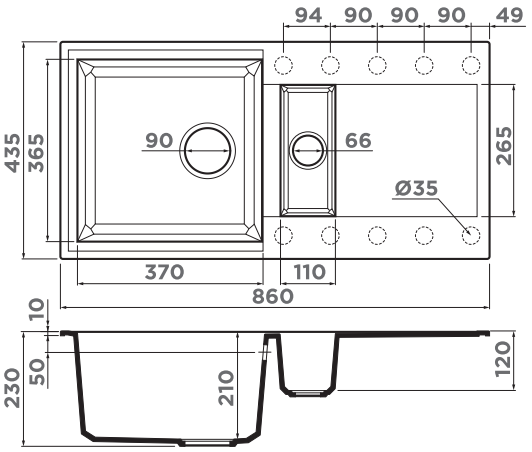

ОСОБЕННОСТИ

Материал: TETOGRANIT
Толщина, мм: 10
Метод производства: литье
ОБОРАЧИВАЕМАЯ ЧАША МОЙКИ

ВЫРЕЗ ПОД МОЙКУ

Размер выреза под мойку, мм: 840x415
Размер монтажной тумбы, см: 60

ГАРАНТИЯ

15 лет

КОМПЛЕКТАЦИЯ

Крепления, донный клапан, сифон

TETOGRANIT 10. белый	TETOGRANIT 11. эверест	TETOGRANIT 21. ваниль	TETOGRANIT 22. шампань	TETOGRANIT 24. бежевый	METAL TETOGRANIT 74. темный шоколад	METAL TETOGRANIT 85. черный	METAL TETOGRANIT 90. платина	METAL TETOGRANIT 30. Leningrad grey
SAKAIME **86-2-WH** **4993129**	SAKAIME **86-2-EV** **4993204**	SAKAIME **86-2-BE** **4993118**	SAKAIME **86-2-CH** **4993238**	SAKAIME **86-2-SA** **4993119**	SAKAIME **86-2-DC** **4993201**	SAKAIME **86-2-BL** **4993117**	SAKAIME **86-2-PL** **4993203**	SAKAIME **86-2-GR** **4993560**

YASUGATA 100

НОВАЯ МОДЕЛЬ



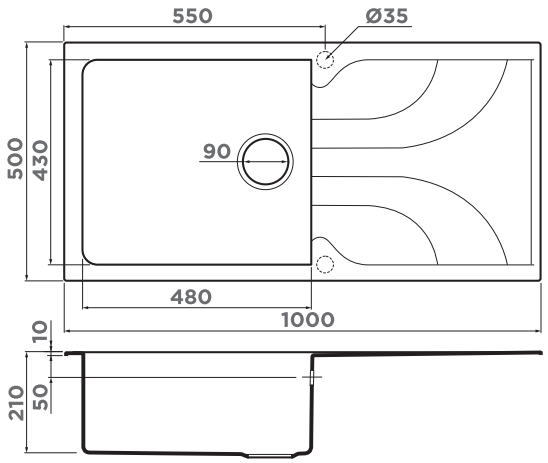

ОСОБЕННОСТИ

Материал: TETOGRANIT
Толщина, мм: 10
Метод производства: литье
ОБОРАЧИВАЕМАЯ ЧАША МОЙКИ

ВЫРЕЗ ПОД МОЙКУ

Размер выреза под мойку, мм: 980x485
Размер монтажной тумбы, см: 60

ГАРАНТИЯ

15 лет

КОМПЛЕКТАЦИЯ

Крепления, донный клапан, сифон

TETOGRANIT 10. белый	TETOGRANIT 11. эверест	TETOGRANIT 21. ваниль	TETOGRANIT 22. шампань	TETOGRANIT 24. бежевый	METAL TETOGRANIT 74. темный шоколад	METAL TETOGRANIT 85. черный	METAL TETOGRANIT 90. платина	METAL TETOGRANIT 30. Leningrad grey
YASUGATA **100-WH** **4993847**	YASUGATA **100-EV** **4993850**	YASUGATA **100-BE** **4993845**	YASUGATA **100-CH** **4993849**	YASUGATA **100-SA** **4993846**	YASUGATA **100-DC** **4993848**	YASUGATA **100-BL** **4993844**	YASUGATA **100-PL** **4993851**	YASUGATA **100-GR** **4993568**

SAKAIME 100

BASE 60 TETOGRANIT



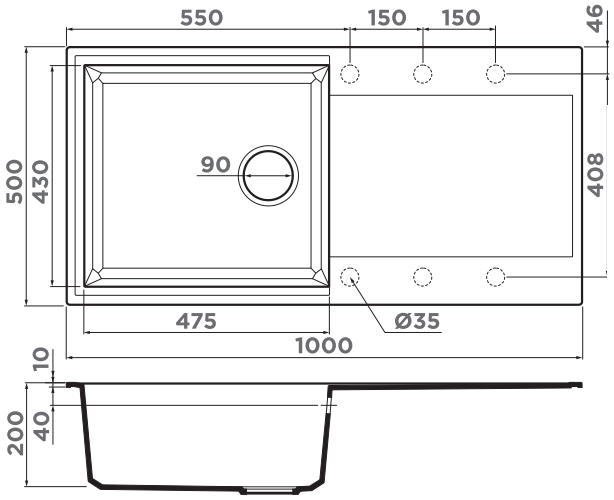

60 СМ

TETOGRANIT® Врезной монтаж

ОСОБЕННОСТИ

Материал: TETOGRANIT
Толщина, мм: 10
Метод производства: литье
ОБОРАЧИВАЕМАЯ ЧАША МОЙКИ

ВЫРЕЗ ПОД МОЙКУ

Размер выреза под мойку, мм: 980x490
Размер монтажной тумбы, см: 60

ГАРАНТИЯ

15 лет

КОМПЛЕКТАЦИЯ

Крепления, донный клапан, сифон

TETOGRANIT 10. белый	TETOGRANIT 11. эверест	TETOGRANIT 21. ваниль	TETOGRANIT 22. шампань	TETOGRANIT 24. бежевый	METAL TETOGRANIT 74. темный шоколад	METAL TETOGRANIT 85. черный	METAL TETOGRANIT 90. платина	METAL TETOGRANIT 30. Leningrad grey
SAKAIME **100-WH** **4993887**	SAKAIME **100-EV** **4993890**	SAKAIME **100-BE** **4993885**	SAKAIME **100-CH** **4993889**	SAKAIME **100-SA** **4993886**	SAKAIME **100-DC** **4993888**	SAKAIME **100-BL** **4993884**	SAKAIME **100-PL** **4993891**	SAKAIME **100-GR** **4993561**

TEDORI 100

НОВАЯ МОДЕЛЬ

BASE 60 TETOGRANIT



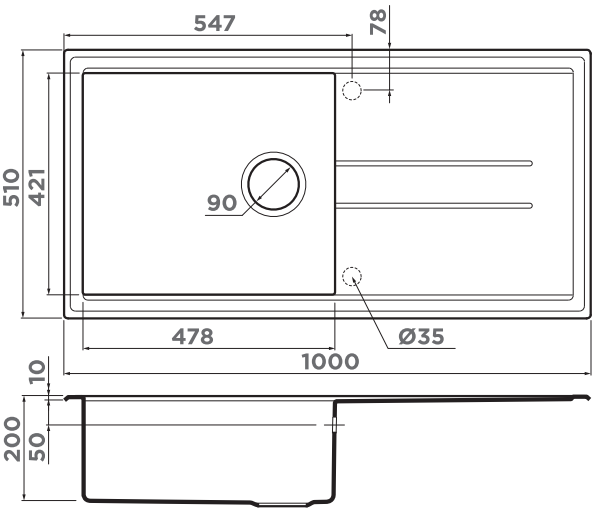

ОСОБЕННОСТИ

Материал: TETOGRANIT
Толщина, мм: 10
Метод производства: литье
ОБОРАЧИВАЕМАЯ ЧАША МОЙКИ

ВЫРЕЗ ПОД МОЙКУ

Размер выреза под мойку, мм: 980x480
Размер монтажной тумбы, см: 60

ГАРАНТИЯ

15 лет

КОМПЛЕКТАЦИЯ

Крепления, донный клапан, сифон

TETOGRANIT 10. белый	TETOGRANIT 11. эверест	TETOGRANIT 21. ваниль	TETOGRANIT 22. шампань	TETOGRANIT 24. бежевый	METAL TETOGRANIT 74. темный шоколад	METAL TETOGRANIT 85. черный	METAL TETOGRANIT 90. платина	METAL TETOGRANIT 30. Leningrad grey
TEDORI **100-WH** **4993919**	TEDORI **100-EV** **4993922**	TEDORI **100-BE** **4993917**	TEDORI **100-CH** **4993921**	TEDORI **100-SA** **4993918**	TEDORI **100-DC** **4993920**	TEDORI **100-BL** **4993916**	TEDORI **100-PL** **4993923**	TEDORI **100-GR** **4993567**



РЕКОМЕНДУЕМЫЕ АКСЕССУАРЫ



КОРЗИНА

CO-01-**IN**
4999001
250 стр.



РАЗДЕЛОЧНАЯ ДОСКА

CB-SUMI
4999033
249 стр.

ДЕКОРАТИВНЫЙ ЭЛЕМЕНТ



DEC-**IN**
4957061
больше цветов
на 251 стр.



РОЛЛ-МАТ

ROLL-03-IN
4997005
241 стр.



ИЗМЕЛЬЧИТЕЛЬ

NAGARE **500**
4995060
NAGARE **750**
4995059
NAGARE **1000**
4995058
269 стр.



СМЕСИТЕЛЬ

AKITA-S-**C**
4994330
AKITA-S-**BN**
4994302
больше цветов
на 181 стр.

ДОЗАТОР



OM-02-**PL**
4995022
больше цветов
на 239 стр.

СМЕСИТЕЛЬ



TONAMI-**PL**
4994062
TONAMI-**BL**
4994058
TONAMI-**EV**
4994063
больше цветов
на 193 стр.

SUMI 100

BASE 60 TETOGRANIT



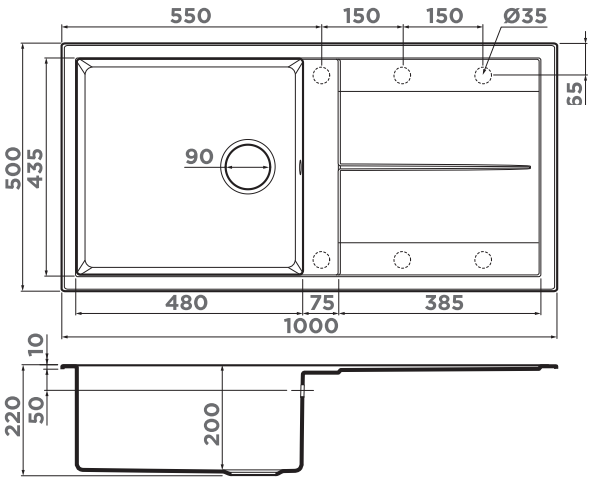

60 СМ

TETOGRANIT® Врезной монтаж

ОСОБЕННОСТИ

Материал: TETOGRANIT
Толщина, мм: 10
Метод производства: литье
ОБОРАЧИВАЕМАЯ ЧАША МОЙКИ

ВЫРЕЗ ПОД МОЙКУ

Размер выреза под мойку, мм: 980x480
Размер монтажной тумбы, см: 60

ГАРАНТИЯ

15 лет

КОМПЛЕКТАЦИЯ

Крепления, донный клапан, сифон

TETOGRANIT 10. белый	TETOGRANIT 11. эверест	TETOGRANIT 21. ваниль	TETOGRANIT 22. шампань	TETOGRANIT 24. бежевый	METAL TETOGRANIT 74. темный шоколад	METAL TETOGRANIT 85. черный	METAL TETOGRANIT 90. платина	METAL TETOGRANIT 30. Leningrad grey
SUMI 100-WH 4993657	SUMI 100-EV 4993660	SUMI 100-BE 4993655	SUMI 100-CH 4993661	SUMI 100-SA 4993656	SUMI 100-DC 4993658	SUMI 100-BL 4993654	SUMI 100-PL 4993659	SUMI 100-GR 4993565

SAKAIME 100-2

НОВАЯ МОДЕЛЬ

BASE 60 TETOGRANIT

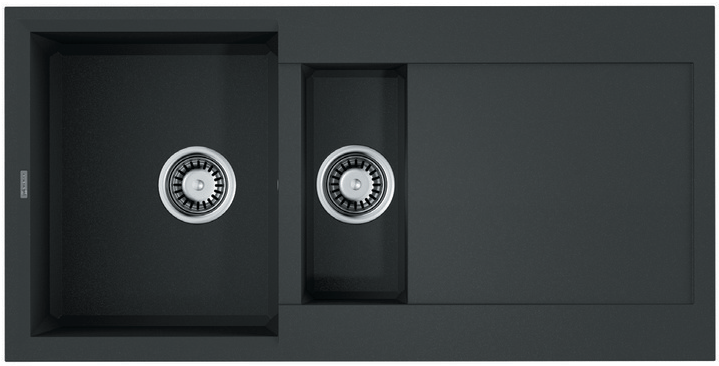

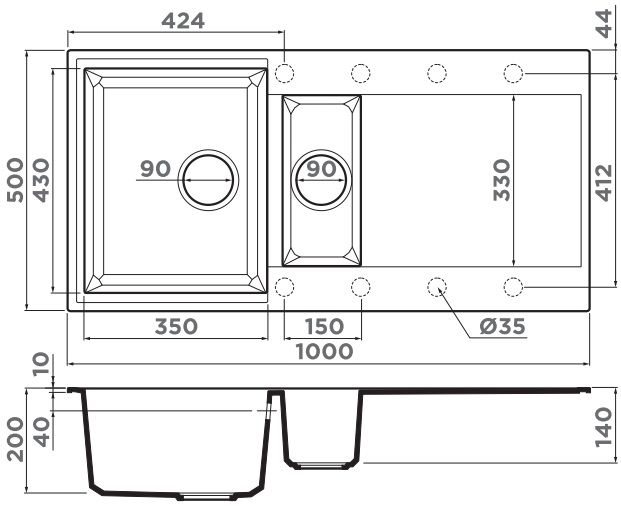

ОСОБЕННОСТИ

Материал: TETOGRANIT
Толщина, мм: 10
Метод производства: литье
ОБОРАЧИВАЕМАЯ ЧАША МОЙКИ

ВЫРЕЗ ПОД МОЙКУ

Размер выреза под мойку, мм: 980x480
Размер монтажной тумбы, см: 60

ГАРАНТИЯ

15 лет

КОМПЛЕКТАЦИЯ

Крепления, донный клапан, сифон

TETOGRANIT 10. белый	TETOGRANIT 11. эверест	TETOGRANIT 21. ваниль	TETOGRANIT 22. шампань	TETOGRANIT 24. бежевый	METAL TETOGRANIT 74. темный шоколад	METAL TETOGRANIT 85. черный	METAL TETOGRANIT 90. платина	METAL TETOGRANIT 30. Leningrad grey
SAKAIME 100-2-WH 4993895	SAKAIME 100-2-EV 4993898	SAKAIME 100-2-BE 4993893	SAKAIME 100-2-CH 4993897	SAKAIME 100-2-SA 4993894	SAKAIME 100-2-DC 4993896	SAKAIME 100-2-BL 4993892	SAKAIME 100-2-PL 4993899	SAKAIME 100-2-GR 4993562

TEDORI 68

BASE 80 TETOGRANIT



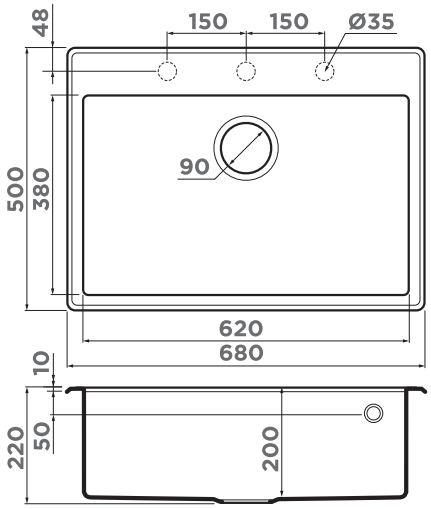

ОСОБЕННОСТИ

Материал: TETOGRANIT
Толщина, мм: 10
Метод производства: литье

ВЫРЕЗ ПОД МОЙКУ

Размер выреза под мойку, мм: 660x480
Размер монтажной тумбы, см: 80

ГАРАНТИЯ

15 лет

КОМПЛЕКТАЦИЯ

Крепления, донный клапан, сифон

TETOGRANIT 10. белый	TETOGRANIT 11. эверест	TETOGRANIT 21. ваниль	TETOGRANIT 22. шампань	TETOGRANIT 24. бежевый	METAL TETOGRANIT 74. темный шоколад	METAL TETOGRANIT 85. черный	METAL TETOGRANIT 90. платина	METAL TETOGRANIT 30. Leningrad grey
TEDORI **68-WH** **4993967**	TEDORI **68-EV** **4993970**	TEDORI **68-BE** **4993965**	TEDORI **68-CH** **4993969**	TEDORI **68-SA** **4993966**	TEDORI **68-DC** **4993968**	TEDORI **68-BL** **4993964**	TEDORI **68-PL** **4993971**	TEDORI **68-GR** **4993570**

РЕКОМЕНДУЕМЫЕ АКСЕССУАРЫ



КОЛАНДЕР

CO-04-**IN**
4999022
243 стр.

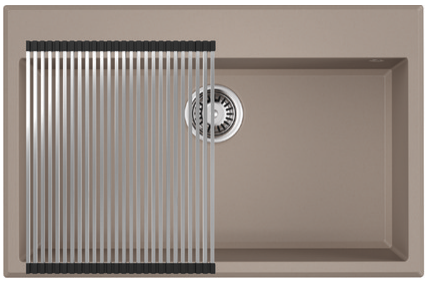

РОЛЛ-МАТ

ROLL-02-IN
4997004
241 стр.



РАЗДЕЛОЧНАЯ ДОСКА

CB-04-**WOOD-L**
4999009
247 стр.



СМЕСИТЕЛЬ

KAKOGAVA-S-**AB**
4994294
KAKOGAVA-S-**AC**
4994295
KAKOGAVA-S-**O**
4994296

больше цветов на 203 стр.



СМЕСИТЕЛЬ

YAMADA-**AB022**
4994264
YAMADA-**C**
4994224
YAMADA-**BN**
4994225

больше цветов на 179 стр.

ДОЗАТОР



OM-01-**AB022**
4995003
больше цветов на 238 стр.

КОРЗИНА



CO-01-**IN**
4999001
250 стр.

АРМАТУРА С КЛАПАНОМ-АВТОМАТОМ



WK-1CL-R-**AB022-A**
4957092
254 стр.

ДЕКОРАТИВНЫЙ ЭЛЕМЕНТ



DEC-**AB**
4957089
больше цветов на 251 стр.

TEDORI 79



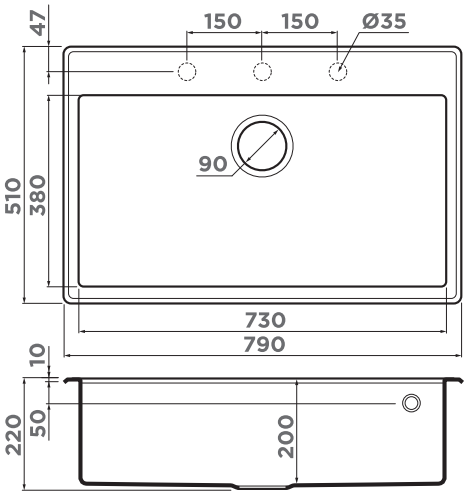

80 СМ

TETOGRANIT® Врезной монтаж

ОСОБЕННОСТИ

Материал: TETOGRANIT
Толщина, мм: 10
Метод производства: литье

ВЫРЕЗ ПОД МОЙКУ

Размер выреза под мойку, мм: 770x480
Размер монтажной тумбы, см: 80

ГАРАНТИЯ

15 лет

КОМПЛЕКТАЦИЯ

Крепления, донный клапан, сифон

TETOGRANIT 10. белый	TETOGRANIT 11. эверест	TETOGRANIT 21. ваниль	TETOGRANIT 22. шампань	TETOGRANIT 24. бежевый	METAL TETOGRANIT 74. темный шоколад	METAL TETOGRANIT 85. черный	METAL TETOGRANIT 90. платина	METAL TETOGRANIT 30. Leningrad grey
TEDORI **79-WH** **4993951**	TEDORI **79-EV** **4993954**	TEDORI **79-BE** **4993949**	TEDORI **79-CH** **4993953**	TEDORI **79-SA** **4993950**	TEDORI **79-DC** **4993952**	TEDORI **79-BL** **4993948**	TEDORI **79-PL** **4993955**	TEDORI **79-GR** **4993571**

BOSEN 80-2

НОВАЯ МОДЕЛЬ



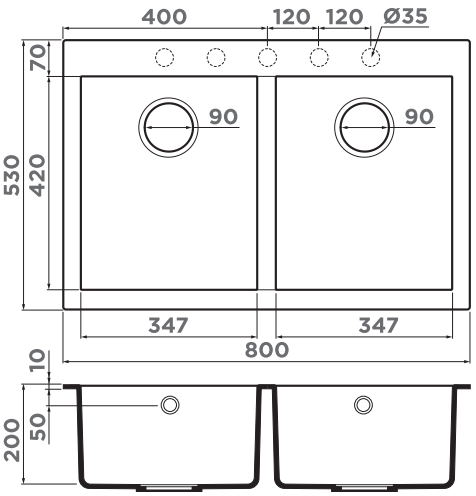

ОСОБЕННОСТИ

Материал: TETOGRANIT
Толщина, мм: 10
Метод производства: литье

ВЫРЕЗ ПОД МОЙКУ

Размер выреза под мойку, мм: 780x510
Размер монтажной тумбы, см: 80

ГАРАНТИЯ

15 лет

КОМПЛЕКТАЦИЯ

Крепления, донный клапан, сифон

TETOGRANIT 10. белый	TETOGRANIT 11. эверест	TETOGRANIT 21. ваниль	TETOGRANIT 22. шампань	TETOGRANIT 24. бежевый	METAL TETOGRANIT 74. темный шоколад	METAL TETOGRANIT 85. черный	METAL TETOGRANIT 90. платина	METAL TETOGRANIT 30. Leningrad grey
BOSEN **80-2-WH** **4993839**	BOSEN **80-2-EV** **4993842**	BOSEN **80-2-BE** **4993837**	BOSEN **80-2-CH** **4993841**	BOSEN **80-2-SA** **4993838**	BOSEN **80-2-DC** **4993840**	BOSEN **80-2-BL** **4993836**	BOSEN **80-2-PL** **4993843**	BOSEN **80-2-GR** **4993569**



мойка:
MARU 86-SA
смеситель: NAGANO-LG
доска: CB-MARU-86
арматура: WK-1-R G
декоративный элемент: DEC-LG

РЕКОМЕНДУЕМЫЕ АКСЕССУАРЫ



РАЗДЕЛОЧНАЯ ДОСКА

CB-MARU-86
4999030
249 стр.

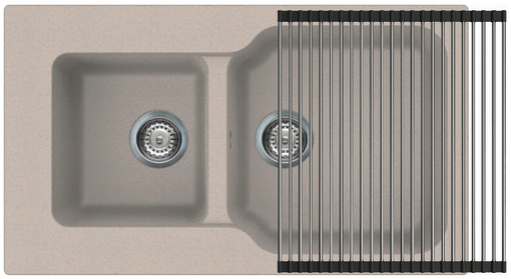

РОЛЛ-МАТ

ROLL-03-IN
4997005
241 стр.



СМЕСИТЕЛЬ

OKINAWA-G
4994016
OKINAWA-AB
4994056
OKINAWA-SI
4994057

больше цветов
на 201 стр.



АРМАТУРА

WK-1-R-IN
4956486
WK-1-R-G
4956499
WK-1-R-AB
4956487

254 стр.



ИЗМЕЛЬЧИТЕЛЬ

NAGARE 500
4995060
NAGARE 750
4995059
NAGARE 1000
4995058

269 стр.

ДОЗАТОР



OM-01-G
4995007
больше цветов
на 238 стр.

ДЕКОРАТИВНЫЙ ЭЛЕМЕНТ



DEC-AB
4957089
больше цветов
на 251 стр.

КОРЗИНА



CO-01-IN
4999001
250 стр.

MARU 86



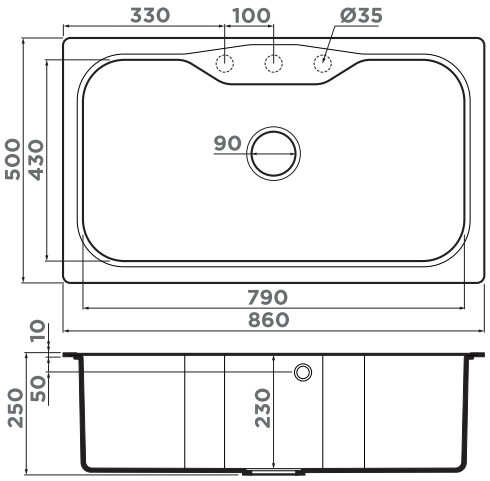

90 см

TETOGRANIT® Врезной монтаж

ОСОБЕННОСТИ

Материал: TETOGRANIT
Толщина, мм: 10
Метод производства: литье

ВЫРЕЗ ПОД МОЙКУ

Размер выреза под мойку, мм: 840x490
Размер монтажной тумбы, см: 90

ГАРАНТИЯ

15 лет

КОМПЛЕКТАЦИЯ

Крепления, донный клапан, сифон

TETOGRANIT 10. белый	TETOGRANIT 11. эверест	TETOGRANIT 21. ваниль	TETOGRANIT 22. шампань	TETOGRANIT 24. бежевый	METAL TETOGRANIT 74. темный шоколад	METAL TETOGRANIT 85. черный	METAL TETOGRANIT 90. платина	METAL TETOGRANIT 30. Leningrad grey
MARU **86-WH** **4993165**	MARU **86-EV** **4993216**	MARU **86-BE** **4993139**	MARU **86-CH** **4993242**	MARU **86-SA** **4993140**	MARU **86-DC** **4993214**	MARU **86-BL** **4993138**	MARU **86-PL** **4993215**	MARU **86-GR** **4993574**

MARU 86-2



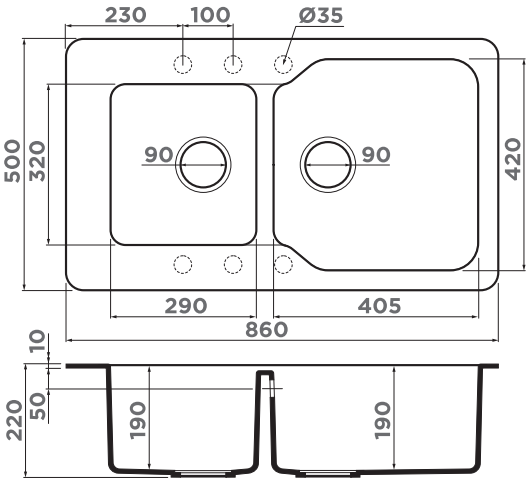

ОСОБЕННОСТИ

Материал: TETOGRANIT
Толщина, мм: 10
Метод производства: литье
ОБОРАЧИВАЕМАЯ ЧАША МОЙКИ

ВЫРЕЗ ПОД МОЙКУ

Размер выреза под мойку, мм: 840x490
Размер монтажной тумбы, см: 90

ГАРАНТИЯ

15 лет

КОМПЛЕКТАЦИЯ

Крепления, донный клапан, сифон

TETOGRANIT 11. эверест	TETOGRANIT 21. ваниль	TETOGRANIT 22. шампань	TETOGRANIT 24. бежевый	METAL TETOGRANIT 85. черный	METAL TETOGRANIT 30. Leningrad grey
MARU **86-2-EV** **4993290**	MARU **86-2-BE** **4993285**	MARU **86-2-CH** **4993291**	MARU **86-2-SA** **4993286**	MARU **86-2-BL** **4993284**	MARU **86-2-GR** **4993575**



РЕКОМЕНДУЕМЫЕ АКСЕССУАРЫ



РАЗДЕЛОЧНАЯ ДОСКА

CB-04-**WOOD-L**
4999009
247 стр.

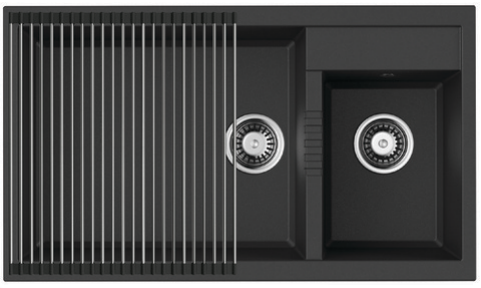

РОЛЛ-МАТ

ROLL-03-**IN**
4997005
241 стр.

АРМАТУРА



WK-1,5CL-R-A-**AB022-A**
4957093
258 стр.

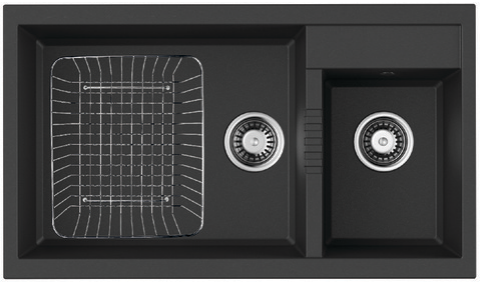

КОРЗИНА

CO-01-**IN**
4999001
250 стр.



КОЛАНДЕР

CO-04-**IN**
4999022
243 стр.

ИЗМЕЛЬЧИТЕЛЬ



NAGARE **500**
4995060
NAGARE **750**
4995059
NAGARE **1000**
4995058

269 стр.

TEDORI 86-2-LB

BASE 90 TETOGRANIT



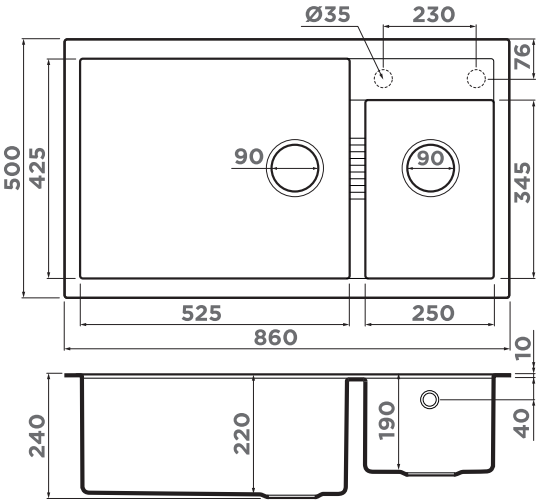

90 СМ

TETOGRANIT® Врезной монтаж

ОСОБЕННОСТИ

Материал: TETOGRANIT
Толщина, мм: 10
Метод производства: литье

ВЫРЕЗ ПОД МОЙКУ

Размер выреза под мойку, мм: 840x480
Размер монтажной тумбы, см: 90

ГАРАНТИЯ

15 лет

КОМПЛЕКТАЦИЯ

Крепления, донный клапан, сифон

TETOGRANIT 10. белый	TETOGRANIT 11. эверест	TETOGRANIT 21. ваниль	TETOGRANIT 22. шампань	TETOGRANIT 24. бежевый	METAL TETOGRANIT 74. темный шоколад	METAL TETOGRANIT 85. черный	METAL TETOGRANIT 90. платина	METAL TETOGRANIT 30. Leningrad grey
TEDORI 86-2-LB-WH 4993935	TEDORI 86-2-LB-EV 4993938	TEDORI 86-2-LB-BE 4993933	TEDORI 86-2-LB-CH 4993937	TEDORI 86-2-LB-SA 4993934	TEDORI 86-2-LB-DC 4993936	TEDORI 86-2-LB-BL 4993932	TEDORI 86-2-LB-PL 4993939	TEDORI 86-2-LB-GR 4993573

TEDORI 86-2

НОВАЯ МОДЕЛЬ

BASE 90 TETOGRANIT



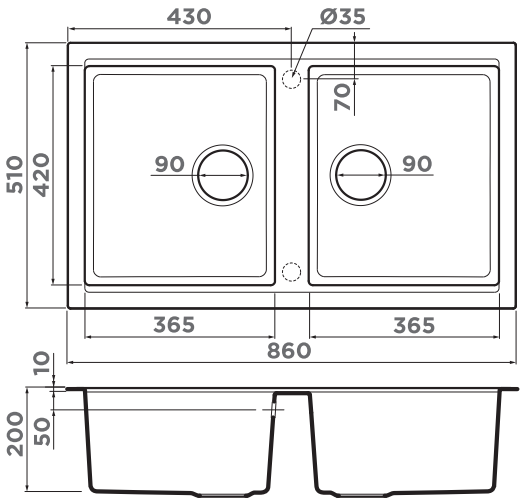

ОСОБЕННОСТИ

Материал: TETOGRANIT
Толщина, мм: 10
Метод производства: литье

ВЫРЕЗ ПОД МОЙКУ

Размер выреза под мойку, мм: 840x480
Размер монтажной тумбы, см: 90

ГАРАНТИЯ

15 лет

КОМПЛЕКТАЦИЯ

Крепления, донный клапан, сифон

TETOGRANIT 10. белый	TETOGRANIT 11. эверест	TETOGRANIT 21. ваниль	TETOGRANIT 22. шампань	TETOGRANIT 24. бежевый	METAL TETOGRANIT 74. темный шоколад	METAL TETOGRANIT 85. черный	METAL TETOGRANIT 90. платина	METAL TETOGRANIT 30. Leningrad grey
TEDORI 86-2-WH 4993927	TEDORI 86-2-EV 4993930	TEDORI 86-2-BE 4993925	TEDORI 86-2-CH 4993929	TEDORI 86-2-SA 4993862	TEDORI 86-2-DC 4993864	TEDORI 86-2-BL 4993860	TEDORI 86-2-PL 4993867	TEDORI 86-2-GR 4993572



РЕКОМЕНДУЕМЫЕ АКСЕССУАРЫ

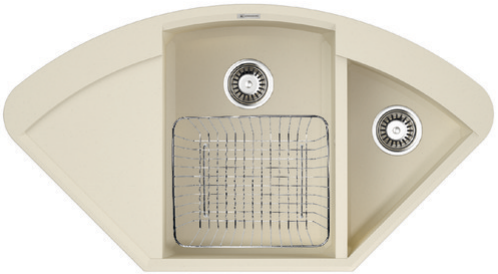

КОРЗИНА

CO-01-**IN**
4999001
250 стр.



ИЗМЕЛЬЧИТЕЛЬ

NAGARE **500**
4995060
NAGARE **750**
4995059
NAGARE **1000**
4995058
269 стр.



АРМАТУРА С КЛАПАНОМ-АВТОМАТОМ

WK-1,5CL-R-**AB022**-A
4957093

258 стр.

ДЕКОРАТИВНЫЙ ЭЛЕМЕНТ



DEC-**IN**
4957061
DEC-**GM**
4957091

больше цветов на 251 стр.

ДОЗАТОР



OM-02-**GR**
4995036
больше цветов
на 239 стр.

ДОЗАТОР



OM-01-**AB022**
4995003
больше цветов
на 238 стр.



СМЕСИТЕЛЬ

KAKOGAVA-S-**AB**
4994294
KAKOGAVA-S-**AC**
4994295
KAKOGAVA-S-**O**
4994296

больше цветов
на 203 стр.



СМЕСИТЕЛЬ

AKITA-S-**C**
4994330
AKITA-S-**BN**
4994302
больше цветов
на 181 стр.



СМЕСИТЕЛЬ

NAGANO-**SA**
4994055
NAGANO-**GR**
4994219
NAGANO-**BL**
4994047

больше цветов
на 189 стр.



СМЕСИТЕЛЬ

TOTTORI-**AB**
4994009
TOTTORI-**AC**
4994008
TOTTORI-**O**
4994010

больше цветов
на 209 стр.

SAKAIME 105C

BASE 90 TETOGRANIT



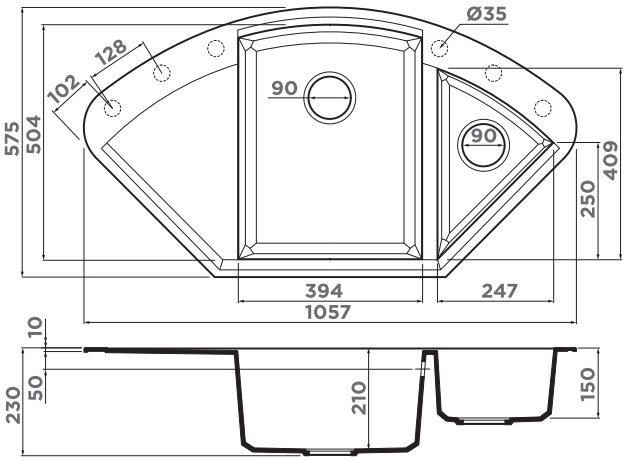

90 см

TETOGRANIT® Врезной монтаж

ОСОБЕННОСТИ

Материал: TETOGRANIT
Толщина, мм: 10
Метод производства: литье

ВЫРЕЗ ПОД МОЙКУ

Размер выреза под мойку, мм:
по шаблону на упаковке
Размер монтажной тумбы, см: 90

ГАРАНТИЯ

15 лет

КОМПЛЕКТАЦИЯ

Крепления, донный клапан, сифон

TETOGRANIT 10. белый	TETOGRANIT 11. эверест	TETOGRANIT 21. ваниль	TETOGRANIT 22. шампань	TETOGRANIT 24. бежевый	METAL TETOGRANIT 74. темный шоколад	METAL TETOGRANIT 85. черный	METAL TETOGRANIT 90. платина	METAL TETOGRANIT 30. Leningrad grey
SAKAIME **105C-WH** **4993137**	SAKAIME **105C-EV** **4993210**	SAKAIME **105C-BE** **4993124**	SAKAIME **105C-CH** **4993240**	SAKAIME **105C-SA** **4993125**	SAKAIME **105C-DC** **4993208**	SAKAIME **105C-BL** **4993123**	SAKAIME **105C-PL** **4993209**	SAKAIME **105C-GR** **4993576**

YASUGATA 100C

НОВАЯ МОДЕЛЬ

BASE 90 TETOGRANIT



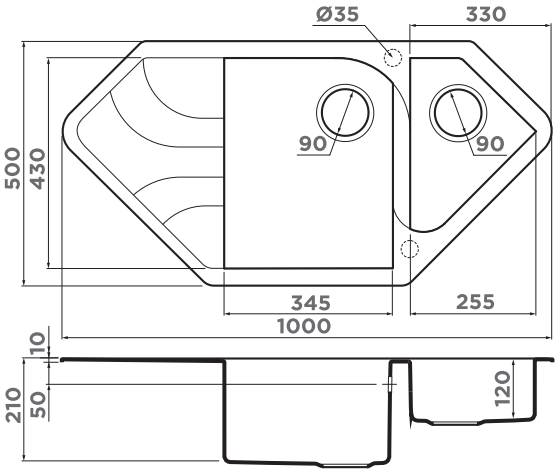

ОСОБЕННОСТИ

Материал: TETOGRANIT
Толщина, мм: 10
Метод производства: литье

ВЫРЕЗ ПОД МОЙКУ

Размер выреза под мойку, мм:
по шаблону на упаковке
Размер монтажной тумбы, см: 90

ГАРАНТИЯ

15 лет

КОМПЛЕКТАЦИЯ

Крепления, донный клапан, сифон

TETOGRANIT 10. белый	TETOGRANIT 11. эверест	TETOGRANIT 21. ваниль	TETOGRANIT 22. шампань	TETOGRANIT 24. бежевый	METAL TETOGRANIT 74. темный шоколад	METAL TETOGRANIT 85. черный	METAL TETOGRANIT 90. платина	METAL TETOGRANIT 30. Leningrad grey
YASUGATA **100C-WH** **4993879**	YASUGATA **100C-EV** **4993882**	YASUGATA **100C-BE** **4993877**	YASUGATA **100C-CH** **4993881**	YASUGATA **100C-SA** **4993878**	YASUGATA **100C-DC** **4993880**	YASUGATA **100C-BL** **4993876**	YASUGATA **100C-PL** **4993883**	YASUGATA **100C-GR** **4993577**

МОЙКИ ИЗ ARTGRANIT

ГАРАНТИЯ
8 лет

ARTGRANIT



ВРЕЗНОЙ МОНТАЖ

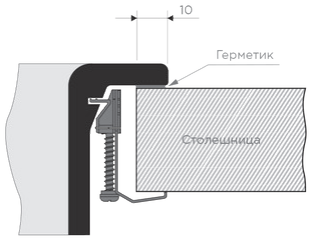

ARTGRANIT® создан на основе твердых частиц кварца и гранита, а также прочного связующего полимера. Время не стоит на месте, постоянно появляются новые, усовершенствованные технологии, позволяющие существенно сократить затраты. Именно такие технологии были применены для производства моек из материала ARTGRANIT®, содержащего в своем составе быстрозастывающий связующий компонент, не имеющий аналогов на рынке. Это существенно сокращает процесс производства, тем самым удешевляя его. Кроме того, модифицированные полиэфирные смолы обладают повышенной механической прочностью и термостойкостью. Полученный материал отличается привлекательным внешним видом и прекрасными эксплуатационными характеристиками.

ГИГИЕНИЧНОСТЬ МАТЕРИАЛА

Мойки OMOIKIRI обладают повышенной устойчивостью к появлению бактерий, грибка благодаря внедрению уникального компонента — TETORON®. Дополнительно в состав акриловой смолы входят ионы серебра, которые препятствуют размножению бактерий на поверхности мойки.

ХИМИЧЕСКАЯ ИНЕРТНОСТЬ

Кварцевый песок в составе мойки имеет кристаллическую структуру, что придает мойке устойчивость к воздействию различных кислот и щелочей, гарантируя неизменность внешнего вида мойки и ее безопасность.

СТОЙКОСТЬ ЦВЕТА

За время использования мойка не потеряет свой первоначальный цвет. Даже при длительном воздействии солнечных лучей она не выгорает.





ТЕРМОСТОЙКИЕ

Мойки OMOIKIRI из материала ARTGRANIT® устойчивы к термическим воздействиям и достойно выдерживают температурные перепады. Кварцевый песок, входящий в состав ARTGRANIT®, имеет кристаллическую структуру, что придает ему исключительную прочность и устойчивость к воздействию различных кислот и щелочей. Кварцевый песок является очень твердым и тугоплавким материалом, а его химический состав обеспечивает его пожаробезопасность и повышенную огнеупорность.

ЭКОЛОГИЧНЫЕ

В составе гранитных моек OMOIKIRI присутствуют специальные антибактериальные защитные комплексы с ионами серебра. Важно, что ионы серебра добавляются в смесь с наполнителем, то есть являются составной частью композиционного материала, а не покрытием. Именно по этой причине антибактериальная защита действует на протяжении всего срока службы мойки, радуя владельцев чистотой и отсутствием запахов. Такие мойки соответствуют единым санитарным и гигиеническим требованиям.

ИЗНОСОСТОЙКИЕ

За счет инновационных добавок в составе композитного материала, ARTGRANIT® имеет гладкую поверхность и очень плотную структуру, не позволяющую каплям жидкости и грязи проникать глубоко внутрь мойки, отталкивая частицы воды. Причиной этому служат гидрофобизирующие добавки, которые внесены в структуру композита. Это не позволяет каплям воды проникать внутрь мойки, но в то же время водяной пар и другие газы перемещаются беспрепятственно.

DAISEN 42

BASE 40 ARTGRANIT



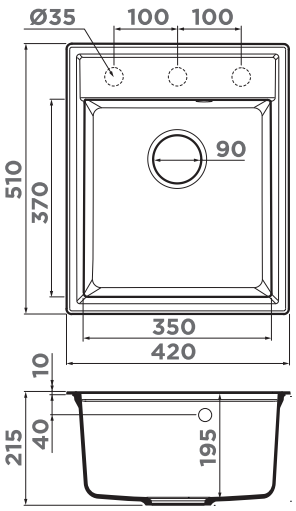

КОЛАНДЕР



CO-05-**IN**
4999036
243 стр.

ОСОБЕННОСТИ

Материал: ARTGRANIT
Толщина, мм: 10
Метод производства: литье

ВЫРЕЗ ПОД МОЙКУ

Размер выреза под мойку, мм: 400x490
Размер монтажной тумбы, см: 40

ГАРАНТИЯ

8 лет

КОМПЛЕКТАЦИЯ

Крепления, донный клапан, сифон

ARTGRANIT 28. пастила	ARTGRANIT 21. ваниль	ARTGRANIT 12. карамель	ARTGRANIT 23. марципан	ARTGRANIT 24. бежевый	METAL ARTGRANIT 74. темный шоколад	METAL ARTGRANIT 85. черный	METAL ARTGRANIT 30. Leningrad grey
DAISEN **42-PA** 4993602	DAISEN **42-BE** 4993600	DAISEN **42-CA** 4993603	DAISEN **42-MA** 4993601	DAISEN **42-SA** 4993607	DAISEN **42-DC** 4993605	DAISEN **42-BL** 4993606	DAISEN **42-GR** 4993604

РЕКОМЕНДУЕМЫЕ АКСЕССУАРЫ



АРМАТУРА



WK-1-R-**IN**
4956486
WK-1-R-**G**
4956499
WK-1-R-**AB**
4956487
254 стр.

ДЕКОРАТИВНЫЙ ЭЛЕМЕНТ



DEC-**LG**
4957090
DEC-**IN**
4957061
DEC-**GM**
4957091
больше цветов
на 251 стр.

СМЕСИТЕЛЬ



YATOMI-**BN-BL**
4994247
YATOMI-**BN-WH**
4994250
YATOMI-**BN-GR**
4994251
больше цветов
на 217 стр.

YONAKA 61

BASE 40 ARTGRANIT



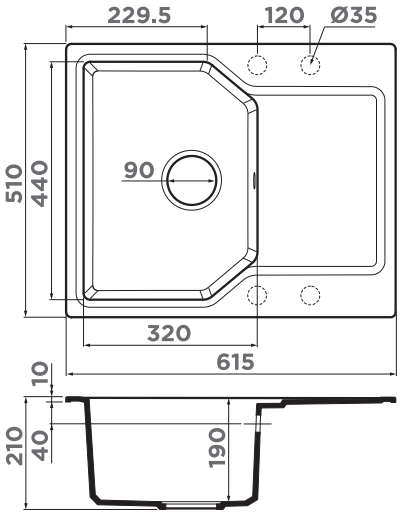

КОЛАНДЕР



CO-04-IN
4999022
243 стр.

ОСОБЕННОСТИ

Материал: ARTGRANIT
Толщина, мм: 10
Метод производства: литье
ОБОРАЧИВАЕМАЯ ЧАША МОЙКИ

ВЫРЕЗ ПОД МОЙКУ

Размер выреза под мойку, мм: 595x490
Размер монтажной тумбы, см: 40

ГАРАНТИЯ

8 лет

КОМПЛЕКТАЦИЯ

Крепления, донный клапан, сифон

40
45
СМ

ARTGRANIT®
Врезной монтаж

ARTGRANIT 28. пастила	ARTGRANIT 21. ваниль	ARTGRANIT 12. карамель	ARTGRANIT 23. марципан	ARTGRANIT 24. бежевый	METAL ARTGRANIT 74. темный шоколад	METAL ARTGRANIT 85. черный	METAL ARTGRANIT 30. Leningrad grey
YONAKA **61-PA** **4993634**	YONAKA **61-BE** **4993632**	YONAKA **61-CA** **4993635**	YONAKA **61-MA** **4993633**	YONAKA **61-SA** **4993639**	YONAKA **61-DC** **4993637**	YONAKA **61-BL** **4993638**	YONAKA **61-GR** **4993636**

YONAKA 65

BASE 45 ARTGRANIT

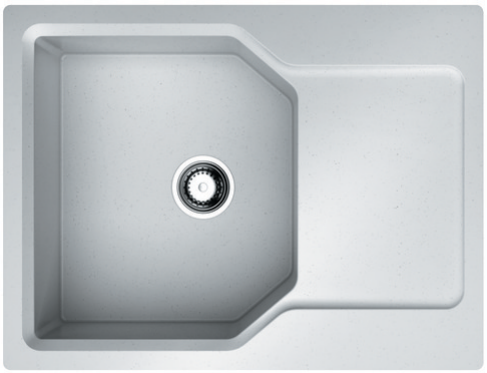

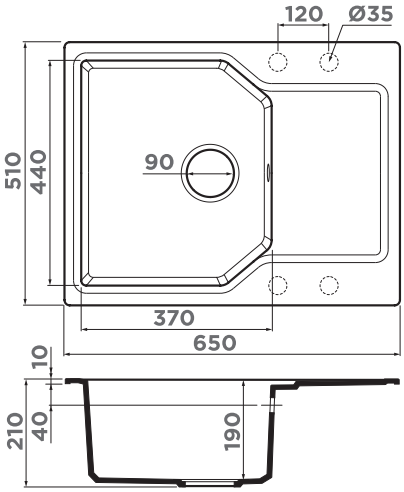

КОЛАНДЕР



CO-04-IN
4999022
243 стр.

ОСОБЕННОСТИ

Материал: ARTGRANIT
Толщина, мм: 10
Метод производства: литье
ОБОРАЧИВАЕМАЯ ЧАША МОЙКИ

ВЫРЕЗ ПОД МОЙКУ

Размер выреза под мойку, мм: 630x490
Размер монтажной тумбы, см: 45

ГАРАНТИЯ

8 лет

КОМПЛЕКТАЦИЯ

Крепления, донный клапан, сифон

ARTGRANIT 28. пастила	ARTGRANIT 21. ваниль	ARTGRANIT 12. карамель	ARTGRANIT 24. бежевый	METAL ARTGRANIT 74. темный шоколад	METAL ARTGRANIT 85. черный	METAL ARTGRANIT 30. Leningrad grey
YONAKA **65-PA** **4993344**	YONAKA **65-BE** **4993342**	YONAKA **65-CA** **4993345**	YONAKA **65-SA** **4993415**	YONAKA **65-DC** **4993347**	YONAKA **65-BL** **4993348**	YONAKA **65-GR** **4993346**

DAISEN 46

BASE 45 ARTGRANIT



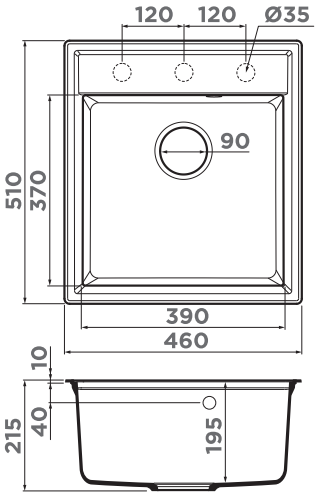

КОЛАНДЕР



CO-05-**IN**
4999036
243 стр.

ОСОБЕННОСТИ

Материал: ARTGRANIT
Толщина, мм: 10
Метод производства: литье

ВЫРЕЗ ПОД МОЙКУ

Размер выреза под мойку, мм: 440x490
Размер монтажной тумбы, см: 45

ГАРАНТИЯ

8 лет

КОМПЛЕКТАЦИЯ

Крепления, донный клапан, сифон

ARTGRANIT 28. пастила	ARTGRANIT 21. ваниль	ARTGRANIT 12. карамель	ARTGRANIT 24. бежевый	METAL ARTGRANIT 74. темный шоколад	METAL ARTGRANIT 85. черный	METAL ARTGRANIT 30. Leningrad grey
DAISEN **46-PA** 4993610	DAISEN **46-BE** 4993608	DAISEN **46-CA** 4993611	DAISEN **46-SA** 4993615	DAISEN **46-DC** 4993613	DAISEN **46-BL** 4993614	DAISEN **46-GR** 4993612

РЕКОМЕНДУЕМЫЕ АКСЕССУАРЫ





СМЕСИТЕЛЬ

SHINAGAWA-**SA** 4994110
SHINAGAWA-**DC** 4994105

больше цветов на 229 стр.



СМЕСИТЕЛЬ

NAGANO-**SA** 4994055
NAGANO-**GR** 4994219
NAGANO-**BL** 4994047

больше цветов на 189 стр.

ДОЗАТОР



OM-02-**GR** 4995036

больше цветов на 239 стр.

ДОЗАТОР



OM-01-**BL** 4995011

больше цветов на 238 стр.

MANMARU 62

BASE 45 ARTGRANIT



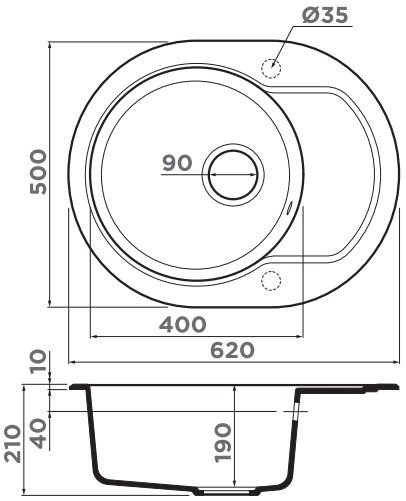

ДЕКОРАТИВНЫЙ ЭЛЕМЕНТ



DEC-LG 4957090
DEC-IN 4957061
DEC-GM 4957091
больше цветов на 251 стр.

ОСОБЕННОСТИ

Материал: ARTGRANIT
Толщина, мм: 10
Метод производства: литье
ОБОРАЧИВАЕМАЯ ЧАША МОЙКИ

ВЫРЕЗ ПОД МОЙКУ

Размер выреза под мойку, мм: по шаблону на упаковке
Размер монтажной тумбы, см: 45

ГАРАНТИЯ

8 лет

КОМПЛЕКТАЦИЯ

Крепления, донный клапан, сифон

45 50 см

ARTGRANIT® Врезной монтаж

ARTGRANIT 28. пастила	ARTGRANIT 21. ваниль	ARTGRANIT 12. карамель	ARTGRANIT 24. бежевый	METAL ARTGRANIT 74. темный шоколад	METAL ARTGRANIT 85. черный	METAL ARTGRANIT 30. Leningrad grey
MANMARU **62-PA** **4993351**	MANMARU **62-BE** **4993349**	MANMARU **62-CA** **4993352**	MANMARU **62-SA** **4993414**	MANMARU **62-DC** **4993354**	MANMARU **62-BL** **4993355**	MANMARU **62-GR** **4993353**

MANMARU 78

BASE 50 ARTGRANIT



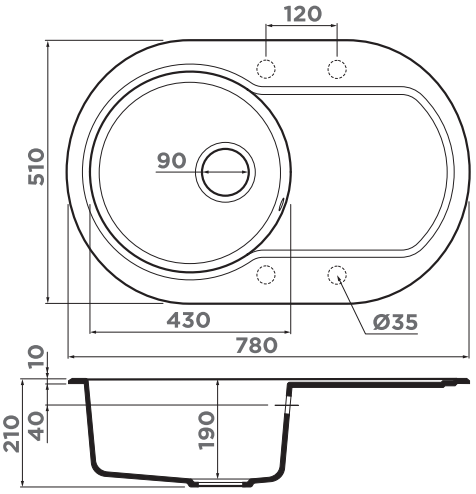

ОСОБЕННОСТИ

Материал: ARTGRANIT
Толщина, мм: 10
Метод производства: литье
ОБОРАЧИВАЕМАЯ ЧАША МОЙКИ

ВЫРЕЗ ПОД МОЙКУ

Размер выреза под мойку, мм: по шаблону на упаковке
Размер монтажной тумбы, см: 50

ГАРАНТИЯ

8 лет

КОМПЛЕКТАЦИЯ

Крепления, донный клапан, сифон

ARTGRANIT 28. пастила	ARTGRANIT 21. ваниль	ARTGRANIT 12. карамель	ARTGRANIT 24. бежевый	METAL ARTGRANIT 74. темный шоколад	METAL ARTGRANIT 85. черный	METAL ARTGRANIT 30. Leningrad grey
MANMARU **78-PA** **4993358**	MANMARU **78-BE** **4993356**	MANMARU **78-CA** **4993359**	MANMARU **78-SA** **4993413**	MANMARU **78-DC** **4993361**	MANMARU **78-BL** **4993362**	MANMARU **78-GR** **4993360**



РЕКОМЕНДУЕМЫЕ АКСЕССУАРЫ

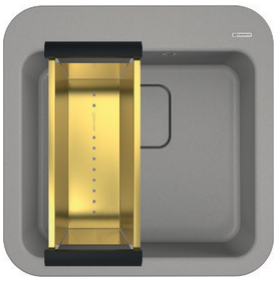

КОЛАНДЕР

CO-02-**IN** 4999002
CO-02-**LG** 4999003
CO-02-**GM** 4999004

243 стр.



СМЕСИТЕЛЬ

NAKAGAWA-**BE** 4994308
NAKAGAWA-**SA** 4994309
NAKAGAWA-**BL** 4994307

больше цветов на 231 стр.



ИЗМЕЛЬЧИТЕЛЬ

NAGARE **500** 4995060
NAGARE **750** 4995059
NAGARE **1000** 4995058

269 стр.

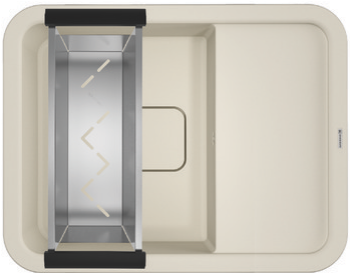

КОЛАНДЕР

CO-04-**IN** 4999022

243 стр.



СМЕСИТЕЛЬ

TATEYAMA-**S-PA** 4994173
TATEYAMA-**S-BE** 4994141
TATEYAMA-**S-SA** 4994140

больше цветов на 233 стр.



СМЕСИТЕЛЬ

TONAMI-**BL** 4994058
TONAMI-**PA** 4994220
TONAMI-**GR** 4994223

больше цветов на 193 стр.



ДОЗАТОР

OM-02-**SA** 4995020

больше цветов на 239 стр.



КОРЗИНА

CO-01-**IN** 4999001

250 стр.

TASOGARE 51

BASE 50 ARTGRANIT



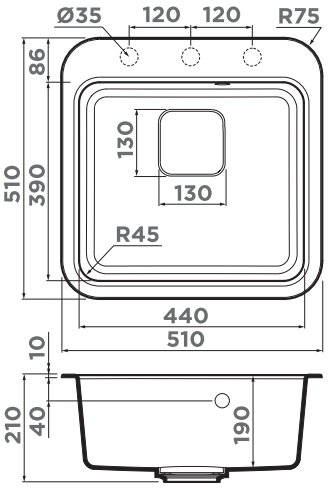

ОСОБЕННОСТИ

Материал: ARTGRANIT
Толщина, мм: 10
Метод производства: литье

ВЫРЕЗ ПОД МОЙКУ

Размер выреза под мойку, мм: 490x490
Размер монтажной тумбы, см: 50

ГАРАНТИЯ

8 лет

КОМПЛЕКТАЦИЯ

Крепления, донный клапан, сифон

50 см

ARTGRANIT® Врезной монтаж

ARTGRANIT 28. пастила	ARTGRANIT 21. ваниль	ARTGRANIT 12. карамель	ARTGRANIT 23. марципан	ARTGRANIT 24. бежевый	METAL ARTGRANIT 74. темный шоколад	METAL ARTGRANIT 85. черный	METAL ARTGRANIT 30. Leningrad grey
TASOGARE **51-PA** **4993738**	TASOGARE **51-BE** **4993736**	TASOGARE **51-CA** **4993739**	TASOGARE **51-MA** **4993737**	TASOGARE **51-SA** **4993743**	TASOGARE **51-DC** **4993741**	TASOGARE **51-BL** **4993742**	TASOGARE **51-GR** **4993740**

TASOGARE 65

BASE 50 ARTGRANIT



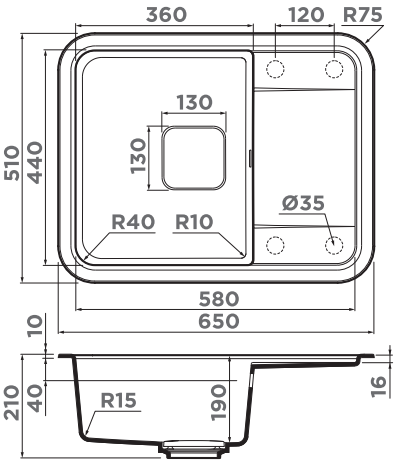

ОСОБЕННОСТИ

Материал: ARTGRANIT
Толщина, мм: 10
Метод производства: литье
ОБОРАЧИВАЕМАЯ ЧАША МОЙКИ

ВЫРЕЗ ПОД МОЙКУ

Размер выреза под мойку, мм: 630x490
Размер монтажной тумбы, см: 50

ГАРАНТИЯ

8 лет

КОМПЛЕКТАЦИЯ

Крепления, донный клапан, сифон

ARTGRANIT 28. пастила	ARTGRANIT 21. ваниль	ARTGRANIT 12. карамель	ARTGRANIT 24. бежевый	METAL ARTGRANIT 74. темный шоколад	METAL ARTGRANIT 85. черный	METAL ARTGRANIT 30. Leningrad grey
TASOGARE **65-PA** **4993481**	TASOGARE **65-BE** **4993479**	TASOGARE **65-CA** **4993486**	TASOGARE **65-SA** **4993495**	TASOGARE **65-DC** **4993489**	TASOGARE **65-BL** **4993490**	TASOGARE **65-GR** **4993487**

TASOGARE 78

BASE 50 ARTGRANIT



Смотрите видео про TASOGARE 78

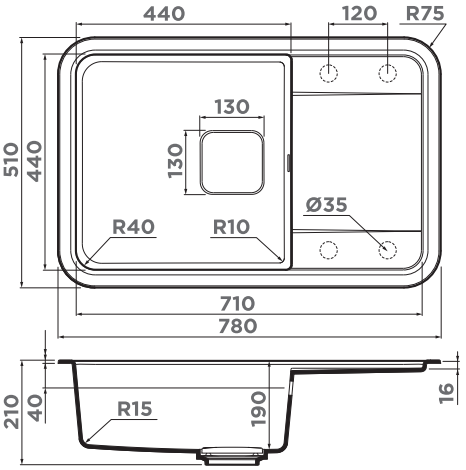

ОСОБЕННОСТИ

Материал: ARTGRANIT
Толщина, мм: 10
Метод производства: литье
ОБОРАЧИВАЕМАЯ ЧАША МОЙКИ

ВЫРЕЗ ПОД МОЙКУ

Размер выреза под мойку, мм: 760x490
Размер монтажной тумбы, см: 50

ГАРАНТИЯ

8 лет

КОМПЛЕКТАЦИЯ

Крепления, донный клапан, сифон

ARTGRANIT 28. пастила	ARTGRANIT 21. ваниль	ARTGRANIT 12. карамель	ARTGRANIT 23. марципан	ARTGRANIT 24. бежевый	METAL ARTGRANIT 74. темный шоколад	METAL ARTGRANIT 85. черный	METAL ARTGRANIT 30. Leningrad grey
TASOGARE **78-PA** **4993746**	TASOGARE **78-BE** **4993744**	TASOGARE **78-CA** **4993747**	TASOGARE **78-MA** **4993745**	TASOGARE **78-SA** **4993751**	TASOGARE **78-DC** **4993749**	TASOGARE **78-BL** **4993750**	TASOGARE **78-GR** **4993748**

YONAKA 78

BASE 50 ARTGRANIT



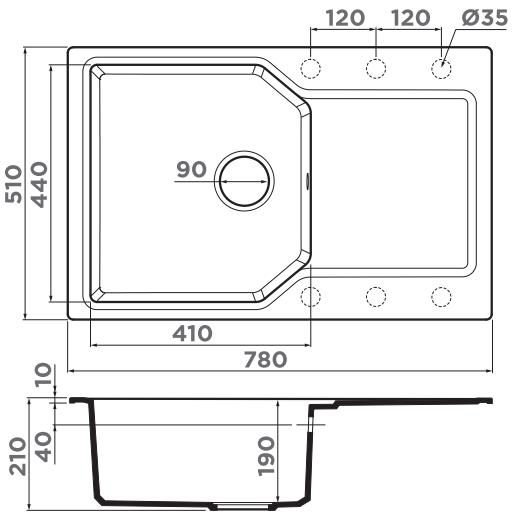

АРМАТУРА С КЛАПАНОМ-АВТОМАТОМ



WK-1CL-R-AB022-A
4957092
254 стр.

ОСОБЕННОСТИ

Материал: ARTGRANIT
Толщина, мм: 10
Метод производства: литье
ОБОРАЧИВАЕМАЯ ЧАША МОЙКИ

ВЫРЕЗ ПОД МОЙКУ

Размер выреза под мойку, мм: 760x490
Размер монтажной тумбы, см: 50

ГАРАНТИЯ

8 лет

КОМПЛЕКТАЦИЯ

Крепления, донный клапан, сифон

ARTGRANIT 28. пастила	ARTGRANIT 21. ваниль	ARTGRANIT 12. карамель	ARTGRANIT 24. бежевый	METAL ARTGRANIT 74. темный шоколад	METAL ARTGRANIT 85. черный	METAL ARTGRANIT 30. Leningrad grey
YONAKA **78-PA** **4993704**	YONAKA **78-BE** **4993702**	YONAKA **78-CA** **4993705**	YONAKA **78-SA** **4993709**	YONAKA **78-DC** **4993707**	YONAKA **78-BL** **4993708**	YONAKA **78-GR** **4993706**

DAISEN 65

BASE 50 ARTGRANIT



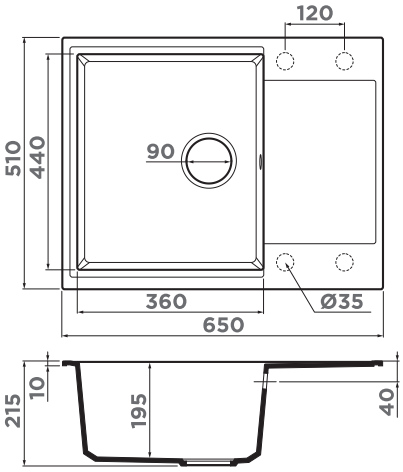

ДЕКОРАТИВНЫЙ ЭЛЕМЕНТ



DEC-IN 4957061
больше цветов **на 251 стр.**

ОСОБЕННОСТИ

Материал: ARTGRANIT
Толщина, мм: 10
Метод производства: литье
ОБОРАЧИВАЕМАЯ ЧАША МОЙКИ

ВЫРЕЗ ПОД МОЙКУ

Размер выреза под мойку, мм: 630x490
Размер монтажной тумбы, см: 50

ГАРАНТИЯ

8 лет

КОМПЛЕКТАЦИЯ

Крепления, донный клапан, сифон

50 СМ

ARTGRANIT® Врезной монтаж

ARTGRANIT 28. пастила	ARTGRANIT 21. ваниль	ARTGRANIT 12. карамель	ARTGRANIT 24. бежевый	METAL ARTGRANIT 74. темный шоколад	METAL ARTGRANIT 85. черный	METAL ARTGRANIT 30. Leningrad grey
DAISEN **65-PA** **4993680**	DAISEN **65-BE** **4993678**	DAISEN **65-CA** **4993681**	DAISEN **65-SA** **4993685**	DAISEN **65-DC** **4993683**	DAISEN **65-BL** **4993684**	DAISEN **65-GR** **4993682**

DAISEN 78

BASE 50 ARTGRANIT



Смотрите видео о DAISEN 78

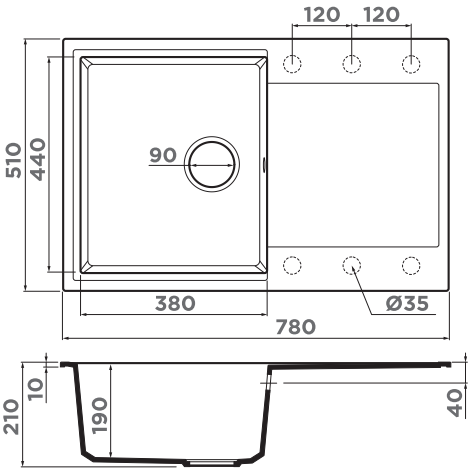

ОСОБЕННОСТИ

Материал: ARTGRANIT
Толщина, мм: 10
Метод производства: литье
ОБОРАЧИВАЕМАЯ ЧАША МОЙКИ

ВЫРЕЗ ПОД МОЙКУ

Размер выреза под мойку, мм: 760x490
Размер монтажной тумбы, см: 50

ГАРАНТИЯ

8 лет

КОМПЛЕКТАЦИЯ

Крепления, донный клапан, сифон

ARTGRANIT 28. пастила	ARTGRANIT 21. ваниль	ARTGRANIT 12. карамель	ARTGRANIT 24. бежевый	METAL ARTGRANIT 74. темный шоколад	METAL ARTGRANIT 85. черный	METAL ARTGRANIT 30. Leningrad grey
DAISEN **78-PA** **4993323**	DAISEN **78-BE** **4993321**	DAISEN **78-CA** **4993324**	DAISEN **78-SA** **4993418**	DAISEN **78-DC** **4993326**	DAISEN **78-BL** **4993327**	DAISEN **78-GR** **4993325**



РЕКОМЕНДУЕМЫЕ АКСЕССУАРЫ



СМЕСИТЕЛЬ

TONAMI-BL 4994058
TONAMI-PA 4994220
TONAMI-GR 4994223

больше цветов на 193 стр.



СМЕСИТЕЛЬ

YAMADA-GR 4994261
YAMADA-BL 4994226
YAMADA-WH 4994227

больше цветов на 179 стр.



СМЕСИТЕЛЬ

UMI-DC 4994271
UMI-MA 4994267
UMI-SA 4994272

больше цветов на 236 стр.



СМЕСИТЕЛЬ

TAMURA-BN 4994334

175 стр.



СМЕСИТЕЛЬ

TATEYAMA-S-PA 4994173
TATEYAMA-S-BE 4994141
TATEYAMA-S-SA 4994140

больше цветов на 233 стр.

ДОЗАТОР



OM-02-BN 4995008



OM-02-GR 4995036

больше цветов на 239 стр.



АРМАТУРА

WK-1-R-IN 4956486
WK-1-R-G 4956499
WK-1-R-AB 4956487

254 стр.



ВЫПУСК И ПЕРЕЛИВ

D-01-AB022 4996529

252 стр.



ИЗМЕЛЬЧИТЕЛЬ

NAGARE 500 4995060
NAGARE 750 4995059
NAGARE 1000 4995058

269 стр.

AKEGATA 51

BASE 50 ARTGRANIT



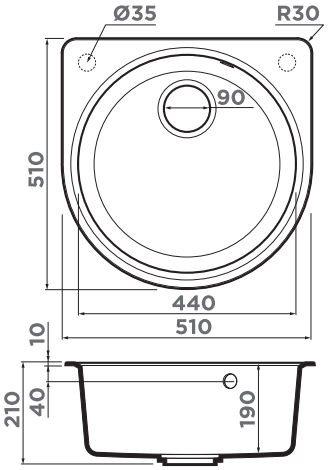

АРМАТУРА С КЛАПАНОМ-АВТОМАТОМ



WK-1-R-**IN**-A
4956164
252 стр.

ОСОБЕННОСТИ

Материал: ARTGRANIT
Толщина, мм: 10
Метод производства: литье

ВЫРЕЗ ПОД МОЙКУ

Размер выреза под мойку, мм:
по шаблону на упаковке
Размер монтажной тумбы, см: 50

ГАРАНТИЯ

8 лет

КОМПЛЕКТАЦИЯ

Крепления, донный клапан, сифон

50 см

ARTGRANIT® Врезной монтаж

ARTGRANIT 28. пастила	ARTGRANIT 21. ваниль	ARTGRANIT 12. карамель	ARTGRANIT 24. бежевый	METAL ARTGRANIT 74. темный шоколад	METAL ARTGRANIT 85. черный	METAL ARTGRANIT 30. Leningrad grey
AKEGATA **51-PA** **4993754**	AKEGATA **51-BE** **4993752**	AKEGATA **51-CA** **4993755**	AKEGATA **51-SA** **4993759**	AKEGATA **51-DC** **4993757**	AKEGATA **51-BL** **4993758**	AKEGATA **51-GR** **4993756**

TOVADA 51

BASE 50 ARTGRANIT



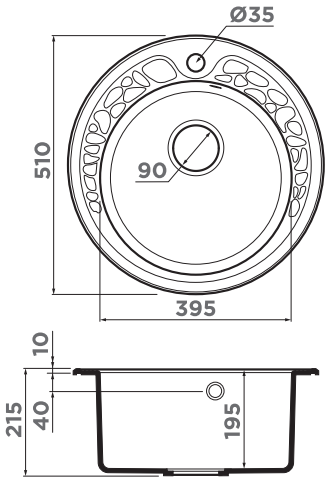

ДЕКОРАТИВНЫЙ ЭЛЕМЕНТ



DEC-**AB**
4957089
больше цветов на 251 стр.

ОСОБЕННОСТИ

Материал: ARTGRANIT
Толщина, мм: 10
Метод производства: литье

ВЫРЕЗ ПОД МОЙКУ

Размер выреза под мойку, мм:
по шаблону на упаковке
Размер монтажной тумбы, см: 50

ГАРАНТИЯ

8 лет

КОМПЛЕКТАЦИЯ

Крепления, донный клапан, сифон

ARTGRANIT 28. пастила	ARTGRANIT 21. ваниль	ARTGRANIT 12. карамель	ARTGRANIT 24. бежевый	METAL ARTGRANIT 74. темный шоколад	METAL ARTGRANIT 85. черный	METAL ARTGRANIT 30. Leningrad grey
TOVADA **51-PA** **4993365**	TOVADA **51-BE** **4993363**	TOVADA **51-CA** **4993366**	TOVADA **51-SA** **4993412**	TOVADA **51-DC** **4993368**	TOVADA **51-BL** **4993369**	TOVADA **51-GR** **4993367**

YONAKA 78-LB

BASE 60 ARTGRANIT

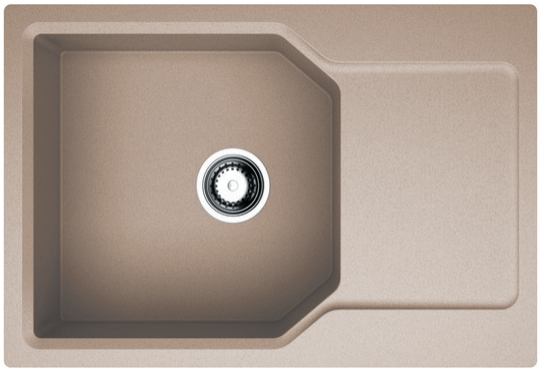

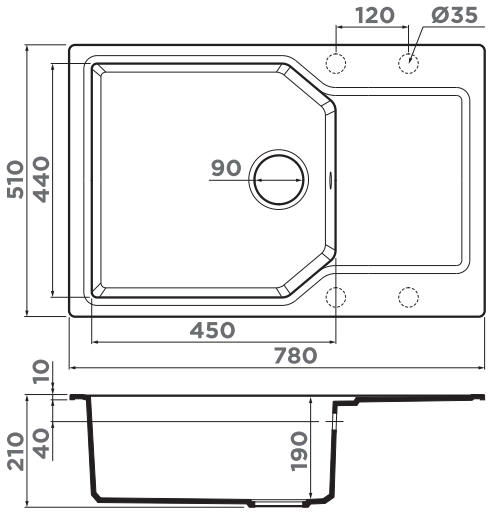

ДЕКОРАТИВНЫЙ ЭЛЕМЕНТ



DEC-IN
4957061
больше цветов
на 251 стр.

ОСОБЕННОСТИ

Материал: ARTGRANIT
Толщина, мм: 10
Метод производства: литье
ОБОРАЧИВАЕМАЯ ЧАША МОЙКИ

ВЫРЕЗ ПОД МОЙКУ

Размер выреза под мойку, мм:
760x490
Размер монтажной тумбы, см: 60

ГАРАНТИЯ

8 лет

КОМПЛЕКТАЦИЯ

Крепления, донный клапан, сифон

ARTGRANIT 28. пастила	ARTGRANIT 21. ваниль	ARTGRANIT 12. карамель	ARTGRANIT 23. марципан	ARTGRANIT 24. бежевый	METAL ARTGRANIT 74. темный шоколад	METAL ARTGRANIT 85. черный	METAL ARTGRANIT 30. Leningrad grey
YONAKA **78-LB-PA** **4993337**	YONAKA **78-LB-BE** **4993335**	YONAKA **78-LB-CA** **4993338**	YONAKA **78-LB-MA** **4993336**	YONAKA **78-LB-SA** **4993416**	YONAKA **78-LB-DC** **4993340**	YONAKA **78-LB-BL** **4993341**	YONAKA **78-LB-GR** **4993339**

TASOGARE 86

BASE 60 ARTGRANIT

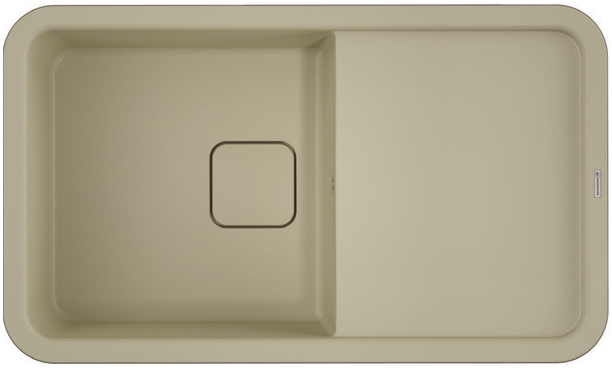

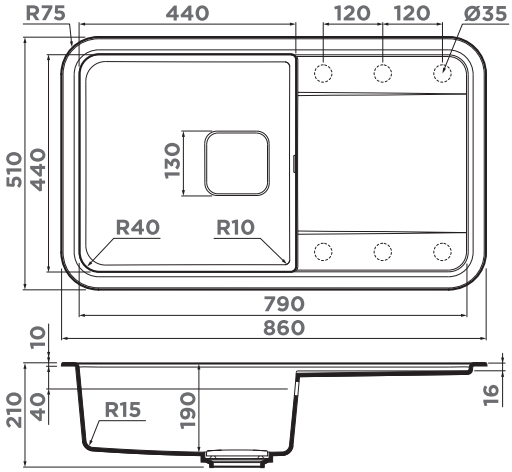

ОСОБЕННОСТИ

Материал: ARTGRANIT
Толщина, мм: 10
Метод производства: литье
ОБОРАЧИВАЕМАЯ ЧАША МОЙКИ

ВЫРЕЗ ПОД МОЙКУ

Размер выреза под мойку, мм:
840x490
Размер монтажной тумбы, см: 60

ГАРАНТИЯ

8 лет

КОМПЛЕКТАЦИЯ

Крепления, донный клапан, сифон

ARTGRANIT 28. пастила	ARTGRANIT 21. ваниль	ARTGRANIT 12. карамель	ARTGRANIT 23. марципан	ARTGRANIT 24. бежевый	METAL ARTGRANIT 74. темный шоколад	METAL ARTGRANIT 85. черный	METAL ARTGRANIT 30. Leningrad grey
TASOGARE **86-PA** **4993457**	TASOGARE **86-BE** **4993455**	TASOGARE **86-CA** **4993458**	TASOGARE **86-MA** **4993456**	TASOGARE **86-SA** **4993470**	TASOGARE **86-DC** **4993468**	TASOGARE **86-BL** **4993469**	TASOGARE **86-GR** **4993459**

DAISEN 78-LB

BASE 60 ARTGRANIT



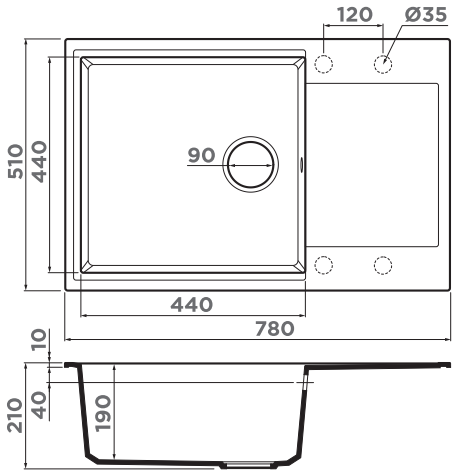

РОЛЛ-МАТ

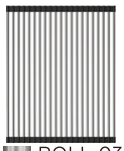

ROLL-03-**IN**
4997005
241 стр.

ОСОБЕННОСТИ

Материал: ARTGRANIT
Толщина, мм: 10
Метод производства: литье
ОБОРАЧИВАЕМАЯ ЧАША МОЙКИ

ВЫРЕЗ ПОД МОЙКУ

Размер выреза под мойку, мм: 490x760
Размер монтажной тумбы, см: 60

ГАРАНТИЯ

8 лет

КОМПЛЕКТАЦИЯ

Крепления, донный клапан, сифон

60 см

ARTGRANIT® Врезной монтаж

ARTGRANIT 28. пастила	ARTGRANIT 21. ваниль	ARTGRANIT 12. карамель	ARTGRANIT 24. бежевый	METAL ARTGRANIT 74. темный шоколад	METAL ARTGRANIT 85. черный	METAL ARTGRANIT 30. Leningrad grey
DAISEN **78-LB-PA** **4993688**	DAISEN **78-LB-BE** **4993686**	DAISEN **78-LB-CA** **4993689**	DAISEN **78-LB-SA** **4993693**	DAISEN **78-LB-DC** **4993691**	DAISEN **78-LB-BL** **4993692**	DAISEN **78-LB-GR** **4993690**

DAISEN 86

BASE 60 ARTGRANIT



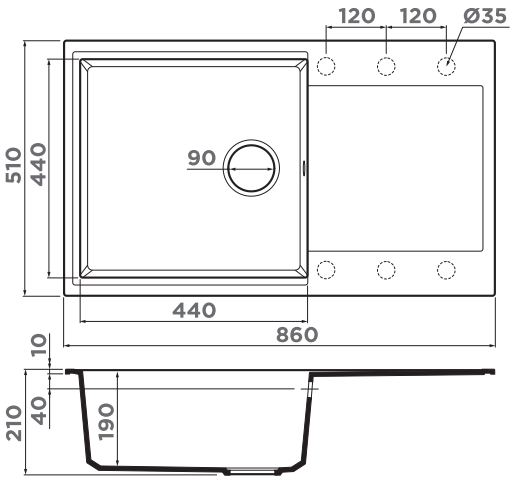

АРМАТУРА С КЛАПАНОМ-АВТОМАТОМ



WK-1CL-R-**AB022-A**
4957092
254 стр.

ОСОБЕННОСТИ

Материал: ARTGRANIT
Толщина, мм: 10
Метод производства: литье
ОБОРАЧИВАЕМАЯ ЧАША МОЙКИ

ВЫРЕЗ ПОД МОЙКУ

Размер выреза под мойку, мм: 840x490
Размер монтажной тумбы, см: 60

ГАРАНТИЯ

8 лет

КОМПЛЕКТАЦИЯ

Крепления, донный клапан, сифон

ARTGRANIT 28. пастила	ARTGRANIT 21. ваниль	ARTGRANIT 12. карамель	ARTGRANIT 24. бежевый	METAL ARTGRANIT 74. темный шоколад	METAL ARTGRANIT 85. черный	METAL ARTGRANIT 30. Leningrad grey
DAISEN **86-PA** **4993696**	DAISEN **86-BE** **4993694**	DAISEN **86-CA** **4993697**	DAISEN **86-SA** **4993701**	DAISEN **86-DC** **4993699**	DAISEN **86-BL** **4993700**	DAISEN **86-GR** **4993698**

DAISEN 78-2

BASE 60 ARTGRANIT



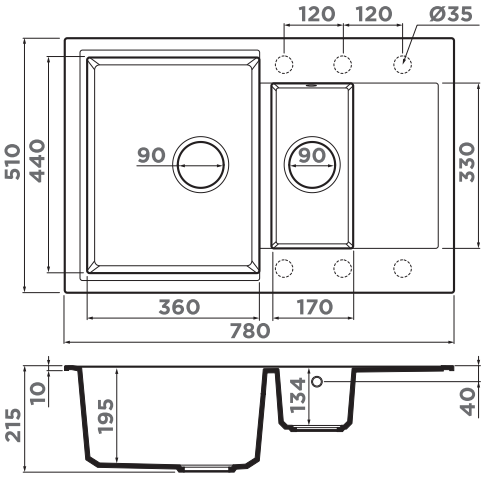

РОЛЛ-МАТ

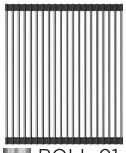

ROLL-01-**IN**
4997003
241 стр.

ОСОБЕННОСТИ

Материал: ARTGRANIT
Толщина, мм: 10
Метод производства: литье
ОБОРАЧИВАЕМАЯ ЧАША МОЙКИ

ВЫРЕЗ ПОД МОЙКУ

Размер выреза под мойку, мм: 760x490
Размер монтажной тумбы, см: 60

ГАРАНТИЯ

8 лет

КОМПЛЕКТАЦИЯ

Крепления, донный клапан, сифон

ARTGRANIT 28. пастила	ARTGRANIT 21. ваниль	ARTGRANIT 12. карамель	ARTGRANIT 24. бежевый	METAL ARTGRANIT 74. темный шоколад	METAL ARTGRANIT 85. черный	METAL ARTGRANIT 30. Leningrad grey
DAISEN **78-2-PA** 4993330	DAISEN **78-2-BE** 4993328	DAISEN **78-2-CA** 4993331	DAISEN **78-2-SA** 4993417	DAISEN **78-2-DC** 4993333	DAISEN **78-2-BL** 4993334	DAISEN **78-2-GR** 4993332

РЕКОМЕНДУЕМЫЕ АКСЕССУАРЫ



мойка:
DAISEN 78-2-CA
смеситель:
OKINAWA 2-AB
дозатор:
OM-01-AB
арматура:
WK-1-R-AB



СМЕСИТЕЛЬ

AMAGASAKI-**BL** 4994067
AMAGASAKI-**PA** 4994231
AMAGASAKI-**GR** 4994232

больше цветов на 205 стр.



АРМАТУРА С КЛАПАНОМ-АВТОМАТОМ

WK-1,5CL-R-**AB022**-A
4957093
258 стр.

КОРЗИНА



CO-01-**IN**
4999001
250 стр.

ДОЗАТОР



OM-01-**AB022**
4995003
больше цветов на 238 стр.

DAISEN 60

BASE 60 ARTGRANIT



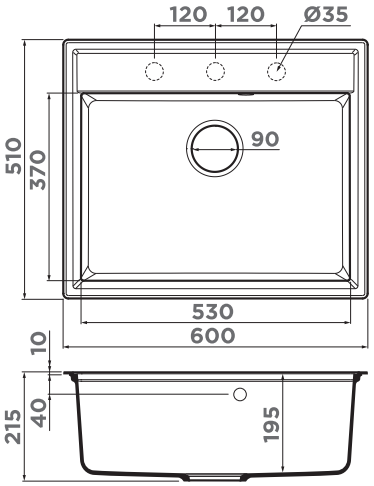

КОЛАНДЕР



CO-05-**IN**
4999036
243 стр.

ОСОБЕННОСТИ

Материал: ARTGRANIT
Толщина, мм: 10
Метод производства: литье

ВЫРЕЗ ПОД МОЙКУ

Размер выреза под мойку, мм: 580x490
Размер монтажной тумбы, см: 60

ГАРАНТИЯ

8 лет

КОМПЛЕКТАЦИЯ

Крепления, донный клапан, сифон

60
80
см

ARTGRANIT®
Врезной монтаж

ARTGRANIT 28. пастила	ARTGRANIT 21. ваниль	ARTGRANIT 12. карамель	ARTGRANIT 24. бежевый	METAL ARTGRANIT 74. темный шоколад	METAL ARTGRANIT 85. черный	METAL ARTGRANIT 30. Leningrad grey
DAISEN **60-PA** **4993618**	DAISEN **60-BE** **4993616**	DAISEN **60-CA** **4993619**	DAISEN **60-SA** **4993623**	DAISEN **60-DC** **4993621**	DAISEN **60-BL** **4993622**	DAISEN **60-GR** **4993620**

DAISEN 77

BASE 80 ARTGRANIT



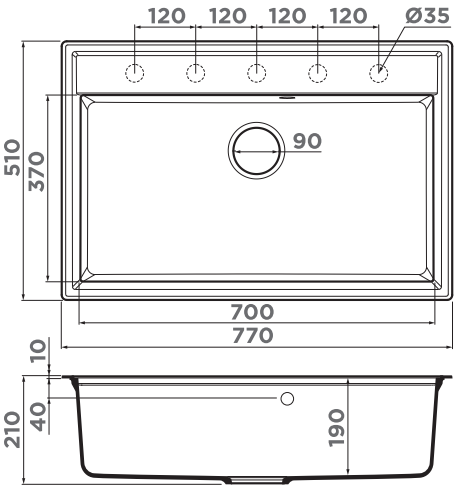

ВЫПУСК И ПЕРЕЛИВ



D-01-**AB022**
4996529
252 стр.

ОСОБЕННОСТИ

Материал: ARTGRANIT
Толщина, мм: 10
Метод производства: литье

ВЫРЕЗ ПОД МОЙКУ

Размер выреза под мойку, мм: 750x490
Размер монтажной тумбы, см: 80

ГАРАНТИЯ

8 лет

КОМПЛЕКТАЦИЯ

Крепления, донный клапан, сифон

ARTGRANIT 28. пастила	ARTGRANIT 21. ваниль	ARTGRANIT 12. карамель	ARTGRANIT 23. марципан	ARTGRANIT 24. бежевый	METAL ARTGRANIT 74. темный шоколад	METAL ARTGRANIT 85. черный	METAL ARTGRANIT 30. Leningrad grey
DAISEN **77-PA** **4993626**	DAISEN **77-BE** **4993624**	DAISEN **77-CA** **4993627**	DAISEN **77-MA** **4993625**	DAISEN **77-SA** **4993631**	DAISEN **77-DC** **4993629**	DAISEN **77-BL** **4993630**	DAISEN **77-GR** **4993628**



мойка:
DAISEN 86-2-WH
смеситель:
HOTARU-WH

РЕКОМЕНДУЕМЫЕ АКСЕССУАРЫ



КОЛАНДЕР

CO-04-**IN**
4999022
243 стр.

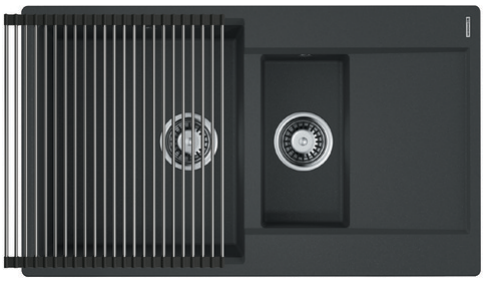

РОЛЛ-МАТ

ROLL-03-**IN**
4997005
241 стр.

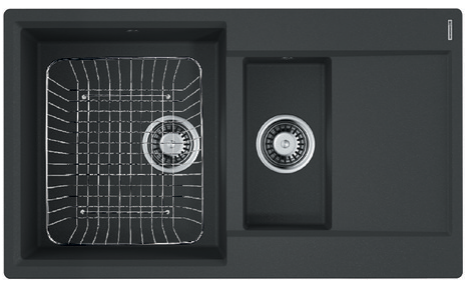

КОРЗИНА ДЛЯ СУШКИ

CO-01-**IN**
4999001
251 стр.



СМЕСИТЕЛЬ

NAKAGAWA-**BE**
4994308
NAKAGAWA-**SA**
4994309
NAKAGAWA-**BL**
4994307
больше цветов
на 231 стр.

ДОЗАТОР



OM-02-**SA**
4995020
больше цветов
на 239 стр.

DAISEN 86-2

BASE 80 ARTGRANIT



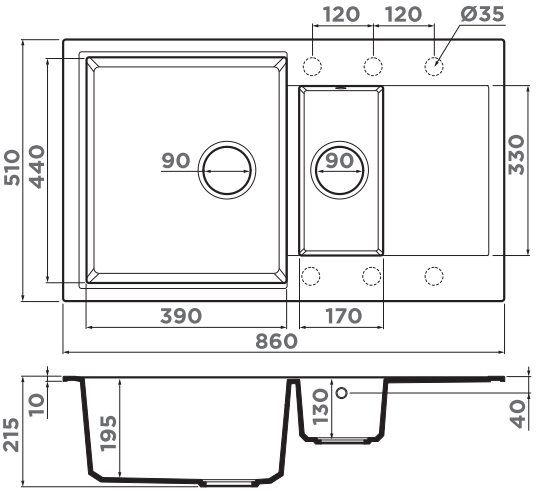

ОСОБЕННОСТИ

Материал: ARTGRANIT
Толщина, мм: 10
Метод производства: литье
ОБОРАЧИВАЕМАЯ ЧАША МОЙКИ

ВЫРЕЗ ПОД МОЙКУ

Размер выреза под мойку, мм: 840x490
Размер монтажной тумбы, см: 80

ГАРАНТИЯ

8 лет

КОМПЛЕКТАЦИЯ

Крепления, донный клапан, сифон

80 90 см

ARTGRANIT® Врезной монтаж

ARTGRANIT 28. пастила	ARTGRANIT 21. ваниль	ARTGRANIT 12. карамель	ARTGRANIT 24. бежевый	METAL ARTGRANIT 74. темный шоколад	METAL ARTGRANIT 85. черный	METAL ARTGRANIT 30. Leningrad grey
DAISEN **86-2-PA** **4993473**	DAISEN **86-2-BE** **4993471**	DAISEN **86-2-CA** **4993474**	DAISEN **86-2-SA** **4993478**	DAISEN **86-2-DC** **4993476**	DAISEN **86-2-BL** **4993477**	DAISEN **86-2-GR** **4993475**

YONAKA 98-C

BASE 90 ARTGRANIT



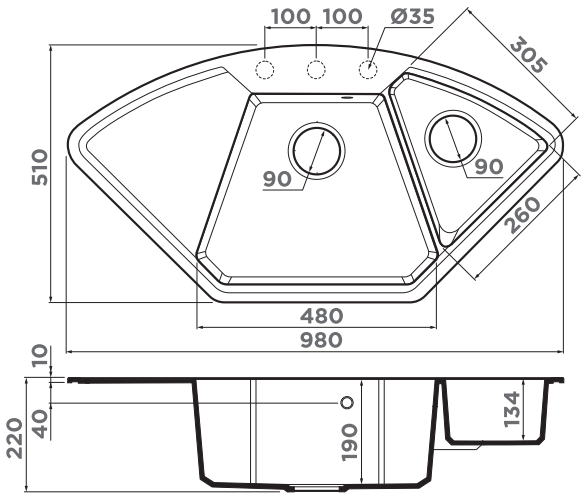

ОСОБЕННОСТИ

Материал: ARTGRANIT
Толщина, мм: 10
Метод производства: литье

ВЫРЕЗ ПОД МОЙКУ

Размер выреза под мойку, мм: по шаблону на упаковке
Размер монтажной тумбы, см: 90

ГАРАНТИЯ

8 лет

КОМПЛЕКТАЦИЯ

Крепления, донный клапан, сифон

ARTGRANIT 28. пастила	ARTGRANIT 21. ваниль	ARTGRANIT 12. карамель	ARTGRANIT 24. бежевый	METAL ARTGRANIT 74. темный шоколад	METAL ARTGRANIT 85. черный	METAL ARTGRANIT 30. Leningrad grey
YONAKA **98-C-PA** **4993712**	YONAKA **98-C-BE** **4993710**	YONAKA **98-C-CA** **4993713**	YONAKA **98-C-SA** **4993717**	YONAKA **98-C-DC** **4993715**	YONAKA **98-C-BL** **4993716**	YONAKA **98-C-GR** **4993714**

МОЙКИ ИЗ НЕРЖАВЕЮЩЕЙ СТАЛИ



ГАРАНТИЯ
15 лет

ВРЕЗНОЙ МОНТАЖ

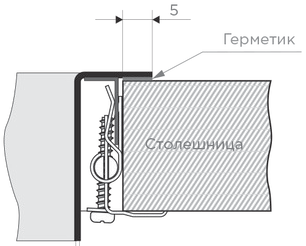

SUS304

Вся нержавеющая сталь OMOIKIRI соответствует маркировке 18/8. Эта сталь содержит 18% хрома и 8% никеля, что обеспечивает ее максимальную защиту от коррозии. При закупке производственных материалов происходит строгий контроль качества стали. Такой тип сплава придает изделиям высокую прочность и твердость, устойчивость к воздействию кислот и щелочей, которые содержатся в продуктах питания, благодаря чему вредные вещества не угрожают здоровью человека.

PVD

Технология PVD заключается в процессе конденсации металла из паровой (газовой) фазы на исходный материал. Главная ценность PVD-технологии заключается в способности модифицировать свойства поверхности изделия, не нарушая при этом биохимическую функциональность основного материала. PVD-покрытие чрезвычайно плотно и равномерно прилегает к основе, не содержит микротрещин, является защитным слоем устойчивым к истиранию и появлению царапин. PVD-покрытие не только эстетично, но и абсолютно безопасно для здоровья.

АБСОЛЮТНАЯ БЕЗОПАСНОСТЬ ДЛЯ ЗДОРОВЬЯ

Химические свойства стали исключают химические реакции с кислотами, содержащимися в продуктах питания, поэтому взаимодействие с материалом мойки не повлияет ни на вид, ни на вкус продукта.

ИСКЛЮЧИТЕЛЬНАЯ ПРОЧНОСТЬ

Кухонные мойки из нержавеющей стали без труда выдерживают большой вес посуды и продуктов за счет толщины стенок, они не деформируются из-за ударов и бесшумны под напором струи.

ДОПОЛНИТЕЛЬНАЯ ЗАЩИТА

Коррозионное сопротивление нержавеющей стали зависит от тонкого невидимого пассивного слоя из хромированной окиси, которая формируется в реакции с кислородом, содержащимся в воздухе. При повреждении этот слой самостоятельно восстанавливается.





ЛЕГКОСТЬ В УХОДЕ

Ухаживать за мойкой достаточно просто: на поверхности из нержавеющей стали практически не видны капли воды, а пятна и следы использования легко можно удалить при помощи губки и воды.

ТЕРМОУСТОЙЧИВОСТЬ

Стальные мойки OMOIKIRI равнодушны как к высоким, так и к низким температурам, они не теряют своих эстетических свойств при постоянном использовании высокотемпературных режимов.

УСТОЙЧИВОСТЬ К ОБРАЗОВАНИЮ РЖАВЧИНЫ

Высокая сопротивляемость коррозии обеспечивается наличием в составе никеля, который придает мойкам не только нержавеющие качества, но и роскошный блеск.

ПРЕМИАЛЬНОЕ КАЧЕСТВО

Вся нержавеющая сталь OMOIKIRI соответствует маркировке 18/8. Эта сталь содержит 18% хрома и 8% никеля, что обеспечивает безупречное качество каждой мойки.

НЕПРЕВЗОЙДЕННАЯ ЧИСТОТА

На гладкой поверхности мойки из нержавеющей стали отсутствуют поры, способные задерживать загрязнения в себе.

ХИМИЧЕСКАЯ ИНЕРТНОСТЬ

Мойки из нержавеющей стали устойчивы к воздействию бытовых кислот и щелочей, благодаря чему вредные вещества не угрожают здоровью человека.



мойки:
TAKI 20-U/IF-IN
TAKI-44-U/IF-IN
смеситель:
AKITA
дозатор:
OM-02-BN
арматура:
WK-2-A-IN

РЕКОМЕНДУЕМЫЕ АКСЕССУАРЫ

РОЛЛ-МАТ

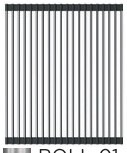

ROLL-01-**IN**
4997003
241 стр.

КОРЗИНА ДЛЯ СУШКИ+ОБОРАЧИВАЕМОЕ СЪЕМНОЕ КРЫЛО



RE-01-**IN** 4999016	CO-03-**IN** 4999013
RE-01-**GM** 4999018	CO-03-**GM** 4999015
RE-01-**LG** 4999017	CO-03-**LG** 4999014

250 стр.

СМЕСИТЕЛЬ



TANIGAWA-BN
4994242
TANIGAWA-**C**
4994240
больше цветов
на 222 стр.

СМЕСИТЕЛЬ



NAGANO-**BN**
4994011
NAGANO-**GM**
4994179
NAGANO-**LG**
4994178
больше цветов
на 183 стр.

СМЕСИТЕЛЬ



YAMADA-**BN**
4994225
больше цветов
на 179 стр.

СМЕСИТЕЛЬ



TAMURA-**BN**
4994334
175 стр.

ДОЗАТОР



OM-02-**LG**
4995005
больше цветов
на 239 стр.

АРМАТУРА С КЛАПАНОМ-АВТОМАТОМ



WK-1-**IN-A**
4956468
WK-1-**GM-A**
4956470
WK-1-**LG-A**
4956469
255 стр.

ИЗМЕЛЬЧИТЕЛЬ



NAGARE **500**
4995060
NAGARE **750**
4995059
NAGARE **1000**
4995058
269 стр.

TAKI 20-U/IF



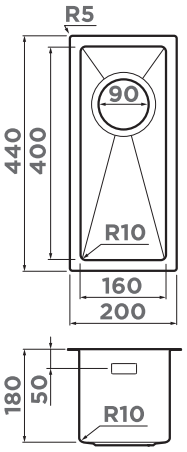

ОСОБЕННОСТИ

Материал: японская высококачественная нержавеющая сталь с покрытием PVD
Толщина, мм: 1,2
Метод производства: ручное

Шумоподавляющее покрытие состоит из двух компонентов: резиновой накладки на дне и специального противошумного состава.

ВЫРЕЗ ПОД МОЙКУ

Радиус угла мойки, мм: 10
Размер выреза под мойку, мм: 180x420
Размер монтажной тумбы, см: 30

ГАРАНТИЯ

15 лет

КОМПЛЕКТАЦИЯ

Крепления для всех типов монтажа, донный клапан, сифон, декоративный корзинчатый элемент



TAKI **20-U/IF-IN**
4973042



TAKI **20-U/IF-GM**
4973105

НОВЫЙ ЦВЕТ


TAKI **20-U/IF-GB**
4997015



TAKI **20-U/IF-LG**
4973091

30 CM

Нержавеющая сталь
Врезной монтаж

TADZAVA 22-U/I



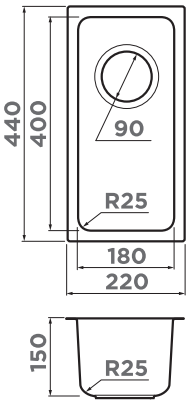

ДЕКОРАТИВНЫЙ ЭЛЕМЕНТ



DEC-**IN**
4957061
больше цветов на 251 стр.

ОСОБЕННОСТИ

Материал: японская высококачественная нержавеющая сталь
Толщина, мм: 1
Метод производства: цельнотянутое

Шумоподавляющее покрытие состоит из двух компонентов: резиновой накладки на дне и специального противошумного состава.

ВЫРЕЗ ПОД МОЙКУ

Радиус угла мойки, мм: 25
Размер выреза под мойку, мм: 200x420
Размер монтажной тумбы, см: 30

ГАРАНТИЯ

15 лет

КОМПЛЕКТАЦИЯ

крепления для монтажа, уплотнительная подкладка, донный клапан, сифон



TADZAVA **22-U/I-IN**
4993734

TAKI 38-U/IF



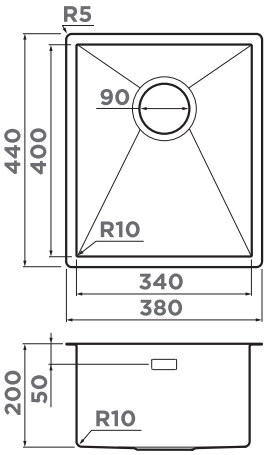

АРМАТУРА С КЛАПАНОМ-АВТОМАТОМ



WK-1-**IN-A** 4956468
WK-1-**GM-A** 4956470
WK-1-**LG-A** 4956469
256 стр.

ОСОБЕННОСТИ

Материал: японская высококачественная нержавеющая сталь с покрытием PVD
Толщина, мм: 1,2
Метод производства: ручное

Шумоподавляющее покрытие состоит из двух компонентов: резиновой накладки на дне и специального противошумного состава.

ВЫРЕЗ ПОД МОЙКУ

Радиус угла мойки, мм: 10
Размер выреза под мойку, мм: 360x420
Размер монтажной тумбы, см: 40

ГАРАНТИЯ

15 лет

КОМПЛЕКТАЦИЯ

Крепления для всех типов монтажа, донный клапан, сифон, декоративный корзинчатый элемент



TAKI **38-U/IF-IN** 4973043



TAKI **38-U/IF-GM** 4973106

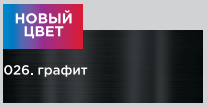

TAKI **38-U/IF-GB** 4997016

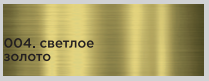

TAKI **38-U/IF-LG** 4973092

РЕКОМЕНДУЕМЫЕ АКСЕССУАРЫ





КОЛАНДЕР

CO-02-**IN** 4999002
CO-02-**GM** 4999004
CO-02-**LG** 4999003
243 стр.

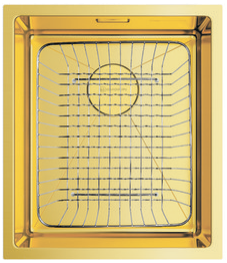

КОРЗИНА ДЛЯ СУШКИ

CO-01-**IN** 4999001
250 стр.

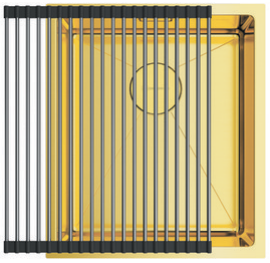

РОЛЛ-МАТ

ROLL-01-**IN** 4997003
241 стр.

TADZAVA 38-U/I

BASE 40 | 304 STAINLESS STEEL



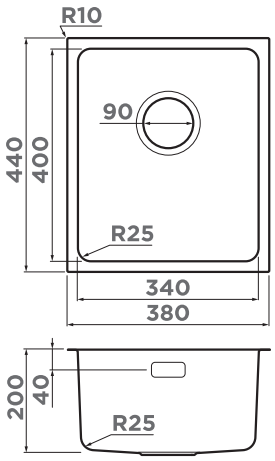

РОЛЛ-МАТ



ROLL-02-**IN**
4997004
241 стр.

ОСОБЕННОСТИ

Материал: японская высококачественная нержавеющая сталь
Толщина, мм: 0,8
Метод производства: цельнотянутое

Шумоподавляющее покрытие состоит из двух компонентов: резиновой накладки на дне и специального противошумного состава.

ВЫРЕЗ ПОД МОЙКУ

Радиус угла мойки, мм: 25
Размер выреза под мойку, мм: 360x420
Размер монтажной тумбы, см: 40

ГАРАНТИЯ

15 лет

КОМПЛЕКТАЦИЯ

крепления для монтажа, уплотнительная подкладка, донный клапан, сифон



TADZAVA **38-U/I-IN**
4993077

40 СМ

Нержавеющая сталь
Врезной монтаж

OMI 36-U/I

BASE 40 | 304 STAINLESS STEEL



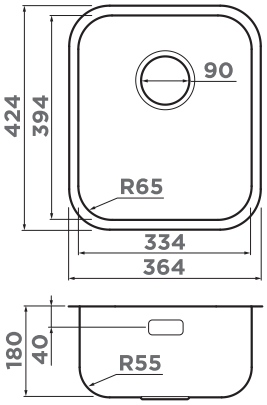

ДЕКОРАТИВНЫЙ ЭЛЕМЕНТ



DEC-**IN**
4957061
больше цветов на 251 стр.

ОСОБЕННОСТИ

Материал: японская высококачественная нержавеющая сталь
Толщина, мм: 0,8
Метод производства: цельнотянутое

Шумоподавляющее покрытие состоит из двух компонентов: резиновой накладки на дне и специального противошумного состава.

ВЫРЕЗ ПОД МОЙКУ

Радиус угла мойки, мм: 65
Размер выреза под мойку, мм: 344x404
Размер монтажной тумбы, см: 40

ГАРАНТИЯ

15 лет

КОМПЛЕКТАЦИЯ

Крепления для всех типов монтажа, донный клапан, сифон



OMI **36-U/I-IN**
4993485

TOYA 42-U/IF

BASE 40 | BASE 45 | 304 STAINLESS STEEL



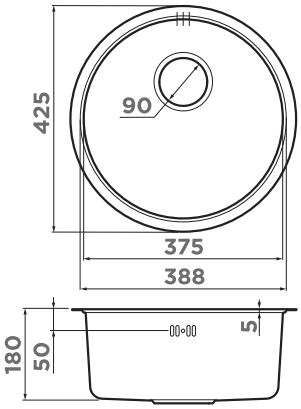

ДЕКОРАТИВНЫЙ ЭЛЕМЕНТ



DEC-**IN**
4957061
больше цветов на 251 стр.

ОСОБЕННОСТИ

Материал: японская высококачественная нержавеющая сталь
Толщина, мм: 0,8
Метод производства: цельнотянутое

Шумоподавляющее покрытие состоит из двух компонентов: резиновой накладки на дне и специального противошумного состава.

ВЫРЕЗ ПОД МОЙКУ

Размер выреза под мойку, мм: Ø 405
Размер монтажной тумбы, см: 40/45

ГАРАНТИЯ

15 лет

КОМПЛЕКТАЦИЯ

Крепления для всех типов монтажа, донный клапан, сифон



TOYA **42-U/IF-IN**
4993186

TOYA 45-U/I

BASE 45 | BASE 50 | 304 STAINLESS STEEL



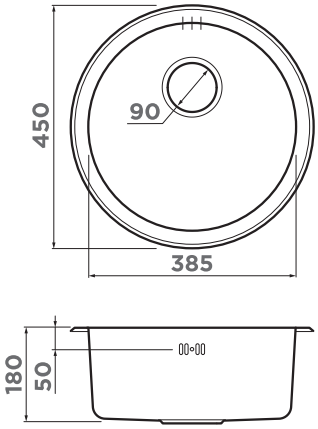

ДЕКОРАТИВНЫЙ ЭЛЕМЕНТ



DEC-**AB**
4957089
больше цветов на 251 стр.

ОСОБЕННОСТИ

Материал: японская высококачественная нержавеющая сталь с покрытием PVD
Толщина, мм: 0,8
Метод производства: цельнотянутое

Шумоподавляющее покрытие состоит из двух компонентов: резиновой накладки на дне и специального противошумного состава.

ВЫРЕЗ ПОД МОЙКУ

Размер выреза под мойку, мм: Ø 430
Размер монтажной тумбы, см: 45/50

ГАРАНТИЯ

15 лет

КОМПЛЕКТАЦИЯ

Крепления для всех типов монтажа, донный клапан, сифон



TOYA **45-U/I-IN**
4993064



TOYA **45-U/I-GM**
4993072

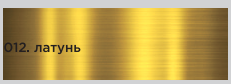

TOYA **45-U/I-AB**
4993065

ASIDA 51

BASE 45 | 304 TUNGSTEN STEEL



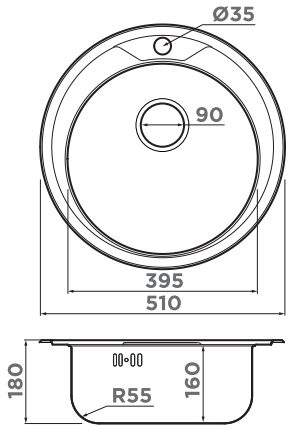

ДЕКОРАТИВНЫЙ ЭЛЕМЕНТ



DEC-**IN** **4957061**
больше цветов на 251 стр.

ОСОБЕННОСТИ

Материал: японская высококачественная нержавеющая сталь
Толщина, мм: 0,8
Метод производства: цельнотянутое

Шумоподавляющее покрытие состоит из двух компонентов: резиновой накладки на дне и специального противошумного состава.

ВЫРЕЗ ПОД МОЙКУ

Размер выреза под мойку, мм: по шаблону на упаковке
Размер монтажной тумбы, см: 45

ГАРАНТИЯ

15 лет

КОМПЛЕКТАЦИЯ

Крепления для всех типов монтажа, донный клапан, сифон

001. нержавеющая сталь

ASIDA **51-IN**
4993785

TOVADA 49

BASE 45 | 304 TUNGSTEN STEEL



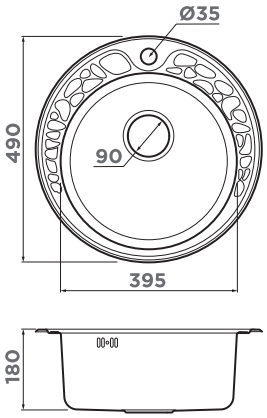

ДЕКОРАТИВНЫЙ ЭЛЕМЕНТ



DEC-**IN** **4957061**
больше цветов на 251 стр.

ОСОБЕННОСТИ

Материал: японская высококачественная нержавеющая сталь
Толщина, мм: 0,8
Метод производства: цельнотянутое

Шумоподавляющее покрытие состоит из двух компонентов: резиновой накладки на дне и специального противошумного состава.

ВЫРЕЗ ПОД МОЙКУ

Размер выреза под мойку, мм: по шаблону на упаковке
Размер монтажной тумбы, см: 45

ГАРАНТИЯ

15 лет

КОМПЛЕКТАЦИЯ

Крепления для всех типов монтажа, донный клапан, сифон

001. нержавеющая сталь

TOVADA **49-IN**
4993006

012. латунь

TOYA **49-AB**
4993047

AMADARE 39

BASE 45 | 304 SURGERY STEEL



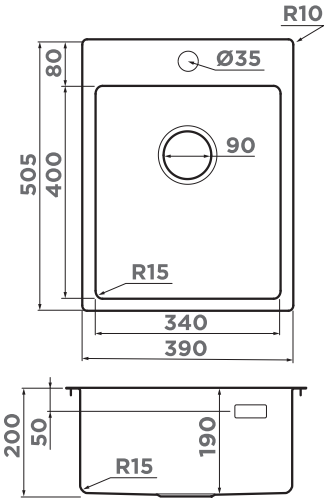

РОЛЛ-МАТ



ROLL-01-**IN**
4997003
241 стр.

ОСОБЕННОСТИ

Материал: японская высококачественная нержавеющая сталь
Толщина, мм: 1
Метод производства: цельнотянутое

Шумоподавляющее покрытие состоит из двух компонентов: резиновой накладки на дне и специального противошумного состава.

ВЫРЕЗ ПОД МОЙКУ

Радиус угла мойки, мм: 15
Размер выреза под мойку, мм: 370x485
Размер монтажной тумбы, см: 45

ГАРАНТИЯ

15 лет

КОМПЛЕКТАЦИЯ

Крепления для монтажа, уплотнительная подкладка, донный клапан, сифон



AMADARE **39-IN**
4993802

AKISAME 41

BASE 45 | 304 SURGERY STEEL



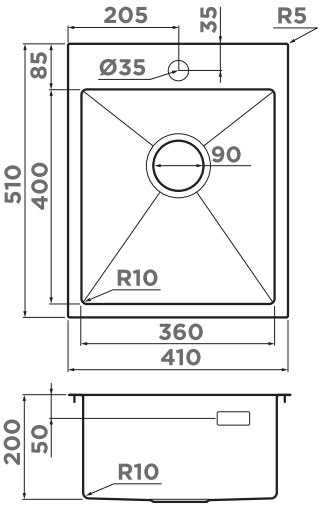

АРМАТУРА С КЛАПАНОМ-АВТОМАТОМ



WK-1-**IN-A**
4956468
WK-1-**GM-A**
4956470
WK-1-**LG-A**
4956469
256 стр.

ОСОБЕННОСТИ

Материал: японская высококачественная нержавеющая сталь с покрытием PVD
Толщина, мм: 1,2
Метод производства: ручное

Шумоподавляющее покрытие состоит из двух компонентов: резиновой накладки на дне и специального противошумного состава.

ВЫРЕЗ ПОД МОЙКУ

Радиус угла мойки, мм: 10
Размер выреза под мойку, мм: 390x490
Размер монтажной тумбы, см: 45

ГАРАНТИЯ

15 лет

КОМПЛЕКТАЦИЯ

Крепления для всех типов монтажа, донный клапан, сифон, декоративный корзинчатый элемент



AKISAME **41-IN**
4973056



AKISAME **41-GM**
4973094

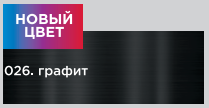

AKISAME **41-GB**
4997011



AKISAME **41-LG**
4973080

TAKI 44-U/IF



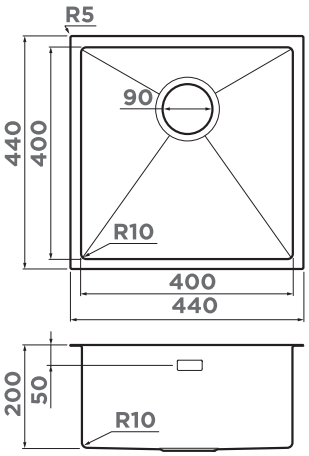

РАЗДЕЛОЧНАЯ ДОСКА



CB-01-**WOOD**
4999005
247 стр.

ОСОБЕННОСТИ

Материал: японская высококачественная нержавеющая сталь с покрытием PVD
Толщина, мм: 1,2
Метод производства: ручное

Шумоподавляющее покрытие состоит из двух компонентов: резиновой накладки на дне и специального противошумного состава.

ВЫРЕЗ ПОД МОЙКУ

Радиус угла мойки, мм: 10
Размер выреза под мойку, мм: 420x420
Размер монтажной тумбы, см: 45

ГАРАНТИЯ

15 лет

КОМПЛЕКТАЦИЯ

Крепления для всех типов монтажа, донный клапан, сифон, декоративный корзинчатый элемент

001. нержавеющая сталь	008. вороненая сталь	НОВЫЙ ЦВЕТ 026. графит	004. светлое золото
TAKI **44-U/IF-IN** **4973044**	TAKI **44-U/IF-GM** **4973521**	TAKI **44-U/IF-GB** **4997017**	TAKI **44-U/IF-LG** **4973520**



мойки:
TAKI 20-U/IF-IN
TAKI 44-U/IF-IN
смеситель:
YAMADA-C
дозатор:
OM-02-C
ролл-мат:
ROLL-02-IN
арматура:
WK-2-A-IN

TADZAVA 39-U/I

BASE 45 | 304 STAINLESS STEEL



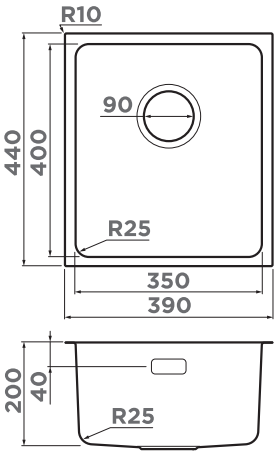

ДЕКОРАТИВНЫЙ ЭЛЕМЕНТ



DEC-GM
4957091
больше цветов
на 251 стр.

ОСОБЕННОСТИ

Материал: японская японская высококачественная нержавеющая сталь с покрытием PVD
Толщина, мм: 0,8
Метод производства: цельнотянутое

Шумоподавляющее покрытие состоит из двух компонентов: резиновой накладки на дне и специального противошумного состава.

ВЫРЕЗ ПОД МОЙКУ

Радиус угла мойки, мм: 25
Размер выреза под мойку, мм: 370x420
Размер монтажной тумбы, см: 45

ГАРАНТИЯ

15 лет

КОМПЛЕКТАЦИЯ

крепления для монтажа, уплотнительная подкладка, донный клапан, сифон

008. вороненая сталь

TADZAVA **39-U/I-GM**
4993079

012. латунь

TADZAVA **39-U/I-AB**
4993078

РЕКОМЕНДУЕМЫЕ АКСЕССУАРЫ





СМЕСИТЕЛЬ

WAKAYAMA-**GM**
4994290
WAKAYAMA-**BN**
4994244
WAKAYAMA-**C**
4994243
больше цветов
на 219 стр.



СМЕСИТЕЛЬ

SHINAGAWA
BL-BN
4994252
больше цветов
на 229 стр.



СМЕСИТЕЛЬ

TAMURA-**BN**
4994334
175 стр.

TADZAVA 44-U/I Quadro



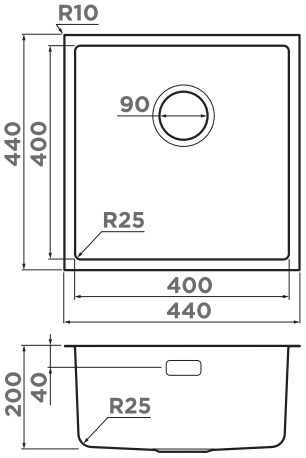

РОЛЛ-МАТ



ROLL-01-**IN**
4997003
241 стр.

ОСОБЕННОСТИ

Материал: японская высококачественная нержавеющая сталь
Толщина, мм: 1
Метод производства: цельнотянутое

Шумоподавляющее покрытие состоит из двух компонентов: резиновой накладки на дне и специального противошумного состава.

ВЫРЕЗ ПОД МОЙКУ

Радиус угла мойки, мм: 25
Размер выреза под мойку, мм: 420x420
Размер монтажной тумбы, см: 45

ГАРАНТИЯ

15 лет

КОМПЛЕКТАЦИЯ

крепления для монтажа, уплотнительная подкладка, донный клапан, сифон



TADZAVA **44-U/I-IN Quadro**
4993509

45 СМ

Нержавеющая сталь
Врезной монтаж

TADZAVA 44-U/I Ultra



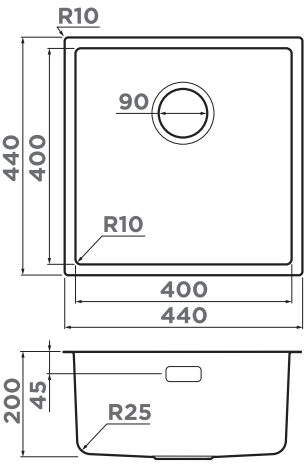

КОЛАНДЕР



CO-02-**IN**
4999002
243 стр.

ОСОБЕННОСТИ

Материал: японская высококачественная нержавеющая сталь
Толщина, мм: 1
Метод производства: цельнотянутое

Шумоподавляющее покрытие состоит из двух компонентов: резиновой накладки на дне и специального противошумного состава.

ВЫРЕЗ ПОД МОЙКУ

Радиус угла мойки, мм: 10
Размер выреза под мойку, мм: 420x420
Размер монтажной тумбы, см: 45

ГАРАНТИЯ

15 лет

КОМПЛЕКТАЦИЯ

крепления для монтажа, уплотнительная подкладка, донный клапан, сифон

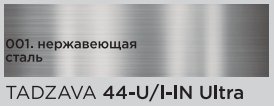

TADZAVA **44-U/I-IN Ultra**
4993801



РЕКОМЕНДУЕМЫЕ АКСЕССУАРЫ

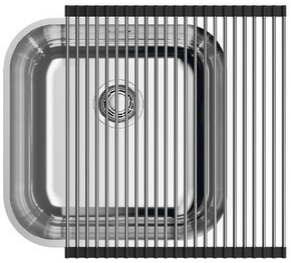

РОЛЛ-МАТ

ROLL-03-**IN**
4997005
241 стр.



КОРЗИНА

CO-01-**IN**
4999001
250 стр.

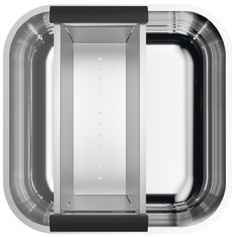

КОЛАНДЕР

CO-02-**IN**
4999002
243 стр.



ИЗМЕЛЬЧИТЕЛЬ

NAGARE **500**
4995060
NAGARE **750**
4995059
NAGARE **1000**
4995058
269 стр.

СМЕСИТЕЛЬ



TONAM**I-BN**
4994018
TONAM**I-C**
4994012
больше цветов
на 193 стр.

СМЕСИТЕЛЬ



SHINAGAWA-
S-C 4994335
SHINAGAWA-
S-BN 4994336
больше цветов
на 227 стр.

СМЕСИТЕЛЬ



YAMADA-**BN**
4994225
больше цветов
на 179 стр.



ДОЗАТОР

OM-02-**BN**
4995008
больше цветов
на 239 стр.



РАЗДЕЛОЧНАЯ ДОСКА

CB-01-**WOOD**
4999005
247 стр.

OMI 44-U/I

BASE 45 | BASE 50 | 304 STAINLESS STEEL



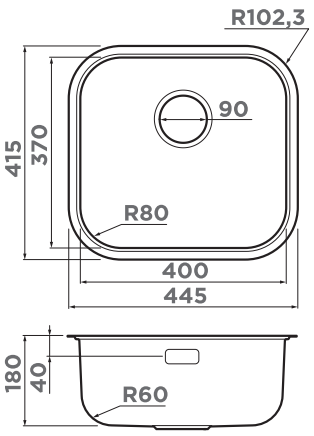

ДЕКОРАТИВНЫЙ ЭЛЕМЕНТ



DEC-AB
4957089
больше цветов на 251 стр.

ОСОБЕННОСТИ

Материал: японская высококачественная нержавеющая сталь с покрытием PVD
Толщина, мм: 0,8
Метод производства: цельнотянутое

Шумоподавляющее покрытие состоит из двух компонентов: резиновой накладки на дне и специального противошумного состава.

ВЫРЕЗ ПОД МОЙКУ

Радиус угла мойки, мм: 80
Размер выреза под мойку, мм: 395x425
Размер монтажной тумбы, см: 50/45

ГАРАНТИЯ

15 лет

КОМПЛЕКТАЦИЯ

Крепления для всех типов монтажа, донный клапан, сифон

008. вороненая сталь
OMI **44-U/I-GM**
4993191

012. латунь
OMI **44-U/I-AB**
4993190

45
50
СМ

Нержавеющая сталь
Врезной монтаж

OMI 44-U/I Quadro

BASE 45 | BASE 50 | 304 STAINLESS STEEL



Смотрите видео про OMI 44 Quadro, OMI 49, OMI 54

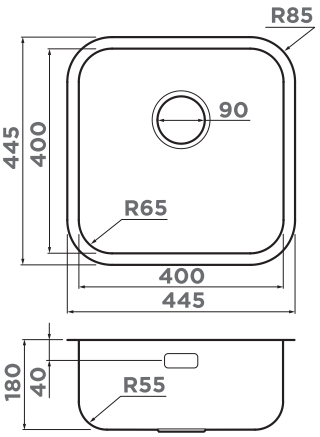

ОСОБЕННОСТИ

Материал: японская высококачественная нержавеющая сталь
Толщина, мм: 0,8
Метод производства: цельнотянутое

Шумоподавляющее покрытие состоит из двух компонентов: резиновой накладки на дне и специального противошумного состава.

ВЫРЕЗ ПОД МОЙКУ

Радиус угла мойки, мм: 65
Размер выреза под мойку, мм: 425x425
Размер монтажной тумбы, см: 50/45

ГАРАНТИЯ

15 лет

КОМПЛЕКТАЦИЯ

Крепления для всех типов монтажа, донный клапан, сифон

001. нержавеющая сталь
OMI **44-U/I-IN Quadro**
4993494

KASUMIGAURA 65



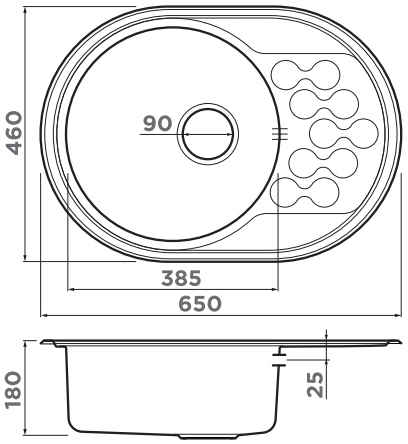

ДЕКОРАТИВНЫЙ ЭЛЕМЕНТ



DEC-**IN**
4957061
больше цветов на 251 стр.

ОСОБЕННОСТИ

Материал: японская высококачественная нержавеющая сталь
Толщина, мм: 0,8
Метод производства: цельнотянутое
ОБОРАЧИВАЕМАЯ ЧАША МОЙКИ

Шумоподавляющее покрытие состоит из двух компонентов: резиновой накладки на дне и специального противошумного состава.

ВЫРЕЗ ПОД МОЙКУ

Размер выреза под мойку, мм: по шаблону на упаковке
Размер монтажной тумбы, см: 45

ГАРАНТИЯ

15 лет

КОМПЛЕКТАЦИЯ

Крепления для монтажа, уплотнительная подкладка, донный клапан, сифон

001. нержавеющая сталь

KASUMIGAURA **65-IN**
4993727

РЕКОМЕНДУЕМЫЕ АКСЕССУАРЫ





КОЛАНДЕР

CO-02-**IN**
4999002
CO-02-**GM**
4999004
CO-02-**LG**
4999003
больше цветов на 243 стр.



СМЕСИТЕЛЬ

NAGANO-**BN**
4994011
NAGANO-**GM**
4994179
NAGANO-**LG**
4994178
больше цветов на 189 стр.



ДОЗАТОР

OM-02-**LG**
4995005
больше цветов на 239 стр.

AKISAME 65



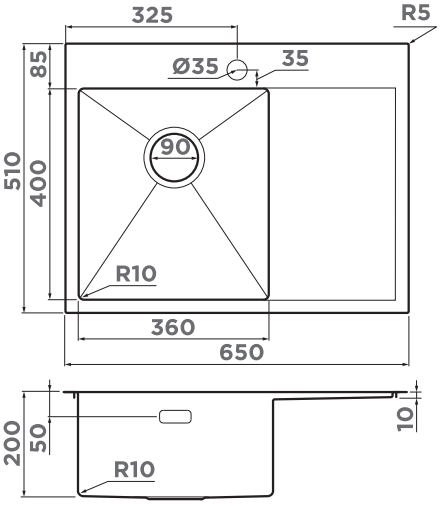

ОСОБЕННОСТИ

Материал: японская высококачественная нержавеющая сталь с покрытием PVD
Толщина, мм: 1,2
Метод производства: ручное

Шумоподавляющее покрытие состоит из двух компонентов: резиновой накладки на дне и специального противошумного состава.

ВЫРЕЗ ПОД МОЙКУ

Радиус угла мойки, мм: 10
Размер выреза под мойку, мм: 630x490
Размер монтажной тумбы, см: 45

ГАРАНТИЯ

15 лет

КОМПЛЕКТАЦИЯ

Крепления для всех типов монтажа, донный клапан, сифон, декоративный корзинчатый элемент

001. нержавеющая сталь	008. вороненая сталь	004. светлое золото
AKISAME **65-IN-L** чаша слева **4973058**	AKISAME **65-GM-L** чаша слева **4973097**	AKISAME **65-LG-L** чаша слева **4973083**
AKISAME **65-IN-R** чаша справа **4973059**	AKISAME **65-GM-R** чаша справа **4973098**	AKISAME **65-LG-R** чаша справа **4973084**

AKISAME 78



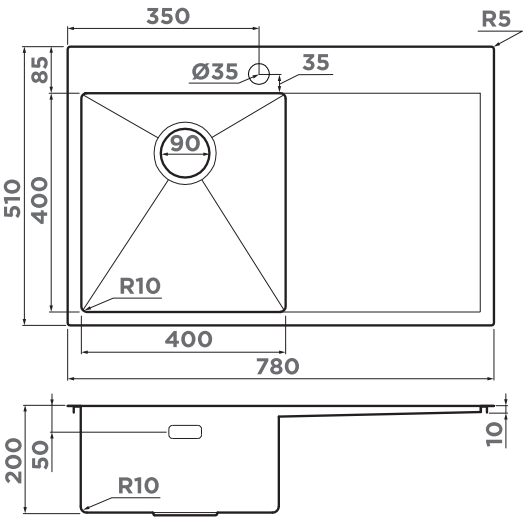

ОСОБЕННОСТИ

Материал: японская высококачественная нержавеющая сталь с покрытием PVD
Толщина, мм: 1,2
Метод производства: ручное

Шумоподавляющее покрытие состоит из двух компонентов: резиновой накладки на дне и специального противошумного состава.

ВЫРЕЗ ПОД МОЙКУ

Радиус угла мойки, мм: 10
Размер выреза под мойку, мм: 760x490
Размер монтажной тумбы, см: 45

ГАРАНТИЯ

15 лет

КОМПЛЕКТАЦИЯ

Крепления для всех типов монтажа, донный клапан, сифон, декоративный корзинчатый элемент

001. нержавеющая сталь	008. вороненая сталь	004. светлое золото
AKISAME **78-IN-L** чаша слева **4973060**	AKISAME **78-GM-L** чаша слева **4973099**	AKISAME **78-LG-L** чаша слева **4973085**
AKISAME **78-IN-R** чаша справа **4973061**	AKISAME **78-GM-R** чаша справа **4973100**	AKISAME **78-LG-R** чаша справа **4973086**

MIZU 78



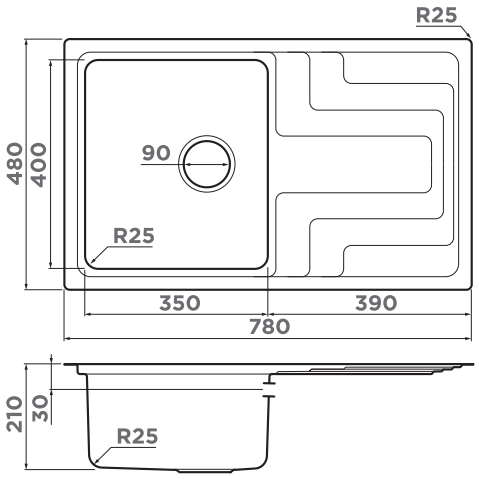

ДЕКОРАТИВНЫЙ ЭЛЕМЕНТ



DEC-**IN**
4957061
больше цветов на 251 стр.

ОСОБЕННОСТИ

Материал: японская высококачественная нержавеющая сталь
Толщина, мм: 0,9
Метод производства: сварная
ОБОРАЧИВАЕМАЯ ЧАША МОЙКИ

Шумоподавляющее покрытие состоит из двух компонентов: резиновой накладки на дне и специального противошумного состава.

ВЫРЕЗ ПОД МОЙКУ

Радиус угла мойки, мм: 25
Размер выреза под мойку, мм: 760x460
Размер монтажной тумбы, см: 45

ГАРАНТИЯ

15 лет

КОМПЛЕКТАЦИЯ

Крепления для монтажа, уплотнительная подкладка, донный клапан, сифон



MIZU **78**
4973730

РЕКОМЕНДУЕМЫЕ АКСЕССУАРЫ





СМЕСИТЕЛЬ

TANIGAWA-BN
4994242
TANIGAWA-C
4994240

больше цветов на 222 стр.



СМЕСИТЕЛЬ

TONAMI-BN
4994018
TONAMI-C
4994012

больше цветов на 193 стр.



СМЕСИТЕЛЬ

KADO-BN
4994238
KADO-C
4994122

больше цветов на 232 стр.



ДОЗАТОР

OM-02-BN
4995008
больше цветов на 239 стр.

SAGAMI 63



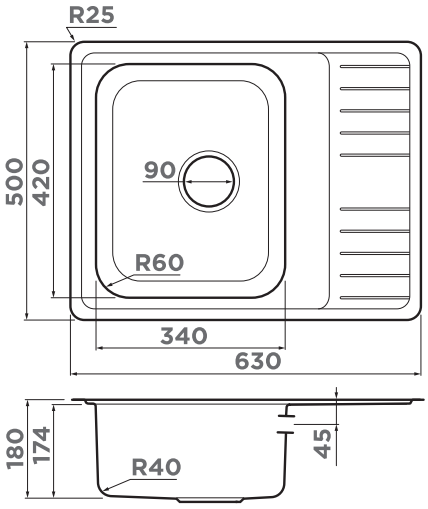

КОРЗИНА



CO-01-**IN**
4999001
250 стр.

ОСОБЕННОСТИ

Материал: японская высококачественная нержавеющая сталь
Толщина, мм: 0,9
Метод производства: цельнотянутое
ОБОРАЧИВАЕМАЯ ЧАША МОЙКИ

Шумоподавляющее покрытие состоит из двух компонентов: резиновой накладки на дне и специального противошумного состава.

ВЫРЕЗ ПОД МОЙКУ

Радиус угла мойки, мм: 60
Размер выреза под мойку, мм: 610x480
Размер монтажной тумбы, см: 45

ГАРАНТИЯ

15 лет

КОМПЛЕКТАЦИЯ

Крепления для монтажа, уплотнительная подкладка, донный клапан, сифон

001. нержавеющая сталь

SAGAMI **63-IN**
4993732

SAGAMI 79



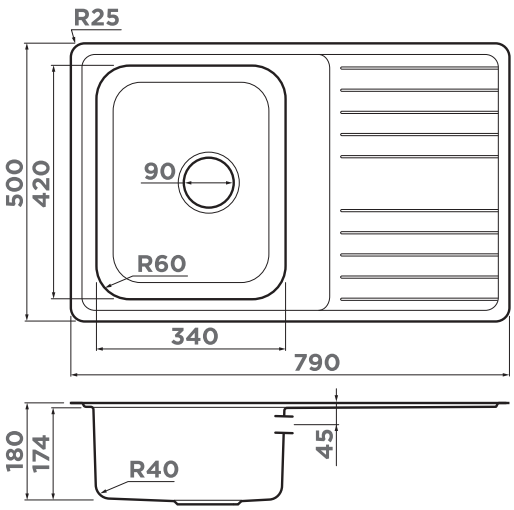

РОЛЛ-МАТ

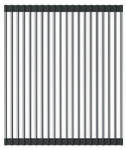

ROLL-01-**IN**
4997003
241 стр.

ОСОБЕННОСТИ

Материал: японская высококачественная нержавеющая сталь
Толщина, мм: 0,9
Метод производства: цельнотянутое
ОБОРАЧИВАЕМАЯ ЧАША МОЙКИ

Шумоподавляющее покрытие состоит из двух компонентов: резиновой накладки на дне и специального противошумного состава.

ВЫРЕЗ ПОД МОЙКУ

Радиус угла мойки, мм: 60
Размер выреза под мойку, мм: 770x480
Размер монтажной тумбы, см: 45

ГАРАНТИЯ

15 лет

КОМПЛЕКТАЦИЯ

Крепления для монтажа, уплотнительная подкладка, донный клапан, сифон

001. нержавеющая сталь

SAGAMI **79-IN**
4993735

KASHIOGAWA 60

BASE 45 | 304 STAINLESS STEEL



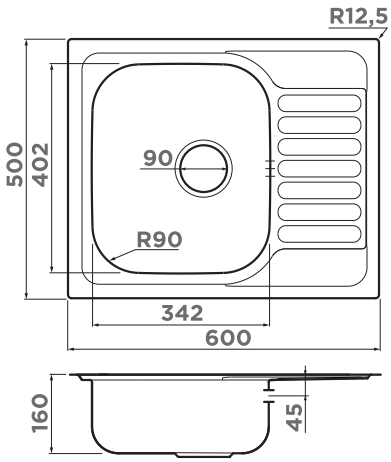

ДЕКОРАТИВНЫЙ ЭЛЕМЕНТ



DEC-**IN** 4957061
больше цветов на 251 стр.

ОСОБЕННОСТИ

Материал: японская высококачественная нержавеющая сталь
Толщина, мм: 0,7
Метод производства:цельнотянутое
ОБОРАЧИВАЕМАЯ ЧАША МОЙКИ

Шумоподавляющее покрытие состоит из двух компонентов: резиновой накладки на дне и специального противошумного состава.

ВЫРЕЗ ПОД МОЙКУ

Радиус угла мойки, мм: 90
Размер выреза под мойку, мм: 580x480
Размер монтажной тумбы, см: 45

ГАРАНТИЯ

15 лет

КОМПЛЕКТАЦИЯ

Крепления для монтажа, уплотнительная подкладка, донный клапан, сифон



KASHIOGAWA **60-IN** 4993274

РЕКОМЕНДУЕМЫЕ АКСЕССУАРЫ



мойка:
KASHIOGAWA 60-IN
смеситель:
SHINAGAWA-S-C



СМЕСИТЕЛЬ

SHINAGAWA-S-C 4994335
SHINAGAWA-S-BN 4994336

больше цветов на 227 стр.



СМЕСИТЕЛЬ

TANIGAWA-S-C 4994120
TANIGAWA-S-BN 4994241

больше цветов на 222 стр.



СМЕСИТЕЛЬ

NAKAGAWA-C 4994306
NAKAGAWA-BN 4994319

больше цветов на 231 стр.



ДОЗАТОР

OM-02-BN 4995008
больше цветов на 239 стр.

KASHIOGAWA 79



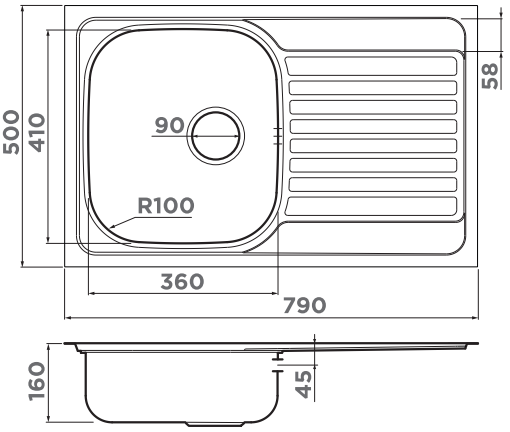

ОСОБЕННОСТИ

Материал: японская высококачественная нержавеющая сталь
Толщина, мм: 0,7
Метод производства: цельнотянутое
ОБОРАЧИВАЕМАЯ ЧАША МОЙКИ

Шумоподавляющее покрытие состоит из двух компонентов: резиновой накладки на дне и специального противошумного состава.

ВЫРЕЗ ПОД МОЙКУ

Радиус угла мойки, мм: 100
Размер выреза под мойку, мм: 770x480
Размер монтажной тумбы, см: 45

ГАРАНТИЯ

15 лет

КОМПЛЕКТАЦИЯ

Крепления для монтажа, уплотнительная подкладка, донный клапан, сифон

001. нержавеющая сталь

KASHIOGAWA **79-IN**
4993452

KASHIOGAWA 86



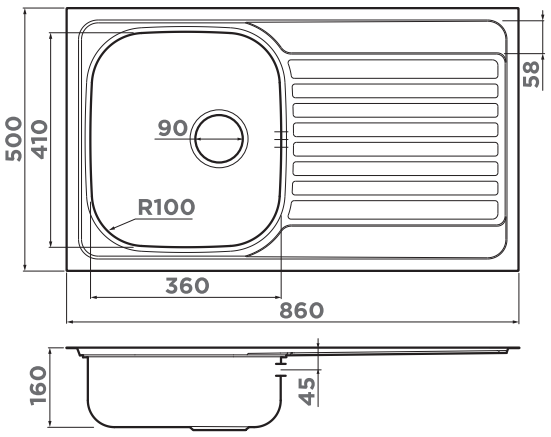

ОСОБЕННОСТИ

Материал: японская высококачественная нержавеющая сталь
Толщина, мм: 0,7
Метод производства: цельнотянутое
ОБОРАЧИВАЕМАЯ ЧАША МОЙКИ

Шумоподавляющее покрытие состоит из двух компонентов: резиновой накладки на дне и специального противошумного состава.

ВЫРЕЗ ПОД МОЙКУ

Радиус угла мойки, мм: 100
Размер выреза под мойку, мм: 840x480
Размер монтажной тумбы, см: 45

ГАРАНТИЯ

15 лет

КОМПЛЕКТАЦИЯ

Крепления для монтажа, уплотнительная подкладка, донный клапан, сифон

001. нержавеющая сталь

KASHIOGAWA **86-IN**
4993453

TAKI 49-U/IF

BASE 50 | 304 STAINLESS STEEL



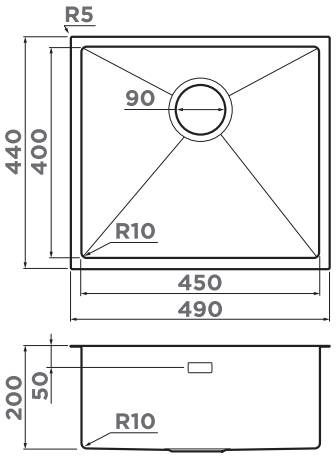

РАЗДЕЛОЧНАЯ ДОСКА



CB-01-**WOOD**
4999005
247 стр.

ОСОБЕННОСТИ

Материал: японская высококачественная нержавеющая сталь с покрытием PVD
Толщина, мм: 1,2
Метод производства: ручное

Шумоподавляющее покрытие состоит из двух компонентов: резиновой накладки на дне и специального противошумного состава.

ВЫРЕЗ ПОД МОЙКУ

Радиус угла мойки, мм: 10
Размер выреза под мойку, мм: 470x420
Размер монтажной тумбы, см: 50

ГАРАНТИЯ

15 лет

КОМПЛЕКТАЦИЯ

Крепления для всех типов монтажа, донный клапан, сифон, декоративный корзинчатый элемент



TAKI **49-U/IF-IN**
4973045



TAKI **49-U/IF-GM**
4973524

НОВЫЙ ЦВЕТ



TAKI **49-U/IF-GB**
4997018

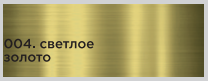

TAKI **49-U/IF-LG**
4973523

РЕКОМЕНДУЕМЫЕ АКСЕССУАРЫ



КОЛАНДЕР

CO-02-**IN**
4999002

CO-02-**GM**
4999004

CO-02-**LG**
4999003

больше цветов
на 243 стр.

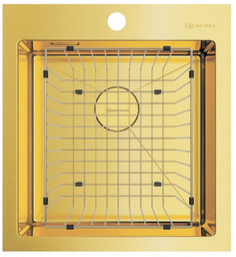

КОРЗИНА ДЛЯ СУШКИ

CO-03-**IN**
4999013

CO-03-**GM**
4999015

CO-03-**LG**
4999014

больше цветов
на 250 стр.

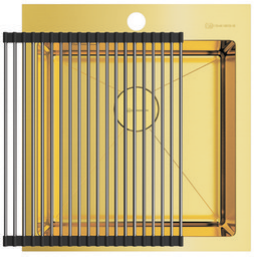

РОЛЛ-МАТ

ROLL-01-**IN**
4997003

больше цветов
на 241 стр.



РАЗДЕЛОЧНАЯ ДОСКА

CB-01-**WOOD**
4999005

больше цветов
на 247 стр.



РАЗДЕЛОЧНАЯ ДОСКА

CB-04-**WOOD-L**
4999009

больше цветов
на 247 стр.



СМЕСИТЕЛЬ

KANTO-**BN-WH**
4994298

KANTO-**PVD-GM**
4994013

KANTO-**PVD-LG**
4994014

больше цветов
на 185 стр.



ДОЗАТОР

OM-02-**LG**
4995005

больше цветов
на 239 стр.

AKISAME 46



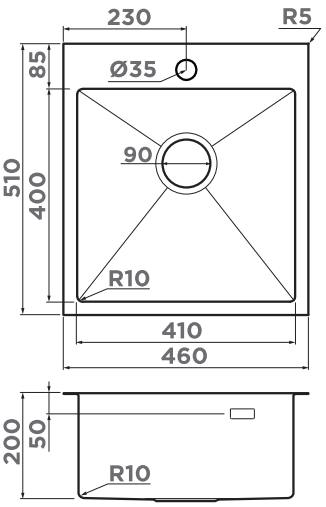

АРМАТУРА С КЛАПАНОМ-АВТОМАТОМ



WK-1-**IN**-A
4956468
WK-1-**GM**-A
4956470
WK-1-**LG**-A
4956469
256 стр.

ОСОБЕННОСТИ

Материал: японская высококачественная нержавеющая сталь с покрытием PVD
Толщина, мм: 1,2
Метод производства: ручное

Шумоподавляющее покрытие состоит из двух компонентов: резиновой накладки на дне и специального противошумного состава.

ВЫРЕЗ ПОД МОЙКУ

Радиус угла мойки, мм: 10
Размер выреза под мойку, мм: 440x490
Размер монтажной тумбы, см: 50

ГАРАНТИЯ

15 лет

КОМПЛЕКТАЦИЯ

Крепления для всех типов монтажа, донный клапан, сифон, декоративный корзинчатый элемент

001. нержавеющая сталь
AKISAME **46-IN**
4973057

008. вороненая сталь
AKISAME **46-GM**
4973095

НОВЫЙ ЦВЕТ
026. графит
AKISAME **46-GB**
4997012

004. светлое золото
AKISAME **46-LG**
4973081

50 СМ

Нержавеющая сталь
Врезной монтаж

AMADARE 45



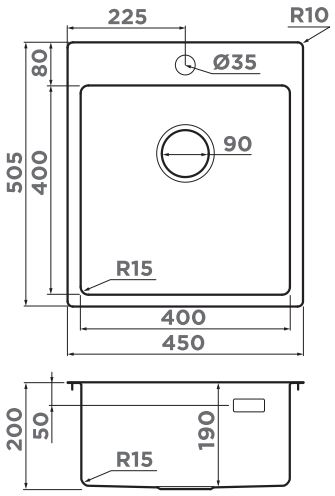

РОЛЛ-МАТ

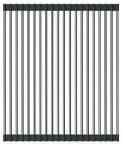

ROLL-01-**IN**
4997003
241 стр.

ОСОБЕННОСТИ

Материал: японская высококачественная нержавеющая сталь
Толщина, мм: 1
Метод производства: цельнотянутое

Шумоподавляющее покрытие состоит из двух компонентов: резиновой накладки на дне и специального противошумного состава.

ВЫРЕЗ ПОД МОЙКУ

Радиус угла мойки, мм: 15
Размер выреза под мойку, мм: 430x485
Размер монтажной тумбы, см: 50

ГАРАНТИЯ

15 лет

КОМПЛЕКТАЦИЯ

Крепления для монтажа, уплотнительная подкладка, донный клапан, сифон

001. нержавеющая сталь
AMADARE **45-IN**
4993802

SAROMA 51



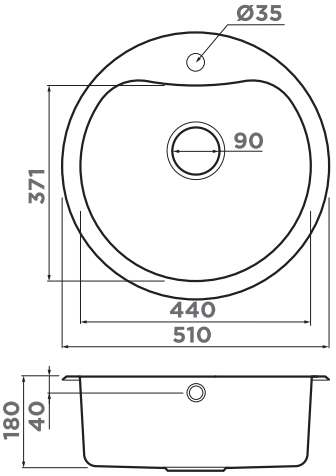

ДЕКОРАТИВНЫЙ ЭЛЕМЕНТ



DEC-**IN**
4957061
больше цветов на 251 стр.

ОСОБЕННОСТИ

Материал: японская высококачественная нержавеющая сталь
Толщина, мм: 0,8
Метод производства: цельнотянутое

Шумоподавляющее покрытие состоит из двух компонентов: резиновой накладки на дне и специального противошумного состава.

ВЫРЕЗ ПОД МОЙКУ

Размер выреза под мойку, мм: по шаблону на упаковке
Размер монтажной тумбы, см: 50

ГАРАНТИЯ

15 лет

КОМПЛЕКТАЦИЯ

Крепления для монтажа, уплотнительная подкладка, донный клапан, сифон



SAROMA **51-IN**
4993007

KASUMIGAURA 77



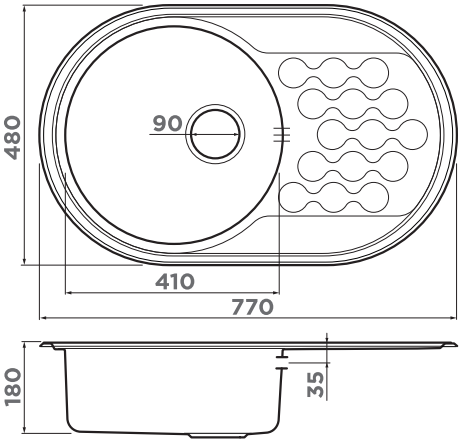

ОСОБЕННОСТИ

Материал: японская высококачественная нержавеющая сталь
Толщина, мм: 0,8
Метод производства: цельнотянутое
ОБОРАЧИВАЕМАЯ ЧАША МОЙКИ

Шумоподавляющее покрытие состоит из двух компонентов: резиновой накладки на дне и специального противошумного состава.

ВЫРЕЗ ПОД МОЙКУ

Размер выреза под мойку, мм: по шаблону на упаковке
Размер монтажной тумбы, см: 50

ГАРАНТИЯ

15 лет

КОМПЛЕКТАЦИЯ

Крепления для монтажа, уплотнительная подкладка, донный клапан, сифон



KASUMIGAURA **77-IN**
4993728

AKISAME 86

BASE 50 | 304 STAINLESS STEEL



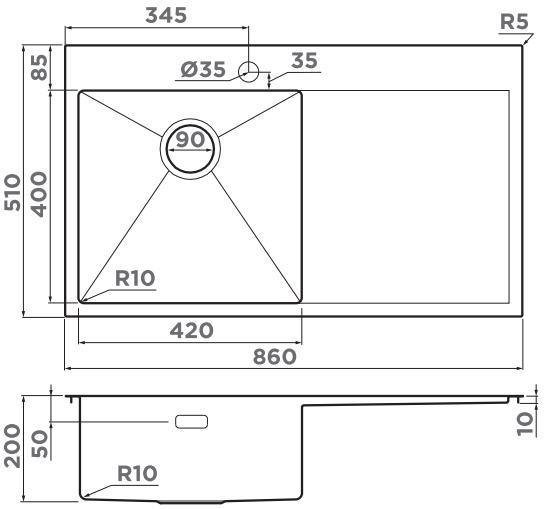

ОСОБЕННОСТИ

Материал: японская высококачественная нержавеющая сталь с покрытием PVD
Толщина, мм: 1,2
Метод производства: ручное

Шумоподавляющее покрытие состоит из двух компонентов: резиновой накладки на дне и специального противошумного состава.

ВЫРЕЗ ПОД МОЙКУ

Радиус угла мойки, мм: 10
Размер выреза под мойку, мм: 840x490
Размер монтажной тумбы, см: 50

ГАРАНТИЯ

15 лет

КОМПЛЕКТАЦИЯ

Крепления для всех типов монтажа, донный клапан, сифон, декоративный корзинчатый элемент



AKISAME **86-IN-L** 4993760 — чаша слева
AKISAME **86-IN-R** 4993763 — чаша справа

50 60 CM

Нержавеющая сталь
Врезной монтаж

AKISAME 51

BASE 60 | 304 STAINLESS STEEL



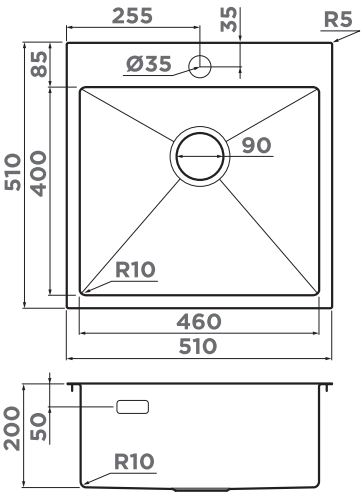

РОЛЛ-МАТ

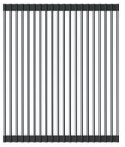

ROLL-01-**IN** 4997003
241 стр.

ОСОБЕННОСТИ

Материал: японская высококачественная нержавеющая сталь с покрытием PVD
Толщина, мм: 1,2
Метод производства: ручное

Шумоподавляющее покрытие состоит из двух компонентов: резиновой накладки на дне и специального противошумного состава.

ВЫРЕЗ ПОД МОЙКУ

Радиус угла мойки, мм: 10
Размер выреза под мойку, мм: 490x490
Размер монтажной тумбы, см: 60

ГАРАНТИЯ

15 лет

КОМПЛЕКТАЦИЯ

Крепления для всех типов монтажа, донный клапан, сифон, декоративный корзинчатый элемент



AKISAME **51-IN** 4973438



AKISAME **51-GM** 4973440

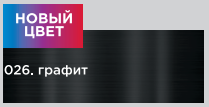

AKISAME **51-GB** 4997013

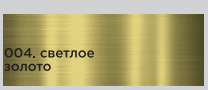

AKISAME **51-LG** 4973439

AKISAME 59

BASE 60 | 304 STEEL



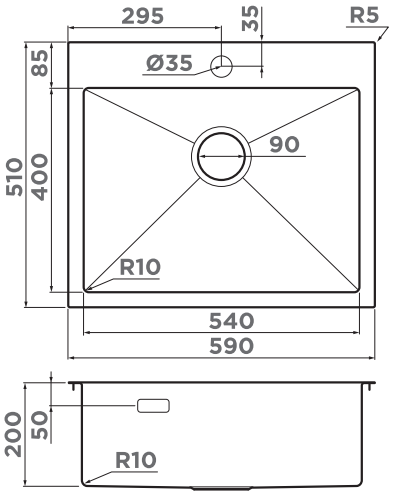

РАЗДЕЛОЧНАЯ ДОСКА



CB-04-**WOOD-L**
4999009
247 стр.

ОСОБЕННОСТИ

Материал: японская высококачественная нержавеющая сталь с покрытием PVD
Толщина, мм: 1,2
Метод производства: ручное

Шумоподавляющее покрытие состоит из двух компонентов: резиновой накладки на дне и специального противошумного состава.

ВЫРЕЗ ПОД МОЙКУ

Радиус угла мойки, мм: 10
Размер выреза под мойку, мм: 570x490
Размер монтажной тумбы, см: 60

ГАРАНТИЯ

15 лет

КОМПЛЕКТАЦИЯ

Крепления для всех типов монтажа, донный клапан, сифон, декоративный корзинчатый элемент



AKISAME **59-IN**
4973055



AKISAME **59-GM**
4973096

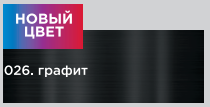

AKISAME **59-GB**
4997014

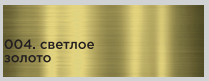

AKISAME **59-LG**
4973082

РЕКОМЕНДУЕМЫЕ АКСЕССУАРЫ



СМЕСИТЕЛЬ



TONAMI-**BL**
4994058
TONAMI-**C**
4994012
TONAMI-**BN**
4994018
больше цветов на 193 стр.

ДЕКОРАТИВНЫЙ ЭЛЕМЕНТ



DEC-**IN**
4957061
больше цветов на 251 стр.

КОРЗИНА



CO-01-**IN**
4999001
251 стр.

РОЛЛ-МАТ

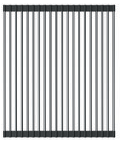

ROLL-01-**IN**
4997003
241 стр.

TAKI 54-U/IF Side

НОВАЯ МОДЕЛЬ

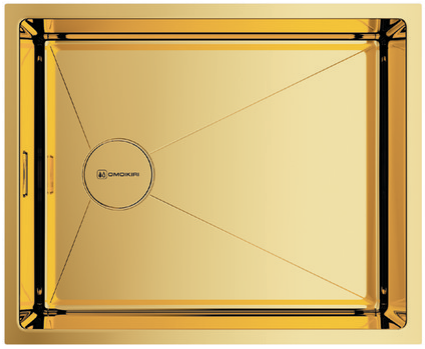

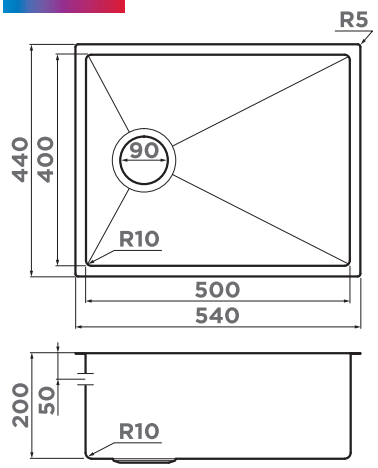

Отличительной особенностью модели является выпуск, размещенный сбоку. Такое расположение позволит освободить место под мойкой для эргономичного размещения системы хранения, фильтра, измельчителя и пр. Оборачиваемая чаша позволит устанавливать мойку выпуском слева или справа.

ОСОБЕННОСТИ

Материал: японская высококачественная нержавеющая сталь с покрытием PVD
Толщина, мм: 1,2
Метод производства: ручное
ОБОРАЧИВАЕМАЯ ЧАША МОЙКИ

Шумоподавляющее покрытие состоит из двух компонентов: резиновой накладки на дне и специального противошумного состава.

ВЫРЕЗ ПОД МОЙКУ

Радиус угла мойки, мм: 10
Размер выреза под мойку, мм: 520x420
Размер монтажной тумбы, см: 60

ГАРАНТИЯ

15 лет

КОМПЛЕКТАЦИЯ

Крепления для всех типов монтажа, донный клапан, сифон, декоративный корзинчатый элемент

001. нержавеющая сталь
TAKI **54-U/IF-IN Side**
4973034

НОВЫЙ ЦВЕТ
026. графит
TAKI **54-U/IF-GB Side**
4997036

004. светлое золото
TAKI **54-U/IF-LG Side**
4973035

60 СМ

Нержавеющая сталь
Врезной монтаж

TAKI 54-U/IF



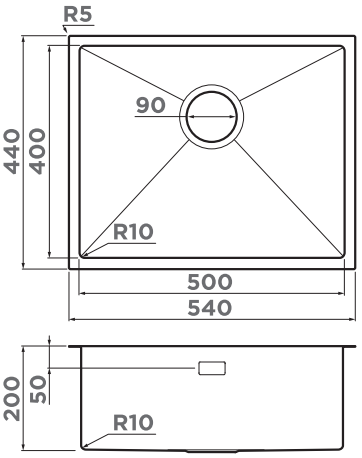

АРМАТУРА С КЛАПАНОМ-АВТОМАТОМ



WK-1**-IN-A**
4956468
WK-1**-GM-A**
4956470
WK-1**-LG-A**
4956469
256 стр.

ОСОБЕННОСТИ

Материал: японская высококачественная нержавеющая сталь с покрытием PVD
Толщина, мм: 1,2
Метод производства: ручное

Шумоподавляющее покрытие состоит из двух компонентов: резиновой накладки на дне и специального противошумного состава.

ВЫРЕЗ ПОД МОЙКУ

Радиус угла мойки, мм: 10
Размер выреза под мойку, мм: 520x420
Размер монтажной тумбы, см: 60

ГАРАНТИЯ

15 лет

КОМПЛЕКТАЦИЯ

Крепления для всех типов монтажа, донный клапан, сифон, декоративный корзинчатый элемент

001. нержавеющая сталь
TAKI **54-U/IF-IN**
4973046

008. вороненая сталь
TAKI **54-U/IF-GM**
4973107

НОВЫЙ ЦВЕТ
026. графит
TAKI **54-U/IF-GB**
4997019

004. светлое золото
TAKI **54-U/IF-LG**
4973093

TADZAVA 49-U/I



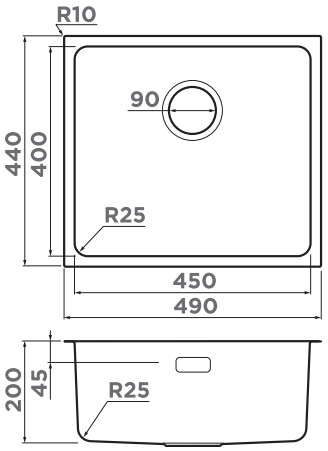

ДЕКОРАТИВНЫЙ ЭЛЕМЕНТ



DEC-**AB**
4957089
больше цветов на 251 стр.

ОСОБЕННОСТИ

Материал: японская высококачественная нержавеющая сталь с покрытием PVD
Толщина, мм: 0,8
Метод производства: цельнотянутое

Шумоподавляющее покрытие состоит из двух компонентов: резиновой накладки на дне и специального противошумного состава.

ВЫРЕЗ ПОД МОЙКУ

Радиус угла мойки, мм: 25
Размер выреза под мойку, мм: 470x420
Размер монтажной тумбы, см: 60

ГАРАНТИЯ

15 лет

КОМПЛЕКТАЦИЯ

Крепления для всех типов монтажа, донный клапан, сифон



TADZAVA **49-U/I-IN**
4993074



TADZAVA **49-U/I-GM**
4993076



TADZAVA **49-U/I-AB**
4993075

РЕКОМЕНДУЕМЫЕ АКСЕССУАРЫ

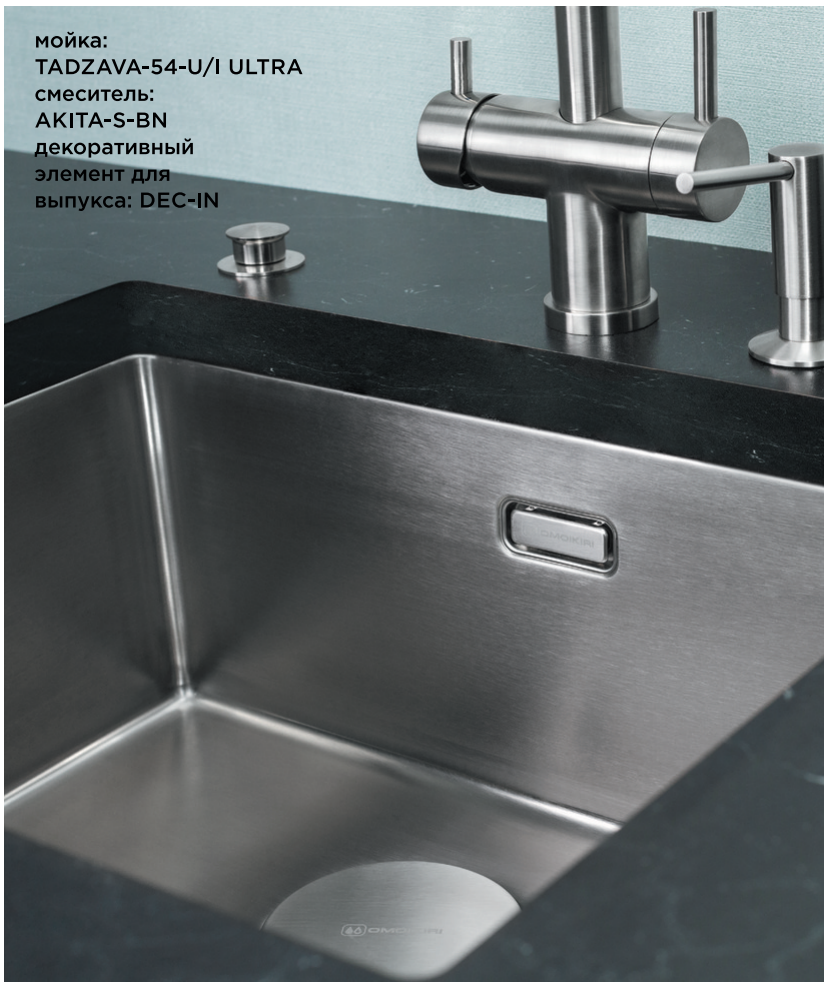



КОЛАНДЕР

CO-02-**IN**
4999002
243 стр.

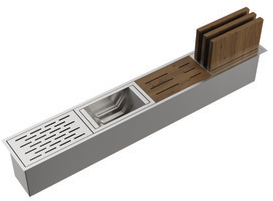

ВСТРАИВАЕМАЯ СУШКА

DRY-01-**IN**
4999010
DRY-01-**GM**
4999011
DRY-01-**LG**
4999012
245 стр.



СМЕСИТЕЛЬ

AKITA-S-**BN**
4994302
AKITA-S-**C**
4994330

больше цветов на 181 стр.

TADZAVA 54-U/I



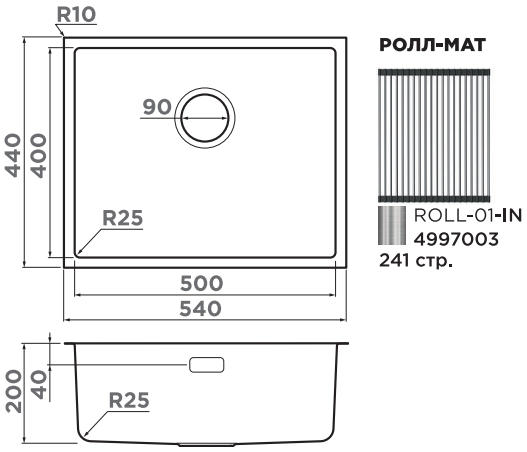

РОЛЛ-МАТ

ROLL-01**-IN**
4997003
241 стр.

ОСОБЕННОСТИ

Материал: японская высококачественная нержавеющая сталь
Толщина, мм: 1
Метод производства: цельнотянутое

Шумоподавляющее покрытие состоит из двух компонентов: резиновой накладки на дне и специального противошумного состава.

ВЫРЕЗ ПОД МОЙКУ

Радиус угла мойки, мм: 25
Размер выреза под мойку, мм: 520x420
Размер монтажной тумбы, см: 60

ГАРАНТИЯ

15 лет

КОМПЛЕКТАЦИЯ

Крепления для всех типов монтажа, донный клапан, сифон



TADZAVA **54-U/I-IN**
4993512

60 СМ

Нержавеющая сталь
Врезной монтаж

TADZAVA 54-U/I Ultra



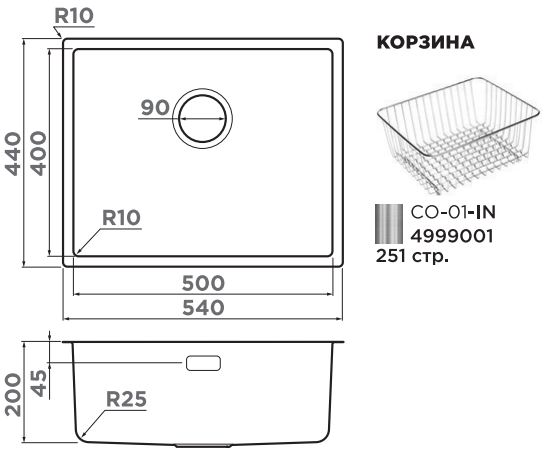

КОРЗИНА

CO-01**-IN**
4999001
251 стр.

ОСОБЕННОСТИ

Материал: японская высококачественная нержавеющая сталь
Толщина, мм: 1
Метод производства: цельнотянутое

Шумоподавляющее покрытие состоит из двух компонентов: резиновой накладки на дне и специального противошумного состава.

ВЫРЕЗ ПОД МОЙКУ

Радиус угла мойки, мм: 10
Размер выреза под мойку, мм: 520x420
Размер монтажной тумбы, см: 60

ГАРАНТИЯ

15 лет

КОМПЛЕКТАЦИЯ

Крепления для всех типов монтажа, донный клапан, сифон



TADZAVA **54-U/I-IN Ultra**
4993800

OMI 49-U/I



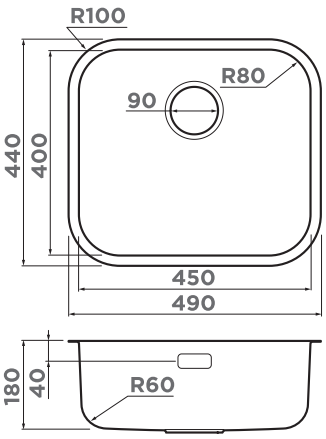

ДЕКОРАТИВНЫЙ ЭЛЕМЕНТ



DEC-**AB**
4957089
больше цветов на 251 стр.

ОСОБЕННОСТИ

Материал: японская высококачественная нержавеющая сталь с покрытием PVD
Толщина, мм: 0,8
Метод производства: цельнотянутое

Шумоподавляющее покрытие состоит из двух компонентов: резиновой накладки на дне и специального противошумного состава.

ВЫРЕЗ ПОД МОЙКУ

Радиус угла мойки, мм: 80
Размер выреза под мойку, мм: 470x420
Размер монтажной тумбы, см: 60

ГАРАНТИЯ

15 лет

КОМПЛЕКТАЦИЯ

Крепления для всех типов монтажа, донный клапан, сифон

008. вороненая сталь

OMI **49-U/I-GM**
4993073

012. латунь

OMI **49-U/I-AB**
4993067

РЕКОМЕНДУЕМЫЕ АКСЕССУАРЫ





АРМАТУРА С КЛАПАНОМ-АВТОМАТОМ

WK-1-**IN-A**
4956468
больше цветов на 256 стр.



СМЕСИТЕЛЬ

TONAMI-**BL**
4994058
TONAMI-**C**
4994012
TONAMI-**BN**
4994018
больше цветов на 193 стр.



ДОЗАТОР

OM-02-**BN**
4995008
больше цветов на 239 стр.



ИЗМЕЛЬЧИТЕЛЬ

NAGARE **500**
4995060
NAGARE **750**
4995059
NAGARE **1000**
4995058

269 стр.

OMI 49-U/I-IN



Смотрите видео про OMI 44 Quadro, OMI 49, OMI 54

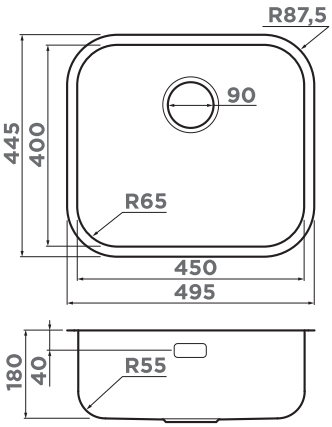

ОСОБЕННОСТИ

Материал: японская высококачественная нержавеющая сталь
Толщина, мм: 0,8
Метод производства: цельнотянутое

Шумоподавляющее покрытие состоит из двух компонентов: резиновой накладки на дне и специального противошумного состава.

ВЫРЕЗ ПОД МОЙКУ

Радиус угла мойки, мм: 65
Размер выреза под мойку, мм: 475x425
Размер монтажной тумбы, см: 60

ГАРАНТИЯ

15 лет

КОМПЛЕКТАЦИЯ

Крепления для всех типов монтажа, донный клапан, сифон

001. нержавеющая сталь

OMI **49-U/I-IN**
4993066

60 см

Нержавеющая сталь
Врезной монтаж

OMI 54-U/I



Смотрите видео про OMI 44 Quadro, OMI 49, OMI 54

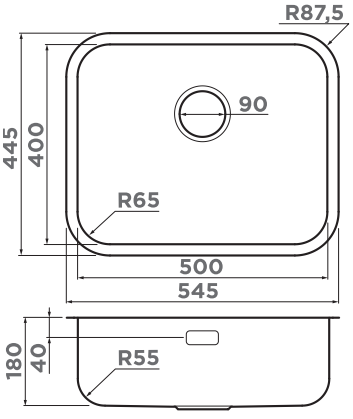

ОСОБЕННОСТИ

Материал: японская высококачественная нержавеющая сталь
Толщина, мм: 0,8
Метод производства: цельнотянутое

Шумоподавляющее покрытие состоит из двух компонентов: резиновой накладки на дне и специального противошумного состава.

ВЫРЕЗ ПОД МОЙКУ

Радиус угла мойки, мм: 65
Размер выреза под мойку, мм: 525x425
Размер монтажной тумбы, см: 60

ГАРАНТИЯ

15 лет

КОМПЛЕКТАЦИЯ

Крепления для всех типов монтажа, донный клапан, сифон

001. нержавеющая сталь

OMI **54-U/I-IN**
4993488

ASHI 56

BASE 60 | 304 SUPERIOR STEEL



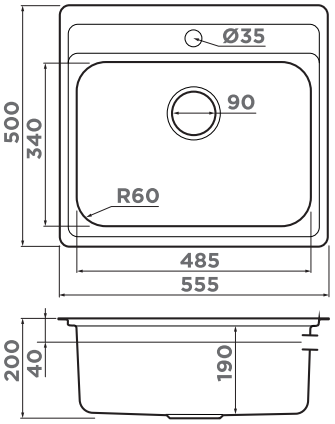

ДЕКОРАТИВНЫЙ ЭЛЕМЕНТ



DEC-**IN**
4957061
больше цветов на 251 стр.

ОСОБЕННОСТИ

Материал: японская высококачественная нержавеющая сталь
Толщина, мм: 0,8
Метод производства: цельнотянутое

Шумоподавляющее покрытие состоит из двух компонентов: резиновой накладки на дне и специального противошумного состава.

ВЫРЕЗ ПОД МОЙКУ

Радиус угла мойки, мм: 60
Размер выреза под мойку, мм: 535x480
Размер монтажной тумбы, см: 60

ГАРАНТИЯ

15 лет

КОМПЛЕКТАЦИЯ

Крепления для всех типов монтажа, уплотнительная подкладка, донный клапан, сифон



ASHI **56-IN**
4993449

РЕКОМЕНДУЕМЫЕ АКСЕССУАРЫ





АРМАТУРА С КЛАПАНОМ-АВТОМАТОМ

WK-1-**IN-A**
4956468

больше цветов на 256 стр.



СМЕСИТЕЛЬ

TOYAMA
4994117

221 стр.



СМЕСИТЕЛЬ

WAKAYAMA-**BN**
4994244
WAKAYAMA-**C**
4994243

больше цветов на 219 стр.

AMADARE 50



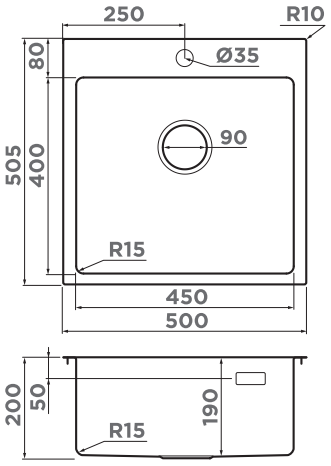

РОЛЛ-МАТ



ROLL-02-**IN**
4997004
241 стр.

ОСОБЕННОСТИ

Материал: японская высококачественная нержавеющая сталь
Толщина, мм: 1
Метод производства: цельнотянутое

Шумоподавляющее покрытие состоит из двух компонентов: резиновой накладки на дне и специального противошумного состава.

ВЫРЕЗ ПОД МОЙКУ

Радиус угла мойки, мм: 15
Размер выреза под мойку, мм: 485x480
Размер монтажной тумбы, см: 60

ГАРАНТИЯ

15 лет

КОМПЛЕКТАЦИЯ

Крепления для всех типов монтажа, уплотнительная подкладка, донный клапан, сифон



AMADARE **50-IN**
4993766

60 СМ

Нержавеющая сталь
Врезной монтаж

AMADARE 55



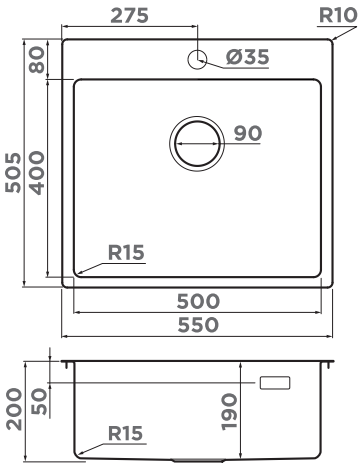

ДЕКОРАТИВНЫЙ ЭЛЕМЕНТ



DEC-**IN**
4957061
больше цветов на 251 стр.

ОСОБЕННОСТИ

Материал: японская высококачественная нержавеющая сталь
Толщина, мм: 1
Метод производства: цельнотянутое

Шумоподавляющее покрытие состоит из двух компонентов: резиновой накладки на дне и специального противошумного состава.

ВЫРЕЗ ПОД МОЙКУ

Радиус угла мойки, мм: 15
Размер выреза под мойку, мм: 530x485
Размер монтажной тумбы, см: 60

ГАРАНТИЯ

15 лет

КОМПЛЕКТАЦИЯ

Крепления для всех типов монтажа, уплотнительная подкладка, донный клапан, сифон



AMADARE **55-IN**
4993718

HARUNA 86



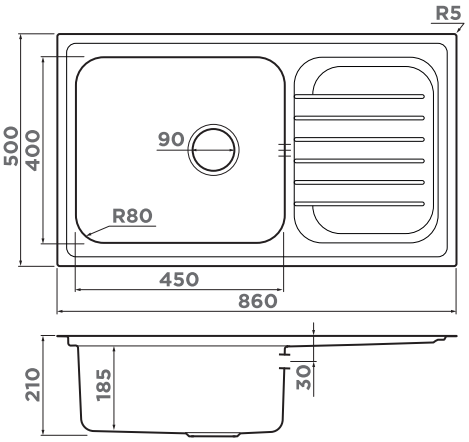

ОСОБЕННОСТИ

Материал: японская высококачественная нержавеющая сталь
Толщина, мм: 0,9
Метод производства: сварное
ОБОРАЧИВАЕМАЯ ЧАША МОЙКИ

Шумоподавляющее покрытие состоит из двух компонентов: резиновой накладки на дне и специального противошумного состава.

ВЫРЕЗ ПОД МОЙКУ

Радиус угла мойки, мм: 80
Размер выреза под мойку, мм: 840x480
Размер монтажной тумбы, см: 60

ГАРАНТИЯ

15 лет

КОМПЛЕКТАЦИЯ

Крепления для всех типов монтажа, уплотнительная подкладка, донный клапан, сифон

001. нержавеющая сталь

HARUNA **86-IN**
4993451

РЕКОМЕНДУЕМЫЕ АКСЕССУАРЫ



мойка:
MIZU 78-LB-IN
смеситель:
TANIGAWA-S-C
ролл-мат:
ROLL-02-IN

ДЕКОРАТИВНЫЙ ЭЛЕМЕНТ



DEC-**IN**
4957061
больше цветов
на 251 стр.

РОЛЛ-МАТ

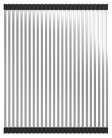

ROLL-02-**IN**
4997004
241 стр.



СМЕСИТЕЛЬ

TONAMI-**C**
4994012
TONAMI-**BN**
4994018
больше цветов
на 193 стр.



СМЕСИТЕЛЬ

AOGASHIMA
-C 4994245
AOGASHIMA
-BN 4994246
больше цветов
на 225 стр.

MIZU 78-LB



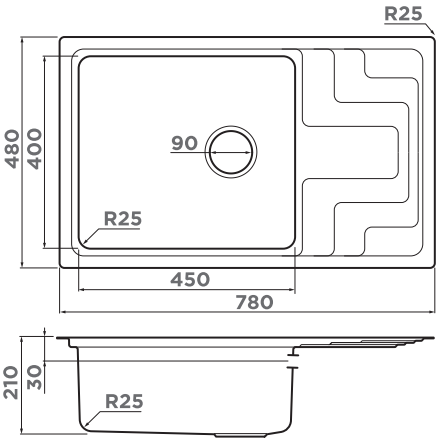

ОСОБЕННОСТИ

Материал: японская высококачественная нержавеющая сталь
Толщина, мм: 0,9
Метод производства: сварное
ОБОРАЧИВАЕМАЯ ЧАША МОЙКИ

Шумоподавляющее покрытие состоит из двух компонентов: резиновой накладки на дне и специального противошумного состава.

ВЫРЕЗ ПОД МОЙКУ

Радиус угла мойки, мм: 25
Размер выреза под мойку, мм: 760x460
Размер монтажной тумбы, см: 60

ГАРАНТИЯ

15 лет

КОМПЛЕКТАЦИЯ

Крепления для всех типов монтажа, уплотнительная подкладка, донный клапан, сифон

001. нержавеющая сталь

MIZU **78-LB-IN**
4973729

MIZU 78-2



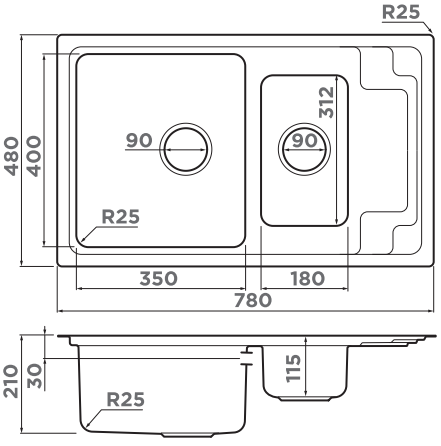

ОСОБЕННОСТИ

Материал: японская высококачественная нержавеющая сталь
Толщина, мм: 0,9
Метод производства: сварное
ОБОРАЧИВАЕМАЯ ЧАША МОЙКИ

Шумоподавляющее покрытие состоит из двух компонентов: резиновой накладки на дне и специального противошумного состава.

ВЫРЕЗ ПОД МОЙКУ

Радиус угла мойки, мм: 25
Размер выреза под мойку, мм: 760x460
Размер монтажной тумбы, см: 60

ГАРАНТИЯ

15 лет

КОМПЛЕКТАЦИЯ

Крепления для всех типов монтажа, уплотнительная подкладка, донный клапан, сифон

001. нержавеющая сталь

MIZU **78-2-IN**
4973731



РЕКОМЕНДУЕМЫЕ АКСЕССУАРЫ



СМЕСИТЕЛЬ

AKITA-S-**C** 4994330
AKITA-S-**BN** 4994302

181 стр.



СМЕСИТЕЛЬ

TAMURA-**BN** 4994334

175 стр.



СМЕСИТЕЛЬ

UMI-**C** 4994116
UMI-**BN** 4994239

больше цветов на 236 стр.



СМЕСИТЕЛЬ

YAMADA-**GR** 4994261
YAMADA-**BN** 4994225

больше цветов на 179 стр.



СМЕСИТЕЛЬ

SHINAGAWA-S-**C** 4994335
SHINAGAWA-S-**BN** 4994336

больше цветов на 227 стр.



СМЕСИТЕЛЬ

AOMORI 4994119

больше цветов на 221 стр.



СМЕСИТЕЛЬ

TANIGAWA-S-**C** 4994120
TANIGAWA-S-**BN** 4994241

больше цветов на 222 стр.



СМЕСИТЕЛЬ

NAKAGAWA-**C** 4994306
NAKAGAWA-**BN** 4994319

больше цветов на 231 стр.

ДЕКОРАТИВНЫЙ ЭЛЕМЕНТ



DEC-**IN** 4957061

больше цветов на 251 стр.

ДОЗАТОР



OM-02-**BN** 4995008

больше цветов на 239 стр.

SAGAMI 79-2



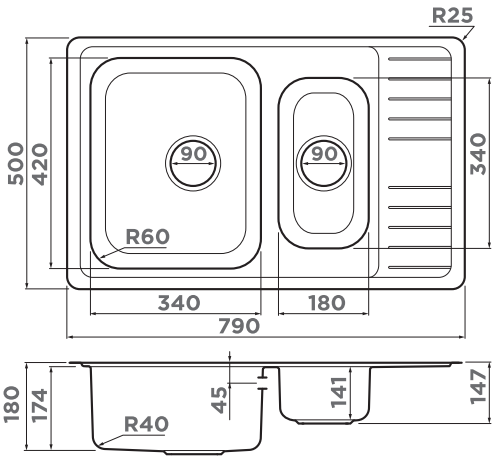

ОСОБЕННОСТИ

Материал: японская высококачественная нержавеющая сталь
Толщина, мм: 0,9
Метод производства: цельнотянутое
ОБОРАЧИВАЕМАЯ ЧАША МОЙКИ

Шумоподавляющее покрытие состоит из двух компонентов: резиновой накладки на дне и специального противошумного состава.

ВЫРЕЗ ПОД МОЙКУ

Радиус угла мойки, мм: 60
Размер выреза под мойку, мм: 770x480
Размер монтажной тумбы, см: 60

ГАРАНТИЯ

15 лет

КОМПЛЕКТАЦИЯ

Крепления для всех типов монтажа, уплотнительная подкладка, донный клапан, сифон

001. нержавеющая сталь

SAGAMI **79-2-IN**
4993733

KASHIOGAWA 86-2



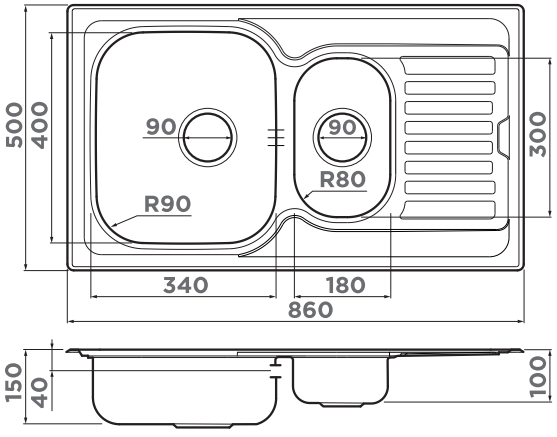

ОСОБЕННОСТИ

Материал: японская высококачественная нержавеющая сталь
Толщина, мм: 0,7
Метод производства: цельнотянутое
ОБОРАЧИВАЕМАЯ ЧАША МОЙКИ

Шумоподавляющее покрытие состоит из двух компонентов: резиновой накладки на дне и специального противошумного состава.

ВЫРЕЗ ПОД МОЙКУ

Радиус угла мойки, мм: 90
Размер выреза под мойку, мм: 840x480
Размер монтажной тумбы, см: 60

ГАРАНТИЯ

15 лет

КОМПЛЕКТАЦИЯ

Крепления для всех типов монтажа, уплотнительная подкладка, донный клапан, сифон

001. нержавеющая сталь

KASHIOGAWA **86-2-IN**
4993454

AKISAME 60-2



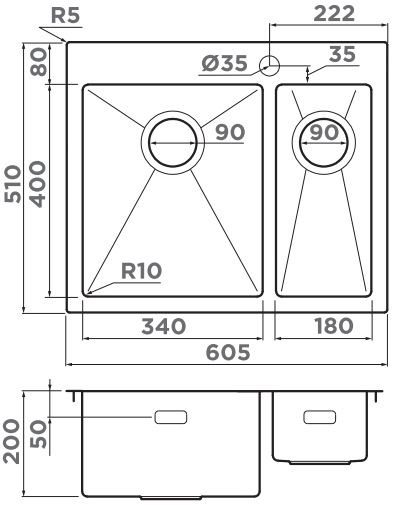

КОРЗИНА



CO-01-**IN**
4999001
250 стр.

ОСОБЕННОСТИ

Материал: японская высококачественная нержавеющая сталь
Толщина, мм: 1,2
Метод производства: ручное

Шумоподавляющее покрытие состоит из двух компонентов: резиновой накладки на дне и специального противошумного состава.

ВЫРЕЗ ПОД МОЙКУ

Радиус угла мойки, мм: 10
Размер выреза под мойку, мм: 585x490
Размер монтажной тумбы, см: 60

ГАРАНТИЯ

15 лет

КОМПЛЕКТАЦИЯ

Крепления для всех типов монтажа, донный клапан, сифон, декоративный корзинчатый элемент



AKISAME **60-2-IN-L**
4993775
чаша слева

РЕКОМЕНДУЕМЫЕ АКСЕССУАРЫ



СМЕСИТЕЛЬ



YATOMI**-BN-BL**
4994247
YATOMI**-BN-WH**
4994250
YATOMI**-BN-GR**
4994251
больше цветов
на 217 стр.

ИЗМЕЛЬЧИТЕЛЬ



NAGARE **500**
4995060
NAGARE **750**
4995059
NAGARE **1000**
4995058
269 стр.

КОРЗИНА ДЛЯ СУШКИ+ ОБОРАЧИВАЕМОЕ СЪЕМНОЕ КРЫЛО



RE-01-**IN**
4999016

CO-03-**IN**
4999013

больше цветов на 250 стр.

TAKI 58-2-U/IF

BASE 60 | 304 STAINLESS STEEL



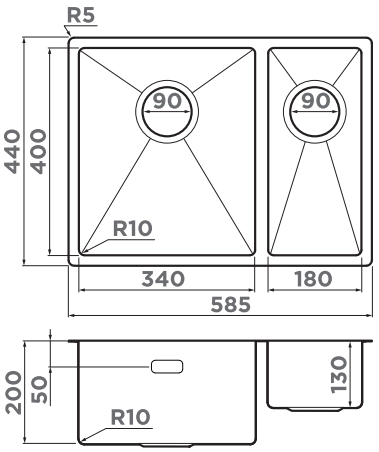

РОЛЛ-МАТ



ROLL-02-**IN**
4997004
241 стр.

ОСОБЕННОСТИ

Материал: японская высококачественная нержавеющая сталь
Толщина, мм: 1,2
Метод производства: ручное

Шумоподавляющее покрытие состоит из двух компонентов: резиновой накладки на дне и специального противошумного состава.

ВЫРЕЗ ПОД МОЙКУ

Радиус угла мойки, мм: 10
Размер выреза под мойку, мм: 565x420
Размер монтажной тумбы, см: 60

ГАРАНТИЯ

15 лет

КОМПЛЕКТАЦИЯ

Крепления для всех типов монтажа, донный клапан, сифон, декоративный корзинчатый элемент



TAKI **58-2-U/IF-IN-L** чаша слева
4993768
TAKI **58-2-U/IF-IN-R** чаша справа
4993767

Смотрите видео о различиях между TAKI 58-2 и TADAZAVA 58-2

TADZAVA 58-2-U/I

BASE 60 | 304 STAINLESS STEEL



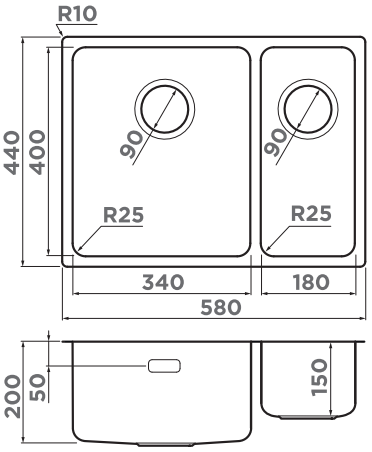

ДЕКОРАТИВНЫЙ ЭЛЕМЕНТ



DEC-**IN**
4957061
больше цветов на 251 стр.

ОСОБЕННОСТИ

Материал: японская высококачественная нержавеющая сталь
Толщина, мм: 1
Метод производства: сварная

Шумоподавляющее покрытие состоит из двух компонентов: резиновой накладки на дне и специального противошумного состава.

ВЫРЕЗ ПОД МОЙКУ

Радиус угла мойки, мм: 25
Размер выреза под мойку, мм: 560x420
Размер монтажной тумбы, см: 60

ГАРАНТИЯ

15 лет

КОМПЛЕКТАЦИЯ

Крепления для монтажа, уплотнительная подкладка, донный клапан, сифон



TADZAVA **58-2-U/I-IN-L** чаша слева
4993774
TADZAVA **58-2-U/I-IN-R** чаша справа
4993773

TAKI 74-U/IF



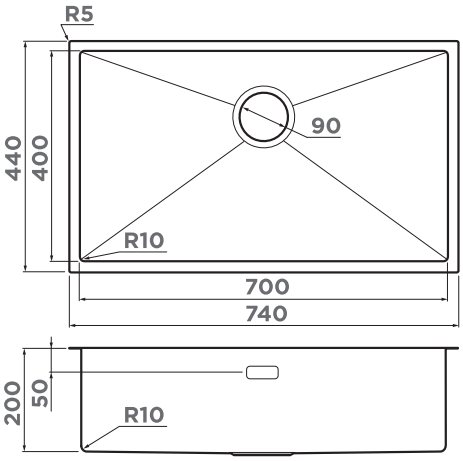

ОСОБЕННОСТИ

Материал: японская высококачественная нержавеющая сталь с покрытием PVD
Толщина, мм: 1,2
Метод производства: ручное

Шумоподавляющее покрытие состоит из двух компонентов: резиновой накладки на дне и специального противошумного состава.

ВЫРЕЗ ПОД МОЙКУ

Радиус угла мойки, мм: 10
Размер выреза под мойку, мм: 720x420
Размер монтажной тумбы, см: 80

ГАРАНТИЯ

15 лет

КОМПЛЕКТАЦИЯ

Крепления для всех типов монтажа, донный клапан, сифон, декоративный корзинчатый элемент

001. нержавеющая сталь	008. вороненая сталь	НОВЫЙ ЦВЕТ 026. графит	004. светлое золото
TAKI **74-U/IF-IN** 4993497	TAKI **74-U/IF-GM** 4993498	TAKI **74-U/IF-GB** 4997020	TAKI **74-U/IF-LG** 4993499

РЕКОМЕНДУЕМЫЕ АКСЕССУАРЫ

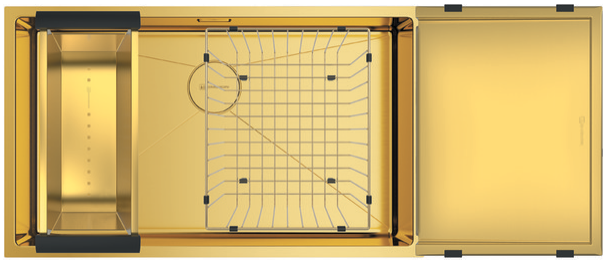

КОРЗИНА ДЛЯ СУШКИ+ОБОРАЧИВАЕМОЕ СЪЕМНОЕ КРЫЛО +КОЛЛАНДЕР

RE-01-**IN** 4999016
RE-01-**GM** 4999018
RE-01-**LG** 4999017
CO-03-**IN** 4999013
CO-03-**GM** 4999015
CO-03-**LG** 4999014
250 стр.

CO-02-**IN** 4999002
CO-02-**GM** 4999004
CO-02-**LG** 4999003
243 стр.

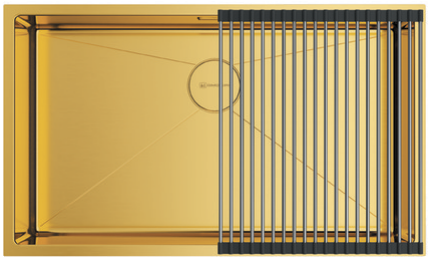

РОЛЛ-МАТ

ROLL-01-**IN** 4997003
241 стр.



ДОЗАТОР

OM-02-**LG** 4995005
больше цветов
на 239 стр.



ИЗМЕЛЬЧИТЕЛЬ

NAGARE 500 4995060
NAGARE 750 4995059
NAGARE 1000 4995058

269 стр.

ДЕКОРАТИВНЫЙ ЭЛЕМЕНТ



DEC-**IN** 4957061
больше цветов
на 251 стр.

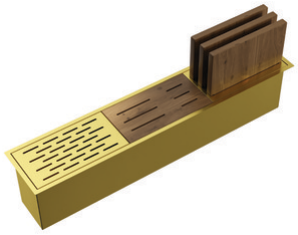

ВСТРАИВАЕМАЯ СУШКА

DRY-02-**IN** 4999019
DRY-02-**GM** 4999020
DRY-02-**LG** 4999021
245 стр.



АРМАТУРА С КЛАПАНОМ-АВТОМАТОМ

WK-1-**IN-A** 4956468
WK-1-**GM-A** 4956470
WK-1-**LG-A** 4956469
256 стр.



СМЕСИТЕЛЬ

KANTO-**BN-WH** 4994298
KANTO-**PVD-GM** 4994013
KANTO-**PVD-LG** 4994014

больше цветов
на 185 стр.

TADZAVA 75-U/I



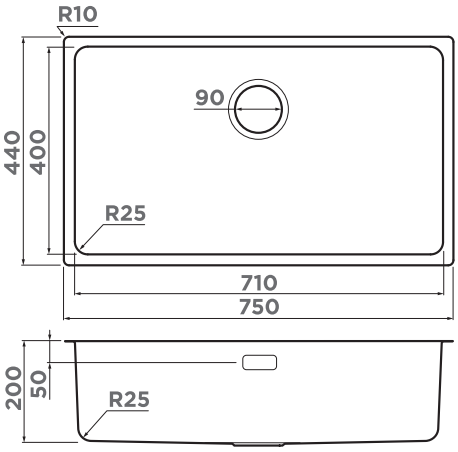

ОСОБЕННОСТИ

Материал: японская высококачественная нержавеющая сталь
Толщина, мм: 1
Метод производства: сварная

Шумоподавляющее покрытие состоит из двух компонентов: резиновой накладки на дне и специального противошумного состава.

ВЫРЕЗ ПОД МОЙКУ

Радиус угла мойки, мм: 25
Размер выреза под мойку, мм: 730x420
Размер монтажной тумбы, см: 80

ГАРАНТИЯ

15 лет

КОМПЛЕКТАЦИЯ

Крепления для всех типов монтажа, уплотнительная подкладка, донный клапан, сифон

001. нержавеющая сталь

TADZAVA **75-U/I-IN**
4993501

OMI 76-U/I



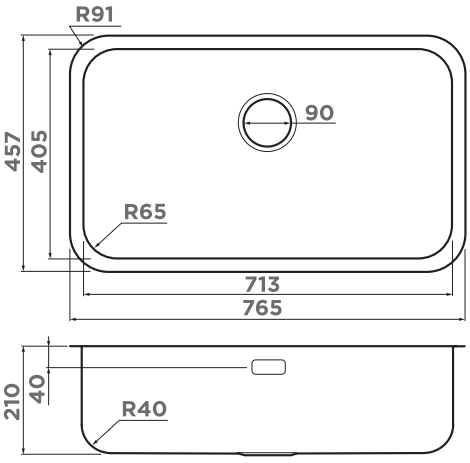

ОСОБЕННОСТИ

Материал: японская высококачественная нержавеющая сталь
Толщина, мм: 0,8
Метод производства: цельнотянутое

Шумоподавляющее покрытие состоит из двух компонентов: резиновой накладки на дне и специального противошумного состава.

ВЫРЕЗ ПОД МОЙКУ

Радиус угла мойки, мм: 65
Размер выреза под мойку, мм: 745x437
Размер монтажной тумбы, см: 80

ГАРАНТИЯ

15 лет

КОМПЛЕКТАЦИЯ

Крепления для всех типов монтажа, донный клапан, сифон

001. нержавеющая сталь

OMI **76-U/I-IN**
4993500

KIRISAME 68

НОВАЯ МОДЕЛЬ

BASE 80

304 KOREA STEEL



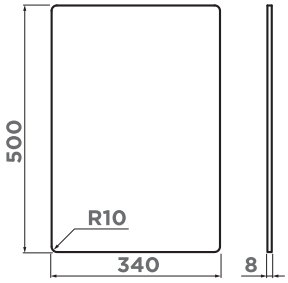

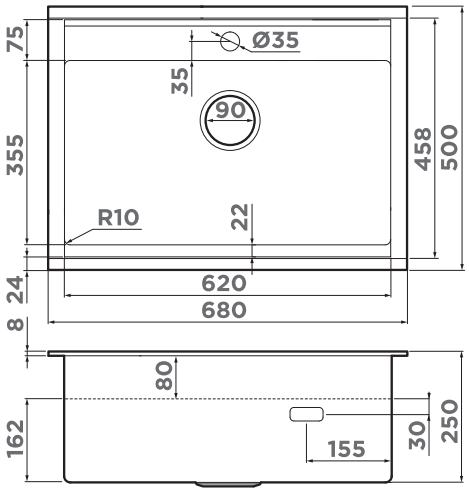

ОСОБЕННОСТИ

Материал: японская высококачественная нержавеющая сталь с покрытием PVD
Толщина, мм: 1,2
Метод производства: ручное

Шумоподавляющее покрытие состоит из двух компонентов: резиновой накладки на дне и специального противошумного состава.

ВЫРЕЗ ПОД МОЙКУ

Радиус угла мойки, мм: 10
Размер выреза под мойку, мм: 660x480
Размер монтажной тумбы, см: 80

ГАРАНТИЯ

15 лет

КОМПЛЕКТАЦИЯ

Крепления для всех типов монтажа, донный клапан, сифон, декоративный корзинчатый элемент, две доски из HPL-пластика



KIRISAME **68-IN**
4997040

НОВЫЙ ЦВЕТ



KIRISAME **68-GB**
4997023



KIRISAME **68-LG**
4997041



AKISAME 78-2

BASE 80 | 304 KOREA STEEL



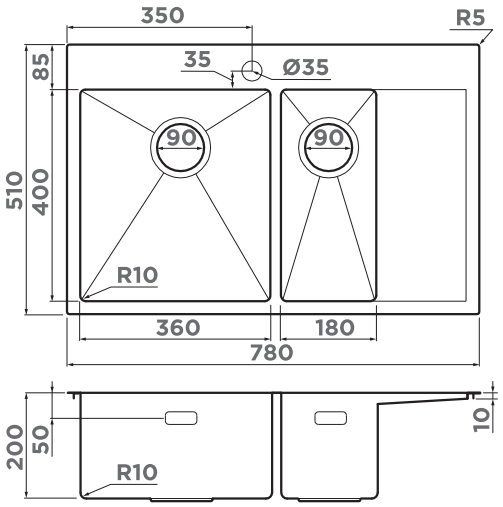

ОСОБЕННОСТИ

Материал: японская высококачественная нержавеющая сталь с покрытием PVD
Толщина, мм: 1,2
Метод производства: ручное

Шумоподавляющее покрытие состоит из двух компонентов: резиновой накладки на дне и специального противошумного состава.

ВЫРЕЗ ПОД МОЙКУ

Радиус угла мойки, мм: 10
Размер выреза под мойку, мм: 760x490
Размер монтажной тумбы, см: 80

ГАРАНТИЯ

15 лет

КОМПЛЕКТАЦИЯ

Крепления для всех типов монтажа, донный клапан, сифон, декоративный корзинчатый элемент

001. нержавеющая сталь	008. вороненая сталь	004. светлое золото
AKISAME **78-2-IN-L** чаша слева **4973062**	AKISAME **78-2-GM-L** чаша слева **4973101**	AKISAME **78-2-LG-L** чаша слева **4973087**
AKISAME **78-2-IN-R** чаша справа **4973063**	AKISAME **78-2-GM-R** чаша справа **4973102**	AKISAME **78-2-LG-R** чаша справа **4973088**

80 см

Нержавеющая сталь
Врезной монтаж

AKISAME 100-2

BASE 80 | 304 KOREA STEEL



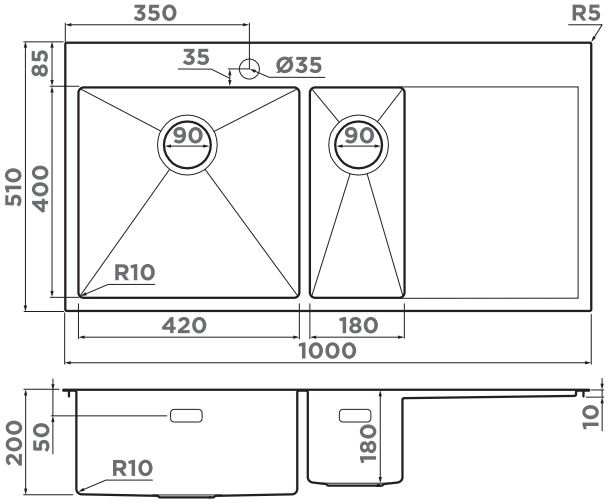

ОСОБЕННОСТИ

Материал: японская высококачественная нержавеющая сталь с покрытием PVD
Толщина, мм: 1,2
Метод производства: ручное

Шумоподавляющее покрытие состоит из двух компонентов: резиновой накладки на дне и специального противошумного состава.

ВЫРЕЗ ПОД МОЙКУ

Радиус угла мойки, мм: 10
Размер выреза под мойку, мм: 980x490
Размер монтажной тумбы, см: 80

ГАРАНТИЯ

15 лет

КОМПЛЕКТАЦИЯ

Крепления для всех типов монтажа, донный клапан, сифон, декоративный корзинчатый элемент

001. нержавеющая сталь	008. вороненая сталь	004. светлое золото
AKISAME **100-2-IN-L** чаша слева **4973544**	AKISAME **100-2-GM-L** чаша слева **4973103**	AKISAME **100-2-LG-L** чаша слева **4973089**
AKISAME **100-2-IN-R** чаша справа **4973547**	AKISAME **100-2-GM-R** чаша справа **4973104**	AKISAME **100-2-LG-R** чаша справа **4973090**



РЕКОМЕНДУЕМЫЕ АКСЕССУАРЫ



РОЛЛ-МАТ

ROLL-01-**IN**
4997003
241 стр.

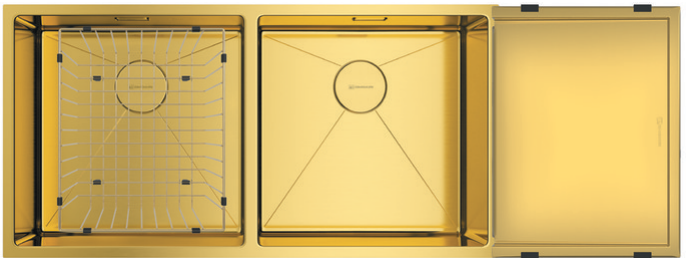

КОРЗИНА ДЛЯ СУШКИ+ОБОРАЧИВАЕМОЕ СЪЕМНОЕ КРЫЛО

RE-01-**IN** CO-03-**IN**
4999016 4999013
RE-01-**GM** CO-03-**GM**
4999018 4999015

RE-01-**LG** CO-03-**LG**
4999017 4999014

250 стр.



АРМАТУРА С КЛАПАНОМ-АВТОМАТОМ

WK-2-**IN-A**
4956484
WK-2-**GM-A**
4956496
WK-2-**LG-A**
4956495
260 стр.



ИЗМЕЛЬЧИТЕЛЬ

NAGARE **500**
4995060
NAGARE **750**
4995059
NAGARE **1000**
4995058

269 стр.



СМЕСИТЕЛЬ

KANTO-**BN-WH**
4994298
KANTO-**PVD-GM**
4994013
KANTO-**PVD-LG**
4994014

больше цветов
на 185 стр.

ДОЗАТОР



OM-02-**LG**
4995005
больше цветов
на 239 стр.

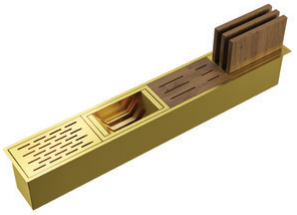

ВСТРАИВАЕМАЯ СУШКА

DRY-01-**IN**
4999010
DRY-01-**GM**
4999011
DRY-01-**LG**
4999012
245 стр.

TAKI 85-2-LB-U/IF

НОВАЯ МОДЕЛЬ



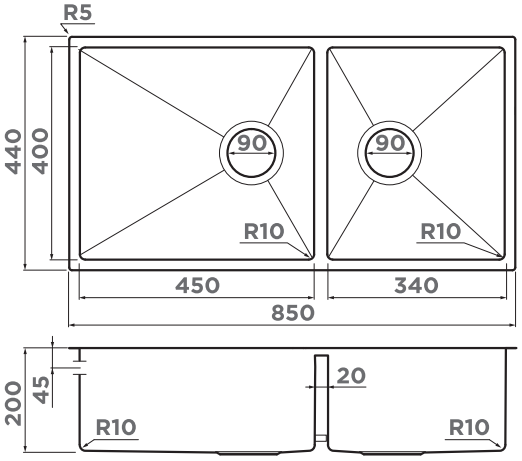

ОСОБЕННОСТИ

Материал: японская высококачественная нержавеющая сталь с покрытием PVD
Толщина, мм: 1,2
Метод производства: ручное
ОБОРАЧИВАЕМАЯ ЧАША МОЙКИ

Шумоподавляющее покрытие состоит из двух компонентов: резиновой накладки на дне и специального противошумного состава.

ВЫРЕЗ ПОД МОЙКУ

Радиус угла мойки, мм: 3
Размер выреза под мойку, мм: 830x420
Размер монтажной тумбы, см: 90

ГАРАНТИЯ

15 лет

КОМПЛЕКТАЦИЯ

Крепления для всех типов монтажа, донный клапан, сифон, декоративный корзинчатый элемент



TAKI **85-2-LB-U/IF-IN**
4997037

НОВЫЙ ЦВЕТ



TAKI **85-2-LB-U/IF-GB**
4997039



TAKI **85-2-LB-U/IF-LG**
4997038

90 СМ

Нержавеющая сталь
Врезной монтаж

Смотрите видео про TAKI 86-2

TAKI 86-2-U/IF



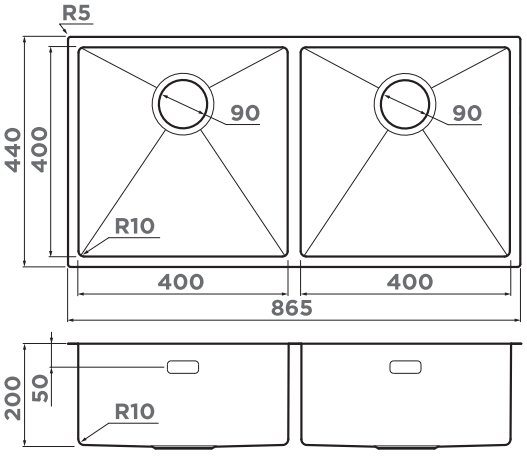

ОСОБЕННОСТИ

Материал: японская высококачественная нержавеющая сталь с покрытием PVD
Толщина, мм: 1,2
Метод производства: ручное

Шумоподавляющее покрытие состоит из двух компонентов: резиновой накладки на дне и специального противошумного состава.

ВЫРЕЗ ПОД МОЙКУ

Радиус угла мойки, мм: 5
Размер выреза под мойку, мм: 845x420
Размер монтажной тумбы, см: 90

ГАРАНТИЯ

15 лет

КОМПЛЕКТАЦИЯ

Крепления для всех типов монтажа, донный клапан, сифон, декоративный корзинчатый элемент



TAKI **86-2-U/IF-IN**
4993791



TAKI **86-2-U/IF-GM**
4993793



TAKI **86-2-U/IF-LG**
4993792

МОНТАЖ ВРОВЕНЬ СО СТОЛЕШНИЦЕЙ

F

Мойка при монтаже вровень, находится на одном уровне со столешницей, стыки и швы отсутствуют.





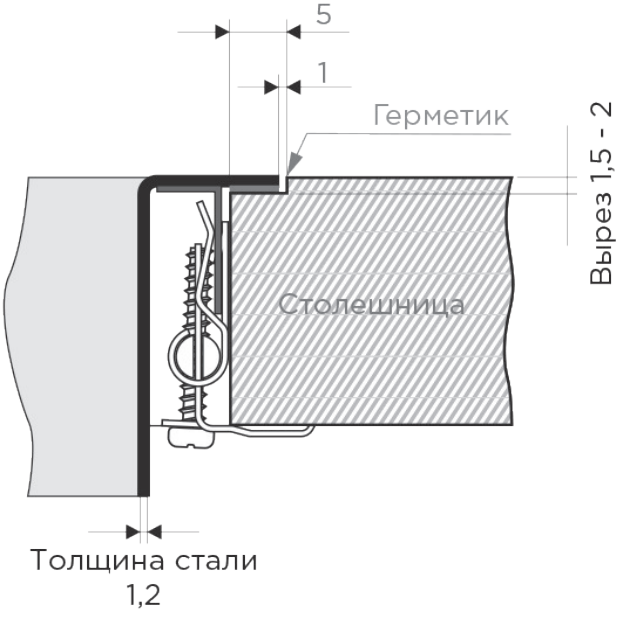

МОДЕЛЬ (Размер выреза под мойку, мм)	КОМПЛЕКТАЦИЯ	IN 001. нержавеющая сталь	GM 008. вороненая сталь	GB 026. графит НОВЫЙ ЦВЕТ	LG 004. светлое золото
30 МОЙКИ ИЗ НЕРЖАВЕЮЩЕЙ СТАЛИ РАЗМЕР ШКАФА 30 СМ					
TAKI 20-U/IF (180x420)	127 стр.	4973042	4973105	4997015	4973091
40 МОЙКИ ИЗ НЕРЖАВЕЮЩЕЙ СТАЛИ РАЗМЕР ШКАФА 40					
TAKI 38-U/IF (360x420)	128 стр.	4973043	4973106	4997016	4973092
TOYA 42-U/IF (ø405)	130 стр.	4993186			
45 МОЙКИ ИЗ НЕРЖАВЕЮЩЕЙ СТАЛИ РАЗМЕР ШКАФА 45 СМ					
AKISAME 41 (390x490)	133 стр.	4973056	4973094	4997011	4973080
TAKI 44-U/IF (420x420)	133 стр.	4973044	4973521	4997017	4973520
50 МОЙКИ ИЗ НЕРЖАВЕЮЩЕЙ СТАЛИ РАЗМЕР ШКАФА 50 СМ					
AKISAME 46 (440x490)	145 стр.	4973057	4973095	4997012	4973081
TAKI 49-U/IF (470x420)	144 стр.	4973046	4973107	4997018	4973093
60 МОЙКИ ИЗ НЕРЖАВЕЮЩЕЙ СТАЛИ РАЗМЕР ШКАФА 60 СМ					
AKISAME 51 (490x490)	147 стр.	4973438	4973440	4997013	4973439
AKISAME 59 (570x490)	148 стр.	4973055	4973096	4997014	4973082
AKISAME 60-2 L (585x490)	160 стр.	4993775			
AKISAME 60-2 R (585x490)	160 стр.	4993775			
TAKI 54-U/IF (520x420)	149 стр.	4973046	4973107	4997019	4973093
TAKI 54-U/IF Side (520x420)	149 стр.	4973034		4997036	4973035
TAKI 58-2-U/IF L (565x420)	161 стр.	4993768			
TAKI 58-2-U/IF R (565x420)	161 стр.	4993767			
80 МОЙКИ ИЗ НЕРЖАВЕЮЩЕЙ СТАЛИ РАЗМЕР ШКАФА 80 СМ					
TAKI 74-U/IF (720x420)	162 стр.	4993497	4993498	4997020	4993499
90 МОЙКИ ИЗ НЕРЖАВЕЮЩЕЙ СТАЛИ РАЗМЕР ШКАФА 90 СМ					
TAKI 85-2-LB-U/IF (830x420)	167 стр.	4997037		4997039	4997038
TAKI 86-2-U/IF (845x420)	167 стр.	4993791	4993793		4993792







WINDOW
COLLECTION



MORI

Смеситель для установки под окно с высоким поворотным изливом.
Смеситель можно встроить в мойку любого материала и типа монтажа.

ОСОБЕННОСТИ

Установка под окно.

ГАРАНТИЯ

5 лет

КОМПЛЕКТАЦИЯ

Полный комплект соединений для подключения, инструкция, гарантийный талон.



MORI**-C**
4994320

ОТВЕРСТИЕ УСТАНОВКИ, Ø

35 мм

КАРТРИДЖ, Ø

35 мм
керамический

КОРПУС

Высококачественная латунь

АЭРАТОР

Пластик

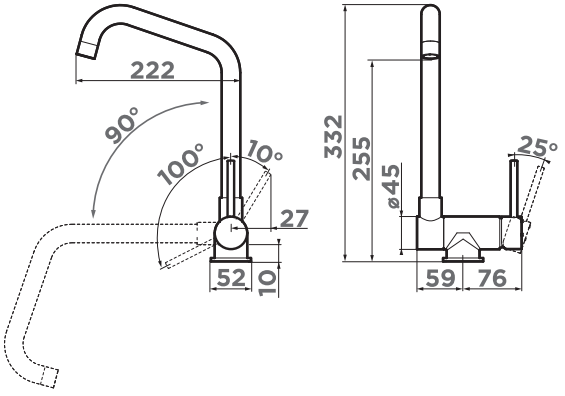

W смеситель для установки под окно

РЕКОМЕНДУЕМЫЕ АКСЕССУАРЫ

OF-01
ФИЛЬТР ГРУБОЙ ОЧИСТКИ



OF-01**-C**
4998012
240 стр.

OM-02 ДОЗАТОР
ДЛЯ МОЮЩЕГО СРЕДСТВА



OM-02**-C**
4995004
239 стр.

NARA
NARA-S

НОВАЯ МОДЕЛЬ

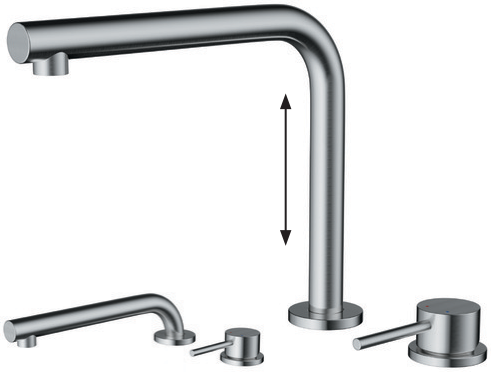

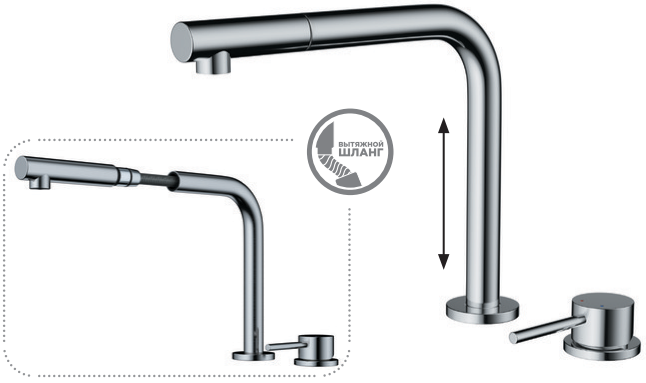

Смеситель-трансформер NARA встраивается в мойку или столешницу, освобождая пространство перед окном.
Рычаг регулировки температуры и напора воды вынесен отдельно и может быть установлен в любом месте рядом со смесителем.
Смеситель NARA-S с выдвижным изливом можно использовать, как в привычном, так и в полностью сложенном положении.

ОСОБЕННОСТИ
Гибкий вытяжной шланг до 400 мм (модели NARA-S-C , NARA-S-BN, NARA-S-GB).
Установка под окно.
Отдельный рычаг регулировки воды.

КОРПУС
Высококачественная латунь

ГАРАНТИЯ
5 лет

КАРТРИДЖ, Ø
40 мм
керамический

ОТВЕРСТИЕ УСТАНОВКИ, Ø
35 мм

АЭРАТОР
Пластик

КОМПЛЕКТАЦИЯ
Полный комплект соединений для подключения, инструкция, гарантийный талон.



NARA-**C**
4994321
NARA-S-**C**
4994322



NARA-**BN**
4994328
NARA-S-**BN**
4994329



NARA-**GB**
4994370
NARA-S-**GB**
4994371



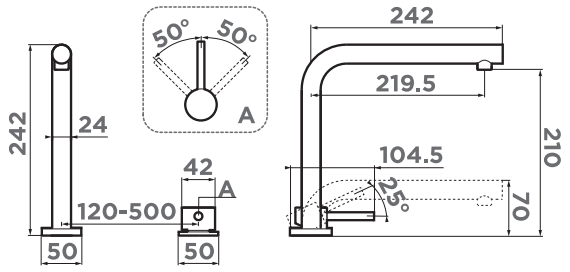

C практичный модельный ряд «Comfort»
W смеситель для установки под окно

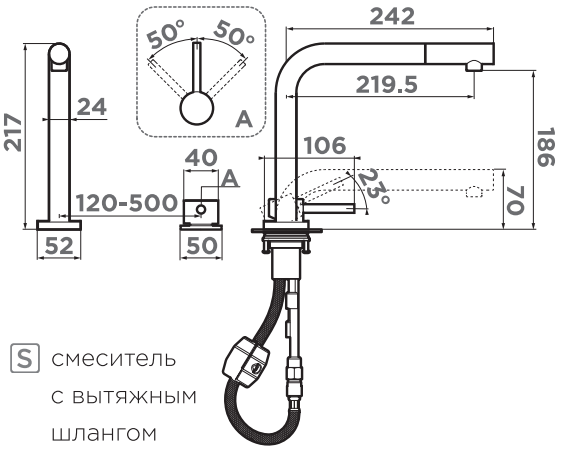

S смеситель с вытяжным шлангом

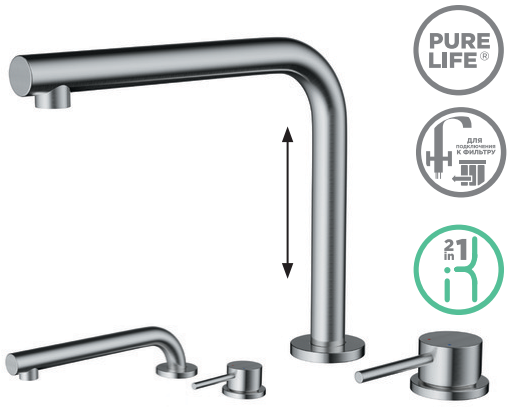

НОВАЯ МОДЕЛЬ

NARA 2 PLUS
NARA 2 PLUS-S

Смеситель-трансформер NARA встраивается в мойку или столешницу, освобождая пространство перед окном.
Новая удобная технология системы ручки 2 в 1 Multi позволяет переключить с водопроводной на фильтрованную воду в одно касание.
Технология PURE LIFE®: подключение фильтра для очистки воды. Фильтрованная вода подается по отдельной трубке и не смешивается с водопроводной водой.
Рычаг регулировки температуры и напора воды вынесен отдельно и может быть установлен в любом месте рядом со смесителем.
Смеситель NARA 2 PLUS-S с выдвижным изливом можно использовать, как в привычном, так и в полностью сложенном положении.

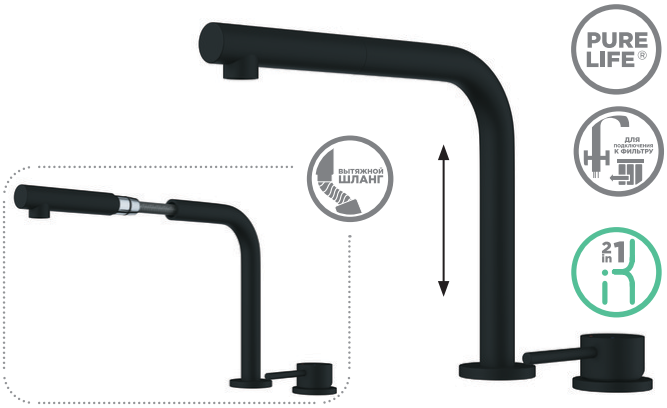

ОСОБЕННОСТИ

Подключение фильтра для очистки воды PURE LIFE®.
2 В 1 MULTI - единый рычаг управления для горячей, холодной и питьевой воды.
Гибкий вытяжной шланг до 400 мм (модели NARA 2 PLUS-S-C, NARA 2 PLUS-S-BN, NARA 2 PLUS-S-GB).
Установка под окно.
Отдельный рычаг регулировки воды.

КОМПЛЕКТАЦИЯ

Полный комплект соединений для подключения, инструкция, гарантийный талон.



NARA 2 PLUS**-C**
4994366
NARA 2 PLUS-S**-C**
4994367



NARA 2 PLUS**-BN**
4994368
NARA 2 PLUS-S**-BN**
4994369



NARA 2 PLUS**-GB**
4994372
NARA 2 PLUS-S**-GB**
4994373

ГАРАНТИЯ
5 лет

ОТВЕРСТИЕ УСТАНОВКИ, Ø
35 мм

КАРТРИДЖ, Ø
40 мм
керамический

АЭРАТОР
Пластик

КОРПУС
Высококачественная латунь

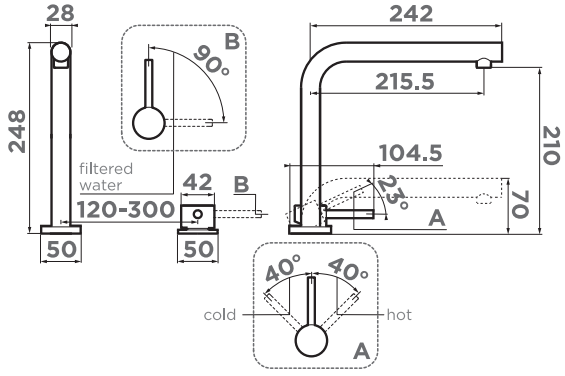

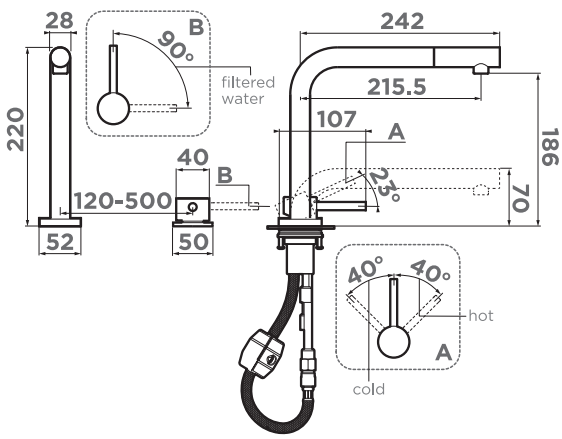

- C практичный модельный ряд «Comfort»
- W смеситель для установки под окно
- F смеситель с подключением под фильтр
- M один рычаг подачи проточной и фильтрованной воды
- S смеситель с вытяжным шлангом





PURE LIFE
COLLECTION



Смотрите новое видео про TAMURA

TAMURA

Tamura с подключением фильтрованной воды ломает Цстереотипы о стандартных однорычажных смесителях. На изливе установлено кольцо, благодаря которому можно регулировать подачу фильтрованной воды.

Технология PURE LIFE®: подключение фильтра для очистки воды. Фильтрованная вода подается по отдельной трубке и не смешивается с водопроводной водой.

ОСОБЕННОСТИ

Подключение фильтра для очистки воды PURE LIFE®. Подача фильтрованной воды на изливе.

ГАРАНТИЯ

5 лет

КОМПЛЕКТАЦИЯ

Полный комплект соединений для подключения, инструкция, гарантийный талон.



TAMURA-**BN**
4994334

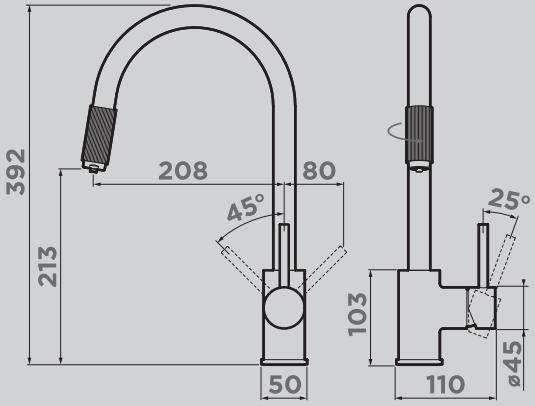

F смеситель с подключением под фильтр

ОТВЕРСТИЕ УСТАНОВКИ, Ø

35 мм

КОРПУС

Высококачественная латунь

КАРТРИДЖ, Ø

35 мм
керамический

АЭРАТОР

Пластик

РЕКОМЕНДУЕМЫЕ АКСЕССУАРЫ

OM-02 ДОЗАТОР
ДЛЯ МОЮЩЕГО СРЕДСТВА

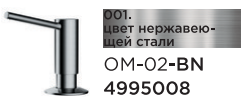

OM-02-**BN**
4995008
239 стр.

OF-01
ФИЛЬТР ГРУБОЙ ОЧИСТКИ



OF-01-**C**
4998012
240 стр.



PURE DROP
ВОДООЧИСТИТЕЛЬ

PURE DROP **2.1.4S**
4998004

264 стр.


смеситель:
SHINAGAWA
2 PLUS-GB
мойка:
SAKAIME
78-LB-WH

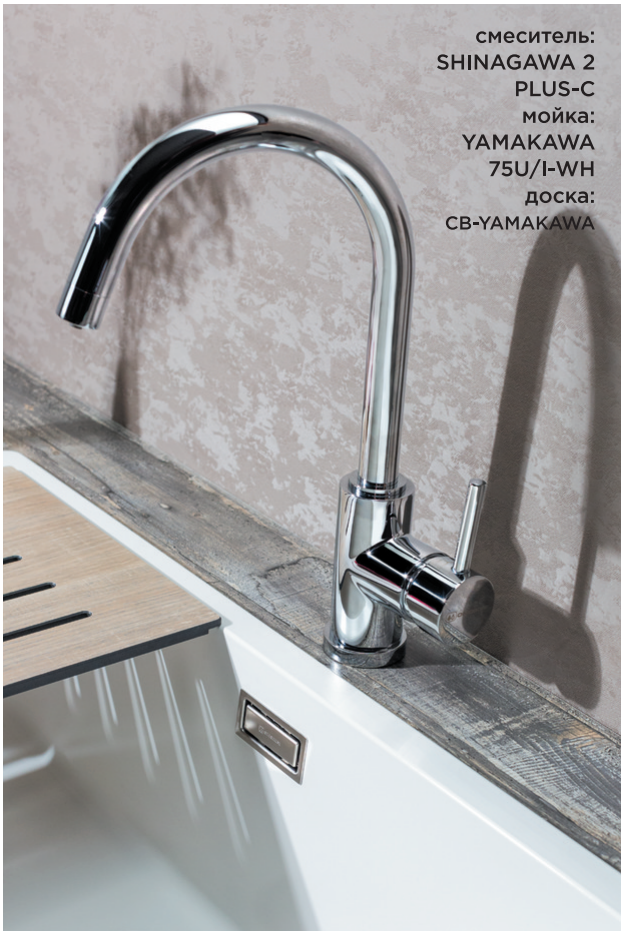
смеситель:
SHINAGAWA 2
PLUS-C
мойка:
YAMAKAWA
75U/I-WH
доска:
CB-YAMAKAWA





SHINAGAWA 2 PLUS

Смеситель SHINAGAWA 2 PLUS выполнен в современном стиле.
Новая удобная технология системы ручки 2 в 1 Multi позволяет переключить с водопроводной на фильтрованную воду в одно касание.
Технология PURE LIFE®: подключение фильтра для очистки воды. Фильтрованная вода подается по отдельной трубке и не смешивается с водопроводной водой.

ОСОБЕННОСТИ

Подключение фильтра для очистки воды PURE LIFE®.
2 В 1 MULTI - единый рычаг управления для горячей, холодной и питьевой воды.

ГАРАНТИЯ

5 лет

КОМПЛЕКТАЦИЯ

Полный комплект соединений для подключения, инструкция, гарантийный талон.



SHINAGAWA 2 PLUS-**C** **4994338**



SHINAGAWA 2 PLUS-**BN** **4994339**



SHINAGAWA 2 PLUS-**GB** **4994340**

Модель SHINAGAWA 2 PLUS-GB идеально сочетается с мойками OMOIKIRI из ARTCERAMIC®.

C практичный модельный ряд «Comfort»

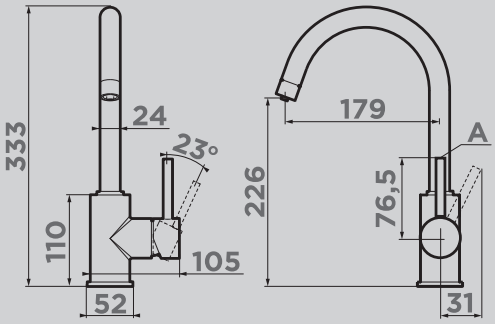

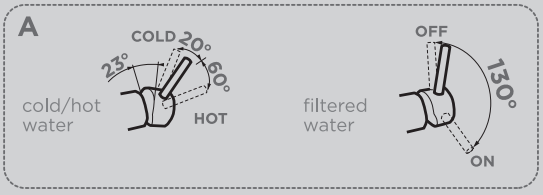

F смеситель с подключением под фильтр
M один рычаг подачи проточной и фильтрованной воды

ОТВЕРСТИЕ УСТАНОВКИ, Ø

35 мм

КОРПУС

Высококачественная латунь

КАРТРИДЖ, Ø

35 мм
керамический

АЭРАТОР

Пластик

РЕКОМЕНДУЕМЫЕ АКСЕССУАРЫ

PURE DROP
ВОДООЧИСТИТЕЛЬ



PURE DROP **2.1.4S**
4998004

264 стр.

OM-02 ДОЗАТОР
ДЛЯ МОЮЩЕГО СРЕДСТВА



OM-02-**C**
4995004
239 стр.



OM-02-**BN**
4995008
239 стр.



OM-02-**GB**
4995026
239 стр.

OF-01
ФИЛЬТР ГРУБОЙ ОЧИСТКИ



OF-01-**C**
4998012
240 стр.


смеситель:
YAMADA-DC
дозатор:
OM-02-DC
мойка:
DAISEN 60-DC


смеситель:
YAMADA-PA
мойка:
YONAKA 65-PA



Смотрите новое видео о YAMADA

YAMADA

Современный дизайн и удобство использования благодаря высокому изливу.

Технология PURE LIFE®: подключение фильтра для очистки воды. Фильтрованная вода подается по отдельной трубке и не смешивается с водопроводной водой.

ОСОБЕННОСТИ

Подключение фильтра для очистки воды PURE LIFE®.

ГАРАНТИЯ

5 лет

КОМПЛЕКТАЦИЯ

Полный комплект соединений для подключения, инструкция, гарантийный талон.



YAMADA-**C**
4994224



YAMADA-**BN**
4994225



YAMADA-**AB022**
4994264



YAMADA-**GB**
4994361

Модели Yamada DC, BL, PL, WH, CH, PA, CA, GR идеально сочетаются с мойками OMOIKIRI из искусственного гранита.



YAMADA-**DC**
4994229



YAMADA-**BL**
4994226



YAMADA-**PL**
4994337



YAMADA-**GR**
4994261



YAMADA-**CA**
4994258



YAMADA-**SA**
4994286

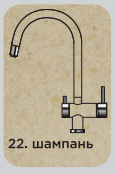

YAMADA-**CH**
4994228



YAMADA-**PA**
4994260



YAMADA-**WH**
4994227

ОТВЕРСТИЕ УСТАНОВКИ, Ø

35 мм

КОРПУС & КРАН-БУКСА

Высококачественная латунь

КАРТРИДЖ, Ø

35 мм
керамический

АЭРАТОР

Пластик

C практичный модельный ряд «Comfort»
F смеситель с подключением под фильтр

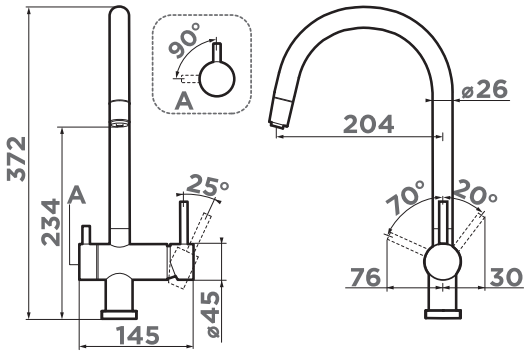


смеситель:
AKITA-S-C
дозатор:
OM-O2-C
мойка:
KITAGAWA
86-LB-GB

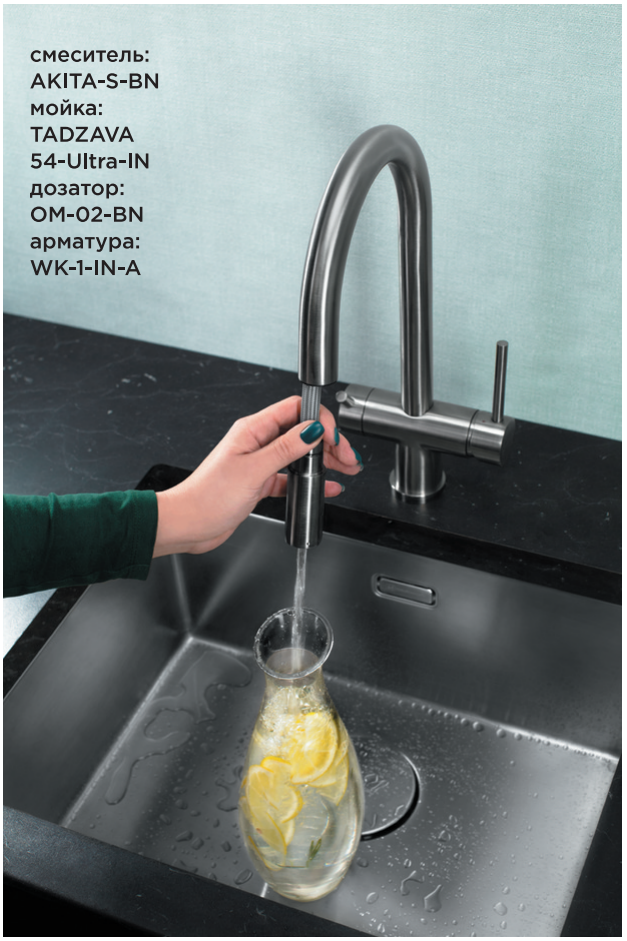
смеситель:
AKITA-S-BN
мойка:
TADZAVA
54-Ultra-IN
дозатор:
OM-02-BN
арматура:
WK-1-IN-A



Смотрите новое видео про AKITA-S



AKITA-S

Первый смеситель OMOIKIRI в категории 3 в 1: функция подачи холодной/горячей воды, возможность подключения фильтров для очистки и наличие вытяжного шланга. Современный дизайн.

Технология PURE LIFE®: подключение фильтра для очистки воды. Фильтрованная вода подается по отдельной трубке и не смешивается с водопроводной водой

ОСОБЕННОСТИ

Подключение фильтра для очистки воды PURE LIFE®.
Вытяжной шланг до 400 мм.

ГАРАНТИЯ

5 лет

КОМПЛЕКТАЦИЯ

Полный комплект соединений для подключения, инструкция, гарантийный талон.

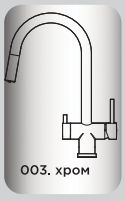

AKITA-S-**C**
4994330

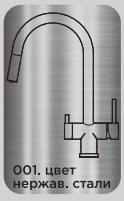

AKITA-S-**BN**
4994302



AKITA-S-**GB**
4994359



AKITA-S-**LG**
4994350

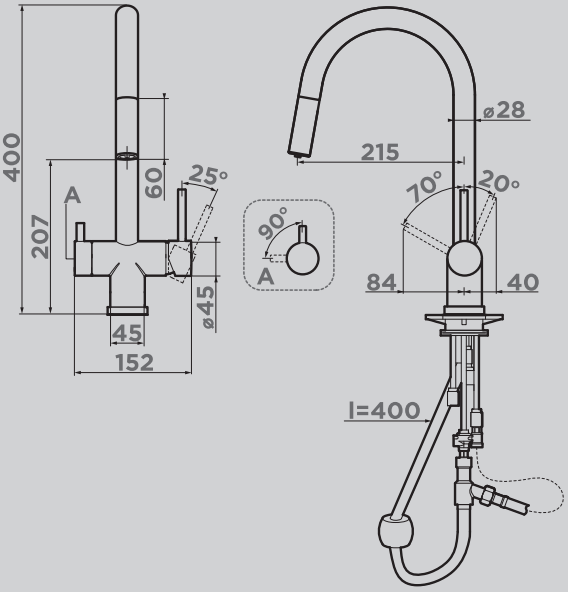

АЭРАТОР

Пластик

КАРТРИДЖ, Ø

35 мм
керамический

ОТВЕРСТИЕ УСТАНОВКИ, Ø

35 мм

КОРПУС & КРАН-БУКСА

Высококачественная латунь

F смеситель с подключением под фильтр
S смеситель с вытяжным шлангом

РЕКОМЕНДУЕМЫЕ АКСЕССУАРЫ

OM-02 ДОЗАТОР
ДЛЯ МОЮЩЕГО СРЕДСТВА



026. графит
OM-02-**GB**
4995026
239 стр.



001. цвет нержавеющей стали
OM-02-**BN**
4995008
239 стр.



003. хром
OM-02-**C**
4995004
239 стр.

OF-01
ФИЛЬТР ГРУБОЙ ОЧИСТКИ



003. хром
OF-01-**C**
4998012
240 стр.



PURE DROP
ВОДООЧИСТИТЕЛЬ

PURE DROP **2.1.4S**
4998004

264 стр.



YATOMI PLUS

Yatomi Plus - усовершенствованная версия популярного смесителя Yatomi с высоким поворотным шлангом, который при изменении формы всегда остается в устойчивом положении.
В Yatomi Plus добавлена технология PURE LIFE®: подключение фильтра для очистки воды. Один из рычагов регулирует напор и температуру водопроводной воды, второй рычаг включает подачу очищенной. Гибкий шланг увеличивает покрываемую площадь мойки, позволяет легко набирать воду в высокие сосуды.

ОСОБЕННОСТИ

Подключение фильтра для очистки воды PURE LIFE®.
Гибкий шланг.

ГАРАНТИЯ

5 лет

КОМПЛЕКТАЦИЯ

Полный комплект соединений для подключения, инструкция, гарантийный талон.



YATOMI PLUS-**BN-WH**
4994304
цвет шланга:
белый



YATOMI PLUS-**BN-BL**
4994303
цвет шланга:
черный

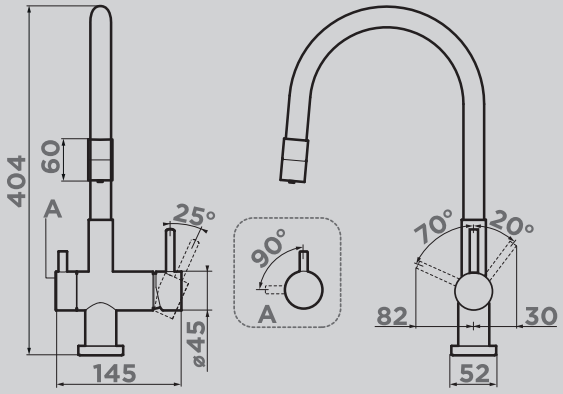

ОТВЕРСТИЕ УСТАНОВКИ, Ø

35 мм

КОРПУС & КРАН-БУКСА

Высококачественная латунь

КАРТРИДЖ, Ø

35 мм
керамический

АЭРАТОР

Пластик

C практичный модельный ряд «Comfort»
F смеситель с подключением под фильтр



РЕКОМЕНДУЕМЫЕ АКСЕССУАРЫ

OM-02 ДОЗАТОР
ДЛЯ МОЮЩЕГО СРЕДСТВА



OM-02-**C**
4995004
239 стр.

OF-01
ФИЛЬТР ГРУБОЙ ОЧИСТКИ

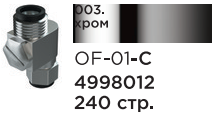

OF-01-**C**
4998012
240 стр.

PURE DROP
ВОДООЧИСТИТЕЛЬ



PURE DROP **2.1.4S**
4998004
264 стр.



YATOMI 2 PLUS

Смеситель YATOMI 2 PLUS выполнен в современном стиле.
Новая удобная технология системы ручки 2 в 1 Multi позволяет переключить с водопроводной на фильтрованную воду в одно касание.
Технология PURE LIFE®: подключение фильтра для очистки воды. Фильтрованная вода подается по отдельной трубке и не смешивается с водопроводной водой.

ОСОБЕННОСТИ

Подключение фильтра для очистки воды PURE LIFE®.
2 В 1 MULTI - единый рычаг управления для горячей, холодной и питьевой воды.
Гибкий шланг.

ГАРАНТИЯ

5 лет

КОМПЛЕКТАЦИЯ

Полный комплект соединений для подключения, инструкция, гарантийный талон.



YATOMI 2 PLUS-**BN-WH**
4994345
цвет шланга:
белый



YATOMI 2 PLUS-**BN-BL**
4994344
цвет шланга:
черный

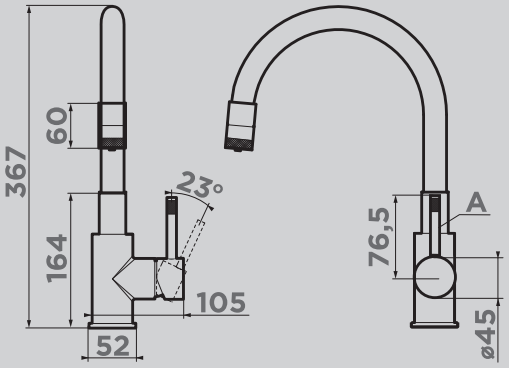

ОТВЕРСТИЕ УСТАНОВКИ, Ø

35 мм

КОРПУС & КРАН-БУКСА

Высококачественная латунь

КАРТРИДЖ, Ø

35 мм
керамический

АЭРАТОР

Пластик

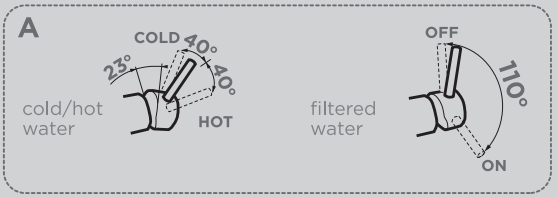

- **C** практичный модельный ряд «Comfort»
- **F** смеситель с подключением под фильтр
- **M** один рычаг подачи проточной и фильтрованной воды

РЕКОМЕНДУЕМЫЕ АКСЕССУАРЫ

OM-02 ДОЗАТОР ДЛЯ МОЮЩЕГО СРЕДСТВА



OM-02-**C**
4995004
239 стр.

PURE DROP ВОДООЧИСТИТЕЛЬ



PURE DROP **2.1.4S**
4998004
264 стр.

OF-01
ФИЛЬТР ГРУБОЙ ОЧИСТКИ



OF-01-**C**
4998012
240 стр.



смеситель:
YATOMI 2 PLUS-BN-BL
мойка:
YAMAKAWA 55-U/I-GB





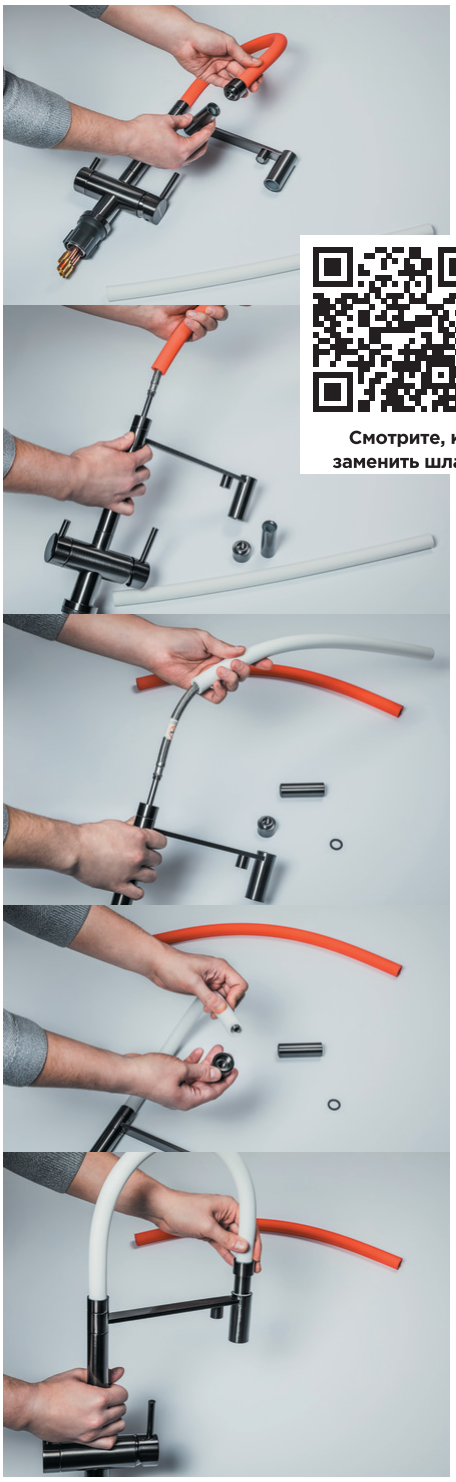

Смотрите, как заменить шланг

РЕКОМЕНДУЕМЫЕ АКСЕССУАРЫ

OM-02 ДОЗАТОР
ДЛЯ МОЮЩЕГО СРЕДСТВА



026. графит
OM-02-**GB**
4995026
239 стр.



004. светлое золото
OM-02-**LG**
4995005
239 стр.



031. pure white
OM-02-**PW**
4995065
239 стр.



008. вороненая сталь
OM-02-**GM**
4995006
239 стр.

OT-01
СМЕННЫЙ ГИБКИЙ ШЛАНГ



OT-01-**W**
4996002

OT-01-**R**
4996001

OT-01-**BL**
4996003

OT-01-**GR**
4996038
240 стр.



PURE DROP
ВОДООЧИСТИТЕЛЬ

PURE DROP **2.1.4S**
4998004
264 стр.



PURE DROP
ВОДООЧИСТИТЕЛЬ

PURE DROP **1.0**
4998001
265 стр.

KANTO

Уникальная запатентованная конструкция — сочетание гибкого шланга и подачи фильтрованной воды.

Технология PURE LIFE®: подключение фильтра для очистки воды. Фильтрованная вода подается по отдельной трубке и не смешивается с водопроводной водой.

Red Dot global design directory 2014*

Смотрите новое видео о KANTO



ОСОБЕННОСТИ

Подключение фильтра для очистки воды PURE LIFE®.
Гибкий съемный шланг.
*Среди тысячи претендентов Kanto попал в ТОП-20 известнейшего международного конкурса дизайна Red Dot Award 2014.

ГАРАНТИЯ

5 лет

КОМПЛЕКТАЦИЯ

Полный комплект соединений для подключения, инструкция, гарантийный талон.

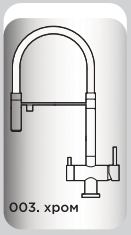

KANTO-**C**
4994015
цвет шланга:
белый

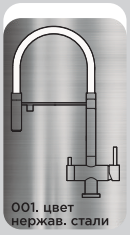

KANTO-**BN-WH**
4994298
цвет шланга:
белый

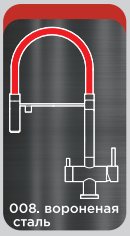

KANTO-**PVD-GM**
4994013
цвет шланга:
красный

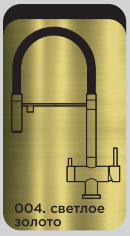

KANTO-**PVD-LG**
4994014
цвет шланга:
черный

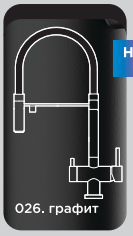

KANTO-**GB**
4994356
цвет шланга:
черный

ОТВЕРСТИЕ УСТАНОВКИ, Ø

35 мм

КОРПУС & КРАН-БУКСА

Высококачественная латунь

КАРТРИДЖ, Ø

35 мм
керамический

АЭРАТОР

Пластик

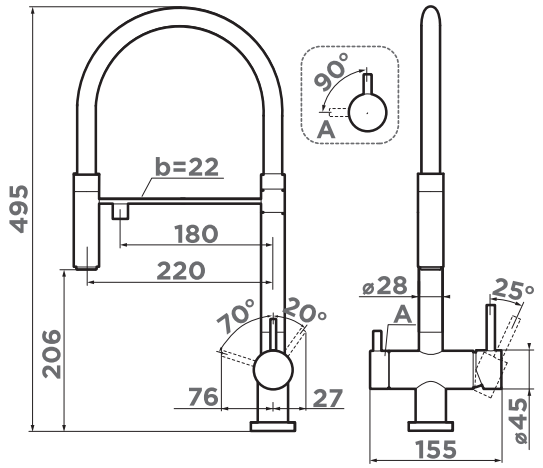

F смеситель с подключением под фильтр

смеситель:
HOTARU-IN-WH



мойка:
DAISEN 77-SA
смеситель:
HOTARU-B
дозатор:
OM-02-GM





мойка:
DAISEN 86-2-PA
смеситель:
HOTARU-C-WH



Смотрите новое видео о HOTARU

HOTARU

Современный дизайн и удобство использования благодаря высокому изливу.

Технология PURE LIFE®: подключение фильтра для очистки воды. Фильтрованная вода подается по отдельной трубке и не смешивается с водопроводной водой.

ОСОБЕННОСТИ

Подключение фильтра для очистки воды PURE LIFE®. Цветные детали.

ГАРАНТИЯ

5 лет

КОМПЛЕКТАЦИЯ

Полный комплект соединений для подключения, инструкция, гарантийный талон.



HOTARU-**C-WH**
4994051



HOTARU-**C-BE**
4994052



HOTARU-**IN-WH**
4994050



HOTARU-**GM-WH**
4994053



HOTARU-**R**
4994026



HOTARU-**B**
4994029

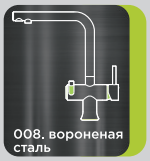

HOTARU-**G**
4994028



HOTARU-**Y**
4994027

ОТВЕРСТИЕ УСТАНОВКИ, Ø

35 мм

КОРПУС & КРАН-БУКСА

Высококачественная латунь

КАРТРИДЖ, Ø

35 мм
керамический

АЭРАТОР

Пластик

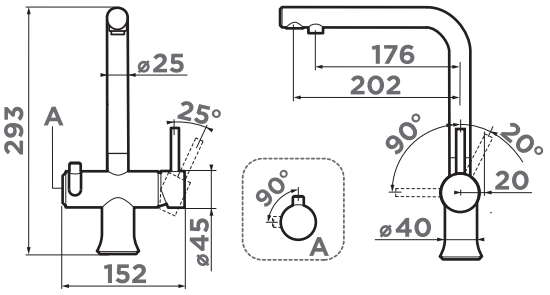

F смеситель с подключением под фильтр

РЕКОМЕНДУЕМЫЕ АКСЕССУАРЫ

OM-02 ДОЗАТОР
ДЛЯ МОЮЩЕГО СРЕДСТВА



003. хром

OM-02-**C**
4995004
239 стр.



008. вороненая сталь

OM-02-**GM**
4995006
239 стр.

OF-01
ФИЛЬТР ГРУБОЙ ОЧИСТКИ



003. хром

OF-01-**C**
4998012
240 стр.



PURE DROP
ВОДООЧИСТИТЕЛЬ

PURE DROP **2.1.4S**
4998004

264 стр.

Смесители


смеситель:
NAGANO-BL


смеситель:
NAGANO-LG
мойка:
AKISAME 78-2-LG-L
коландер:
CO-02-LG


смеситель:
NAGANO-GB
мойка:
YAMAKAWA 75-U/I-GB

РЕКОМЕНДУЕМЫЕ АКСЕССУАРЫ

OM-02 ДОЗАТОР
ДЛЯ МОЮЩЕГО СРЕДСТВА


001. цвет нержавеющей стали
OM-02-**BN**
4995008
239 стр.


28. пастила
OM-02-**PA**
4995037
239 стр.


004. светлое золото
OM-02-**LG**
4995005
239 стр.


НОВЫЙ ЦВЕТ
026. графит
OM-02-**GB**
4995026
239 стр.

OF-01
ФИЛЬТР ГРУБОЙ ОЧИСТКИ


003. хром
OF-01-**C**
4998012
240 стр.


PURE DROP
ВОДООЧИСТИТЕЛЬ

PURE DROP **1.0**
4998001
265 стр.


PURE DROP
ВОДООЧИСТИТЕЛЬ

PURE DROP
2.1.4S
4998004
264 стр.



Смотрите новое видео о NAGANO

NAGANO

Современный дизайн и удобство использования благодаря высокому изливу.

Технология PURE LIFE®: подключение фильтра для очистки воды. Фильтрованная вода подается по отдельной трубке и не смешивается с водопроводной водой.

ОСОБЕННОСТИ

Подключение фильтра для очистки воды PURE LIFE®.

ГАРАНТИЯ

5 лет

КОМПЛЕКТАЦИЯ

Полный комплект соединений для подключения, инструкция, гарантийный талон.



NAGANO-**C**
4994146



NAGANO-**BN**
4994011



NAGANO-**GM**
4994179



NAGANO-**GB**
4994284



NAGANO-**LG**
4994178



NAGANO-**DC**
4994048



NAGANO-**BL**
4994047

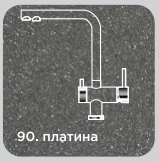

NAGANO-**PL**
4994064

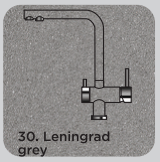

NAGANO-**GR**
4994219



NAGANO-**BE**
4994044



NAGANO-**SA**
4994055



NAGANO-**EV**
4994065



NAGANO-**PA**
4994216

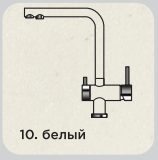

NAGANO-**WH**
4994054



NAGANO-**CA**
4994217



NAGANO-**CH**
4994081

Модели Nagano DC, BL, PL, WH, EV, SA, BE, CH, PA, CA, GR идеально сочетаются с мойками OMOIKIRI из искусственного гранита. Модель Nagano GB идеально сочетается с мойками OMOIKIRI из ARTCERAMIC® в цвете GB.

ОТВЕРСТИЕ УСТАНОВКИ, Ø

35 мм

КОРПУС & КРАН-БУКСА

Высококачественная латунь

КАРТРИДЖ, Ø

35 мм
керамический

АЭРАТОР

Пластик

F смеситель с подключением под фильтр

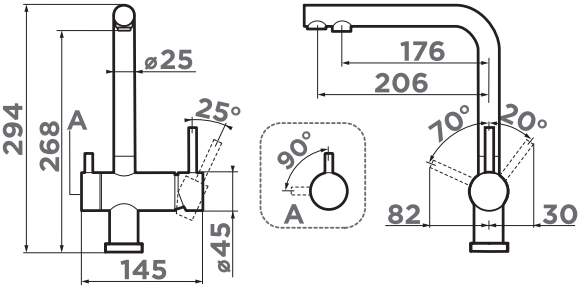

Смесители

НОВАЯ МОДЕЛЬ

НОВЫЙ ЦВЕТ

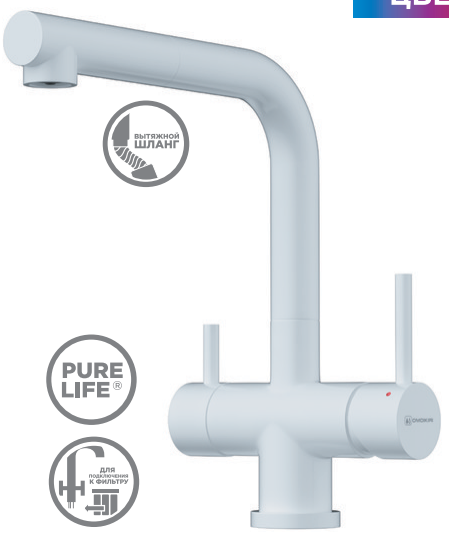

TAKAMATSU-S

Смеситель OMOIKIRI в категории 3 в 1: функция подачи холодной/горячей воды, возможность подключения фильтров для очистки и наличие вытяжного шланга. Современный дизайн. Для создания зоны мойки в стиле Total white мы выпустили полностью белый смеситель.
Идеально сочетается с мойками Artceramic® WH.

Технология PURE LIFE®: подключение фильтра для очистки воды. Фильтрованная вода подается по отдельной трубке и не смешивается с водопроводной водой.

ОСОБЕННОСТИ

Подключение фильтра для очистки воды PURE LIFE®.
Вытяжной шланг до 400 мм.

ГАРАНТИЯ

5 лет

КОМПЛЕКТАЦИЯ

Полный комплект соединений для подключения, инструкция, гарантийный талон.



TAKAMATSU-S-**BN**
4994346



TAKAMATSU-S-**GB**
4994358

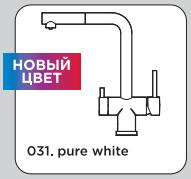

TAKAMATSU-S-**PW**
4994357

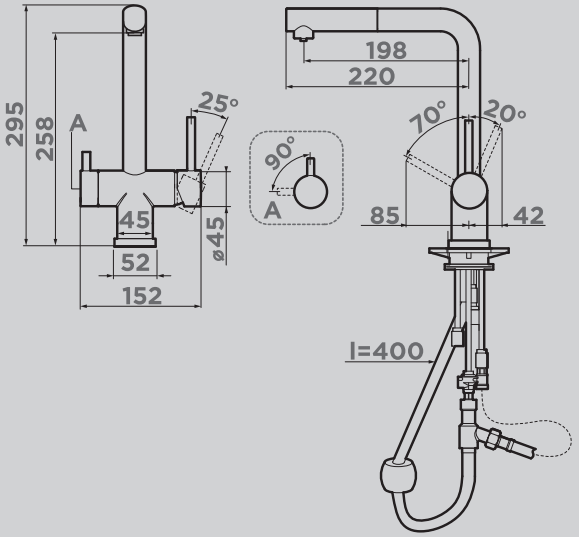

ОТВЕРСТИЕ УСТАНОВКИ, Ø

35 мм

КОРПУС & КРАН-БУКСА

Высококачественная латунь

КАРТРИДЖ, Ø

35 мм
керамический

АЭРАТОР

Пластик

F смеситель с подключением под фильтр
S смеситель с вытяжным шлангом

РЕКОМЕНДУЕМЫЕ АКСЕССУАРЫ

OM-02 ДОЗАТОР
ДЛЯ МОЮЩЕГО СРЕДСТВА



026. графит

OM-02-**GB**
4995026
239 стр.



031. pure white

OM-02-**PW**
4995065
239 стр.



003. хром

OM-02-**C**
4995004
239 стр.



001. цвет нержавеющей стали

OM-02-**BN**
4995008
239 стр.

OF-01
ФИЛЬТР ГРУБОЙ ОЧИСТКИ



003. хром

OF-01-**C**
4998012
240 стр.



PURE DROP
ВОДООЧИСТИТЕЛЬ

PURE DROP **2.1.4S**
4998004
264 стр.

НОВАЯ МОДЕЛЬ



NAKAGAWA 2 PLUS

Смеситель NAKAGAWA 2 PLUS выполнен в современном стиле.
Новая удобная технология системы ручки 2 в 1 Multi позволяет переключить с водопроводной на фильтрованную воду в одно касание.
Технология PURE LIFE®: подключение фильтра для очистки воды. Фильтрованная вода подается по отдельной трубке и не смешивается с водопроводной водой.

ОСОБЕННОСТИ

Подключение фильтра для очистки воды PURE LIFE®.
2 В 1 MULTI - единый рычаг управления для горячей, холодной и питьевой воды.

ГАРАНТИЯ

5 лет

КОМПЛЕКТАЦИЯ

Полный комплект соединений для подключения, инструкция, гарантийный талон.



NAKAGAWA
2 PLUS-**C**
4994341



NAKAGAWA
2 PLUS-**BN**
4994342



NAKAGAWA
2 PLUS-**GB**
4994343

Модель NAKAGAWA 2 PLUS-GB идеально сочетаются с мойками OMOIKIRI из ARTCERAMIC®.

ОТВЕРСТИЕ УСТАНОВКИ, Ø

35 мм

КОРПУС

Высококачественная латунь

КАРТРИДЖ, Ø

35 мм
керамический

АЭРАТОР

Пластик

C Практичный модельный ряд «Comfort»

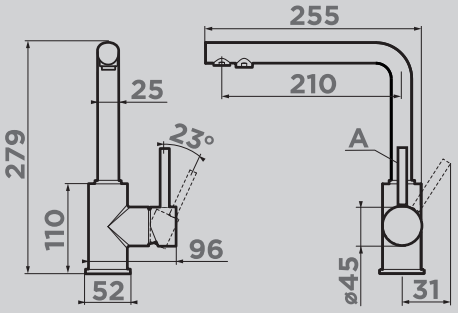

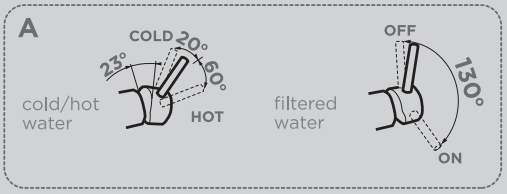

F смеситель с подключением под фильтр
M один рычаг подачи проточной и фильтрованной воды

Смесители

РЕКОМЕНДУЕМЫЕ АКСЕССУАРЫ

PURE DROP
ВОДООЧИСТИТЕЛЬ



PURE DROP
2.1.4S
4998004
264 стр.

OM-02 ДОЗАТОР
ДЛЯ МОЮЩЕГО СРЕДСТВА



OM-02-**C**
4995004
239 стр.



OM-02-**BN**
4995008
239 стр.

НОВЫЙ ЦВЕТ



OM-02-**GB**
4995026
239 стр.

OF-01
ФИЛЬТР ГРУБОЙ ОЧИСТКИ



OF-01-**C**
4998012
240 стр.







РЕКОМЕНДУЕМЫЕ АКСЕССУАРЫ

OM-02 ДОЗАТОР
ДЛЯ МОЮЩЕГО СРЕДСТВА



001. цвет нержавеющей стали
OM-02-**BN**
4995008
239 стр.



026. графит
OM-02-**GB**
4995026
239 стр.



21. ваниль
OM-02-**BE**
4995017
239 стр.



24. бежевый
OM-02-**SA**
4995020
239 стр.

OF-01
ФИЛЬТР ГРУБОЙ ОЧИСТКИ



003. хром
OF-01-**C**
4998012
240 стр.



PURE DROP
ВОДООЧИСТИТЕЛЬ

PURE DROP **1.0**
4998001
265 стр.



PURE DROP
ВОДООЧИСТИТЕЛЬ

PURE DROP
2.1.4S
4998004
264 стр.

TONAMI



Смотрите новое видео о TONAMI

Современный дизайн и удобство использования благодаря высокому изливу.

Технология PURE LIFE®: подключение фильтра для очистки воды. Фильтрованная вода подается по отдельной трубке и не смешивается с водопроводной водой.

ОСОБЕННОСТИ

Подключение фильтра для очистки воды PURE LIFE®.

ГАРАНТИЯ

5 лет

КОМПЛЕКТАЦИЯ

Полный комплект соединений для подключения, инструкция, гарантийный талон.

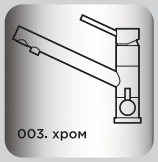

TONAMI**-C**
4994012



TONAMI**-BN**
4994018



TONAMI**-GB**
4994360

Модели Tonami DC, BL, PL, WH, EV, SA, BE, CH, PA, CA, MA, GR идеально сочетаются с мойками OMOIKIRI из искусственного гранита.



TONAMI**-DC**
4994049



TONAMI**-BL**
4994058



TONAMI**-PL**
4994062



TONAMI**-GR**
4994223



TONAMI**-BE**
4994059



TONAMI**-MA**
4994222



TONAMI**-SA**
4994060



TONAMI**-EV**
4994063



TONAMI**-CA**
4994221



TONAMI**-CH**
4994083



TONAMI**-WH**
4994061



TONAMI**-PA**
4994220

ОТВЕРСТИЕ УСТАНОВКИ, Ø

35 мм

КОРПУС & КРАН-БУКСА

Высококачественная латунь

КАРТРИДЖ, Ø

35

АЭРАТОР

Пластик

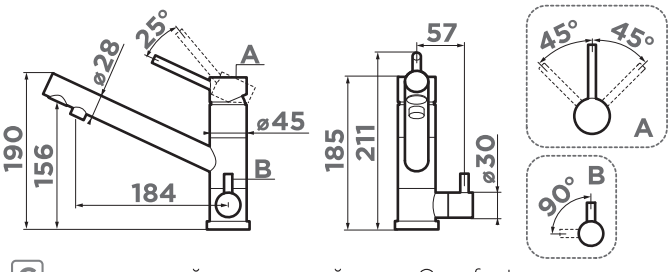

C практичный модельный ряд «Comfort»

F смеситель с подключением под фильтр







смеситель:
AKITA
мойка:
TAKI 20-U/
IF-IN
TAKI 44-U/
IF-IN
дозатор:
OM-02-BN
арматура:
WK-2-IN-A

ORIGINAL JAPAN INOX STEEL COLLECTION



AKITA

Смеситель произведен из высококачественной японской нержавеющей стали 18/8 — максимально экологичного материала для современного дома. Высокий излив обеспечивает максимально удобное использование смесителя. Технология PURE LIFE®: подключение фильтра для очистки воды. Фильтрованная вода подается по отдельной трубке и не смешивается с водопроводной водой.

ОСОБЕННОСТИ

Подключение фильтра для очистки воды PURE LIFE®. Смеситель из нержавеющей стали.

ГАРАНТИЯ

5 лет

КОМПЛЕКТАЦИЯ

Полный комплект соединений для подключения, инструкция, гарантийный талон.



AKITA
4994086



AKITA**-GB**
4994354

ОТВЕРСТИЕ УСТАНОВКИ, Ø

35 мм

КАРТРИДЖ, Ø

35 мм
керамический

КОРПУС

Нержавеющая сталь

АЭРАТОР

Пластик

КРАН-БУКСА

Высококачественная латунь

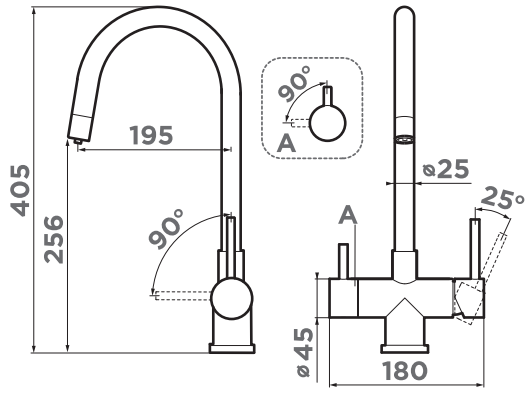

F смеситель с подключением под фильтр

РЕКОМЕНДУЕМЫЕ АКСЕССУАРЫ

OM-02 ДОЗАТОР
ДЛЯ МОЮЩЕГО СРЕДСТВА



OM-02**-C**
4995004
239 стр.



OM-02**-BN**
4995008
239 стр.



OM-02**-GB**
4995026
239 стр.



PURE DROP
ВОДООЧИСТИТЕЛЬ

PURE DROP **2.1.4S**
4998004
264 стр.

TAKAMATSU



Смотрите новое видео о TAKAMATSU

Смеситель произведен из высококачественной японской нержавеющей стали 18/8 — максимально экологичного материала для современного дома. Высокий излив обеспечивает максимально удобное использование смесителя. Технология PURE LIFE®: подключение фильтра для очистки воды. Фильтрованная вода подается по отдельной трубке и не смешивается с водопроводной водой.

ОСОБЕННОСТИ

Подключение фильтра для очистки воды PURE LIFE®. Смеситель из нержавеющей стали.

ГАРАНТИЯ

5 лет

КОМПЛЕКТАЦИЯ

Полный комплект соединений для подключения, инструкция, гарантийный талон.





TAKAMATSU
4994085



ОТВЕРСТИЕ УСТАНОВКИ, Ø

35 мм

КАРТРИДЖ, Ø

35 мм
керамический

КОРПУС

Нержавеющая сталь

АЭРАТОР

Пластик

КРАН-БУКСА

Высококачественная латунь

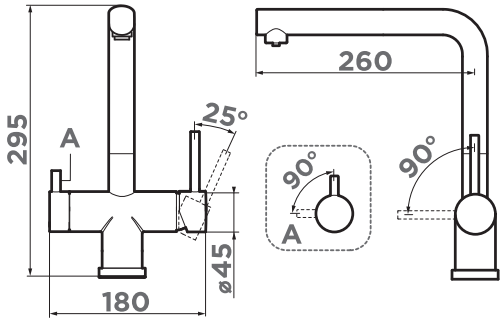

F смеситель с подключением под фильтр

РЕКОМЕНДУЕМЫЕ АКСЕССУАРЫ

OM-02 ДОЗАТОР
ДЛЯ МОЮЩЕГО СРЕДСТВА



OM-02-**C**
4995004
239 стр.

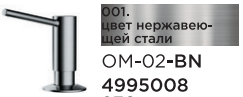

OM-02-**BN**
4995008
239 стр.

OF-01
ФИЛЬТР ГРУБОЙ ОЧИСТКИ

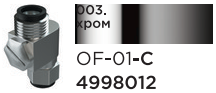

OF-01-**C**
4998012
240 стр.



PURE DROP
ВОДООЧИСТИТЕЛЬ

PURE DROP **2.1.4S**
4998004
264 стр.





KORIYAMA
KORIYAMA-S

Практичный однорычажный смеситель выполнен в современном стиле и снабжен высоким поворотным изливом и вытяжным шлангом.

ОСОБЕННОСТИ
Вытяжной шланг до 600 мм (модели KORIYAMA-S). Смеситель из нержавеющей стали.

КОРПУС
Нержавеющая сталь

ГАРАНТИЯ
5 лет

КАРТРИДЖ, Ø
35 мм
керамический

ОТВЕРСТИЕ УСТАНОВКИ, Ø
35 мм

АЭРАТОР
Пластик

КОМПЛЕКТАЦИЯ
Полный комплект соединений для подключения, инструкция, гарантийный талон.





KORIYAMA
4991005
KORIYAMA-S
4991006



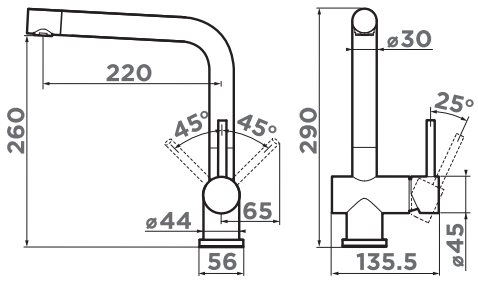

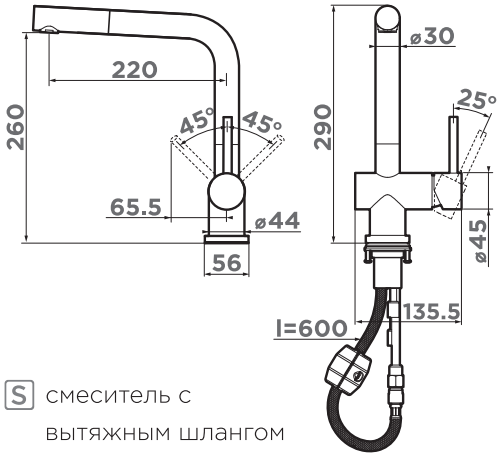

S смеситель с вытяжным шлангом

РЕКОМЕНДУЕМЫЕ АКСЕССУАРЫ

OM-02 ДОЗАТОР ДЛЯ МОЮЩЕГО СРЕДСТВА



OM-02-**BN**
4995008
239 стр.

OF-01
ФИЛЬТР ГРУБОЙ ОЧИСТКИ

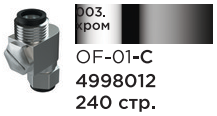

OF-01-**C**
4998012
240 стр.









LUXURY
COLLECTION



YAMAGATA

Эксклюзивное сочетание современного и классического дизайна — резьба на ручке. Высокий излив обеспечивает максимально удобное использование смесителя.

ОСОБЕННОСТИ
Изящный рисунок на ручке.

КОРПУС
Высококачественная латунь

ГАРАНТИЯ
5 лет

КАРТРИДЖ, Ø
35 мм
керамический

ОТВЕРСТИЕ УСТАНОВКИ, Ø
35 мм

АЭРАТОР
Пластик



YAMAGATA-G
OYAM-G-35

КОМПЛЕКТАЦИЯ
Полный комплект соединений для подключения, инструкция, гарантийный талон.

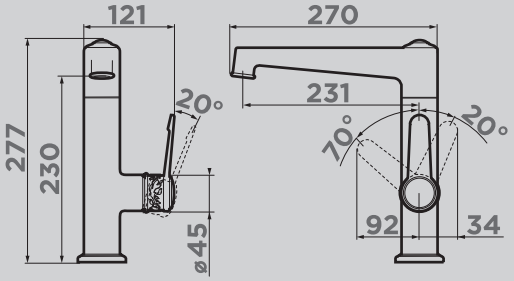



KAGOSHIMA

Эксклюзивный классический дизайн, уникальное исполнение с добавлением керамического элемента с восточным орнаментом. Высокий излив обеспечивает максимально удобное использование смесителя.

ОСОБЕННОСТИ
Уникальный орнамент.

АЭРАТОР
Пластик

ГАРАНТИЯ
5 лет

КОРПУС & КРАН-БУКСА
Высококачественная латунь

ОТВЕРСТИЕ УСТАНОВКИ, Ø
35 мм



KAGOSHIMA-C
OKAG-CR-35

КОМПЛЕКТАЦИЯ
Полный комплект соединений для подключения, инструкция, гарантийный талон.

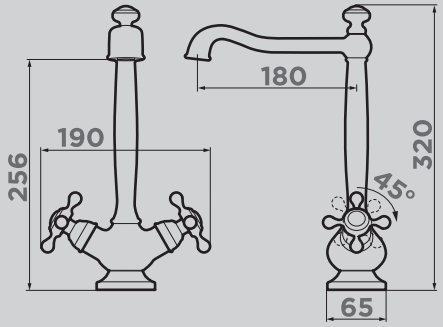



мойка:
YONAKA 65-DC
смеситель:
OKINAWA-RG-BL



смеситель:
OKINAWA-G
дозатор:
OM-01-G



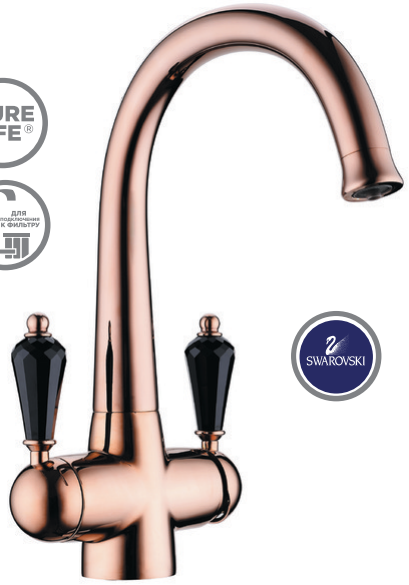

Смотрите новое видео о OKINAWA

OKINAWA

Эксклюзивный классический дизайн и удобство использования благодаря высокому изливу. Ручки смесителя украшены кристаллами Swarovski.

Технология PURE LIFE®: подключение фильтра для очистки воды. Фильтрованная вода подается по отдельной трубке и не смешивается с водопроводной водой.

ОСОБЕННОСТИ

Подключение фильтра для очистки воды PURE LIFE®. Кристаллы Swarovski.

ГАРАНТИЯ

5 лет

КОМПЛЕКТАЦИЯ

Полный комплект соединений для подключения, инструкция, гарантийный талон.



OKINAWA-**SI**
4994057



OKINAWA-**AB**
4994056



OKINAWA-**G**
4994016



OKINAWA-**RG-BL**
4994076



OKINAWA **2-SI**
4994255



OKINAWA **2-AB**
4994254



OKINAWA **2-G**
4994253

ОТВЕРСТИЕ УСТАНОВКИ, Ø

35 мм

КОРПУС & КРАН-БУКСА

Высококачественная латунь

КАРТРИДЖ, Ø

35 мм
керамический

АЭРАТОР

Пластик

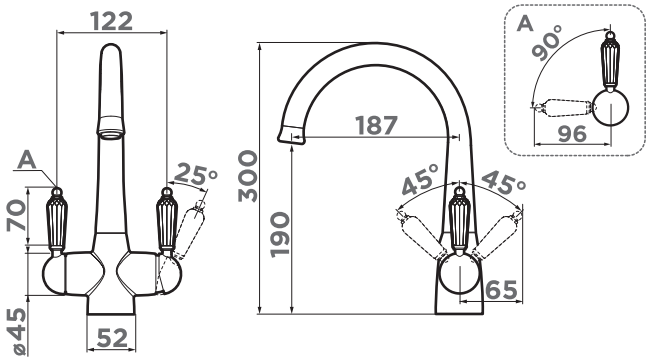

F смеситель с подключением под фильтр

РЕКОМЕНДУЕМЫЕ АКСЕССУАРЫ

PURE DROP
ВОДООЧИСТИТЕЛЬ



PURE DROP
2.1.4S
4998004
264 стр.

OM-01 ДОЗАТОР ДЛЯ МОЮЩЕГО СРЕДСТВА



OM-01-**SI**
4995009
238 стр.



OM-01-**AB022**
4995003
238 стр.



OM-01-**G**
4995007
238 стр.





ANTIQUE TIMES
COLLECTION

KAKOGAVA-S

Классический дизайн и невероятно удобная конструкция смесителя, сочетающая в себе вытяжной шланг и функцию переключения воды на 2 режима: струя и душ.



Смотрите новое видео о KAKOGAVA

ОСОБЕННОСТИ

Кнопка переключения струя/душ.
Вытяжной шланг длиной до 900 мм.

ГАРАНТИЯ

5 лет

КОМПЛЕКТАЦИЯ

Полный комплект соединений для подключения, инструкция, гарантийный талон.



KAKOGAVA-S-**AB**
4994294



KAKOGAVA-S-**AC**
4994295



KAKOGAVA-S-**O**
4994296

ОТВЕРСТИЕ УСТАНОВКИ, Ø

35 мм

КОРПУС

Высококачественная латунь

КАРТРИДЖ, Ø

35 мм
керамический

АЭРАТОР

Пластик

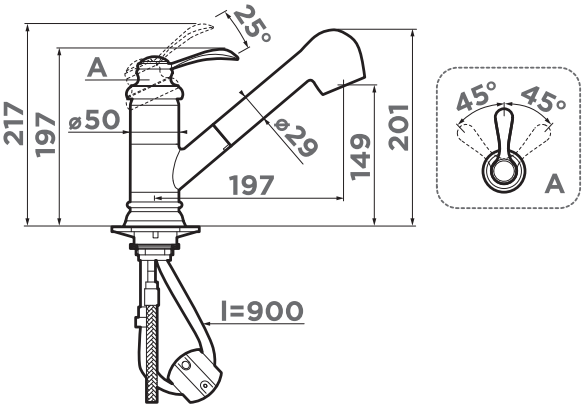

S смеситель с вытяжным шлангом

кнопка переключения струя/душ

РЕКОМЕНДУЕМЫЕ АКСЕССУАРЫ

OM-01 ДОЗАТОР ДЛЯ МОЮЩЕГО СРЕДСТВА



OM-01-**O**
4995001
238 стр.



OM-01-**AB022**
4995003
238 стр.



OM-01-**AC**
4995002
238 стр.

OF-01
ФИЛЬТР ГРУБОЙ ОЧИСТКИ

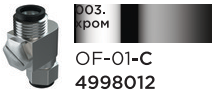

OF-01-**C**
4998012
240 стр.


смеситель:
AMAGASAKI-BE
мойка:
SAKAIME 78-BE
ролл-мат:
ROLL-01


смеситель:
AMAGASAKI-AC


смеситель:
AMAGASAKI-WH
комплект смен-
ных колец для
AMAGASAKI:
AM-01-AB

РЕКОМЕНДУЕМЫЕ АКСЕССУАРЫ

AM-01 КОМПЛЕКТ СМЕННЫХ КОЛЕЦ ДЛЯ СМЕСИТЕЛЯ AMAGASAKI



022. античная латунь
AM-01-**AB022**
4997035
240 стр.

OM-01
ДОЗАТОР ДЛЯ МОЮЩЕГО СРЕДСТВА



018. античное серебро
OM-01-**SI**
4995009
238 стр.



005. золото
OM-01-**G**
4995007
238 стр.



85. черный
OM-01-**BL**
4995011
238 стр.



24. бежевый
OM-01-**SA**
4995013
238 стр.



022. античная латунь
OM-01-**AB022**
4995003
238 стр.

PURE DROP
ВОДООЧИСТИТЕЛЬ



PURE DROP
2.1.4S
4998004
264 стр.

PURE DROP
ВОДООЧИСТИТЕЛЬ



PURE DROP **1.0**
4998001

265 стр.



Смотрите новое видео о AMAGASAKI

AMAGASAKI

Классический дизайн и удобство использования благодаря высокому изливу.

Технология PURE LIFE®: подключение фильтра для очистки воды. Фильтрованная вода подается по отдельной трубке и не смешивается с водопроводной водой.

ОСОБЕННОСТИ

Подключение фильтра для очистки воды PURE LIFE®.

ГАРАНТИЯ

5 лет

КОМПЛЕКТАЦИЯ

Полный комплект соединений для подключения, инструкция, гарантийный талон.



AMAGASAKI-SI
4994045



AMAGASAKI-AB
4994292



AMAGASAKI-AC
OAMA-AC-35



AMAGASAKI-O
4994293



AMAGASAKI-GB
4994362



AMAGASAKI-G
4994019



AMAGASAKI-DC
4994070



AMAGASAKI-BL
4994067



AMAGASAKI-PL
4994071

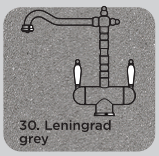

AMAGASAKI-GR
4994232



AMAGASAKI-BE
4994066



AMAGASAKI-MA
4994233



AMAGASAKI-SA
4994069

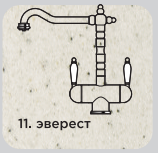

AMAGASAKI-EV
4994072



AMAGASAKI-PA
4994231



AMAGASAKI-CA
4994234



AMAGASAKI-CH
4994082



AMAGASAKI-WH
4994068

Модели Amagasaki DC, BL, PL, WH, EV, SA, BE, CH, PA, MA, CA, GR идеально сочетаются с мойками OMOIKIRI из искусственного гранита.

F смеситель с подключением под фильтр

ОТВЕРСТИЕ УСТАНОВКИ, Ø

35 мм

КОРПУС & КРАН-БУКСА

Высококачественная латунь

КАРТРИДЖ, Ø

35 мм
керамический

АЭРАТОР

Пластик

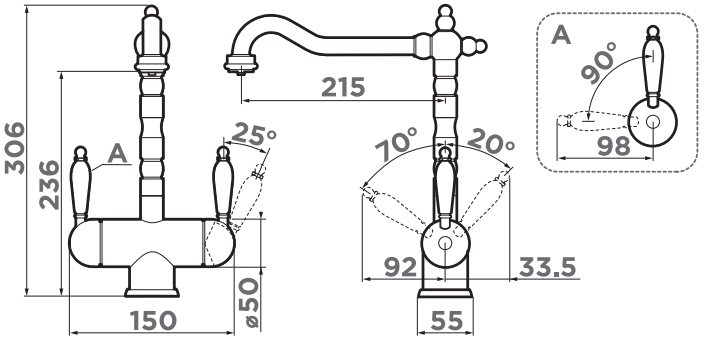



KYOTO

Классический дизайн и удобство использования благодаря высокому изливу.

ОСОБЕННОСТИ

Высокий излив.
Один рычаг управления.

ГАРАНТИЯ

5 лет

КОМПЛЕКТАЦИЯ

Полный комплект соединений для подключения, инструкция, гарантийный талон.



KYOTO-**SI**
4994297



KYOTO-**AB**
4994287



KYOTO-**O**
4994288



KYOTO-**G**
OKY-G-35

ОТВЕРСТИЕ УСТАНОВКИ, Ø

35 мм

КАРТРИДЖ, Ø

35 мм
керамический

КОРПУС

Высококачественная латунь

АЭРАТОР

Пластик

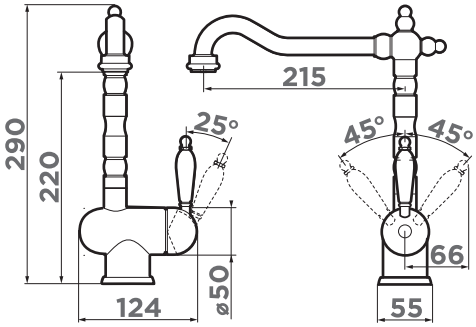



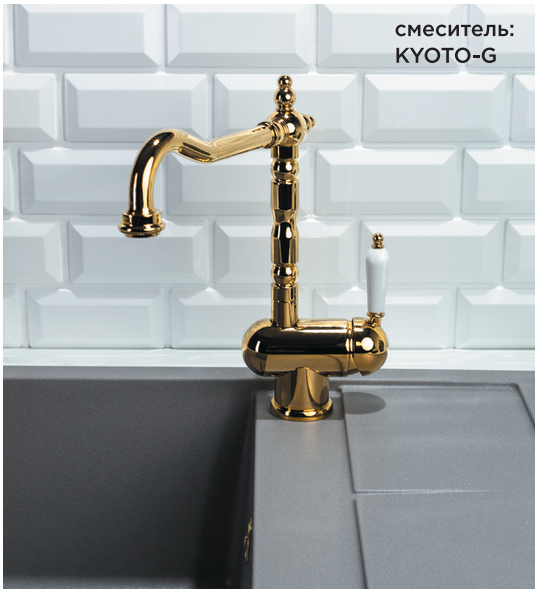



KYOTO 2 PLUS

Классический дизайн и удобство использования благодаря высокому изливу.
Новая удобная технология системы ручки 2 в 1 Multi позволяет переключить с водопроводной на фильтрованную воду в одно касание.
Технология PURE LIFE®: подключение фильтра для очистки воды. Фильтрованная вода подается по отдельной трубке и не смешивается с водопроводной водой.

ОСОБЕННОСТИ

Подключение фильтра для очистки воды PURE LIFE®.
2 В 1 MULTI - единый рычаг управления для горячей, холодной и питьевой воды.

ГАРАНТИЯ

5 лет

КОМПЛЕКТАЦИЯ

Полный комплект соединений для подключения, инструкция, гарантийный талон.



KYOTO 2 PLUS-**SI** **4994352**



KYOTO 2 PLUS-**AB** **4994349**



KYOTO 2 PLUS-**G** **4994353**

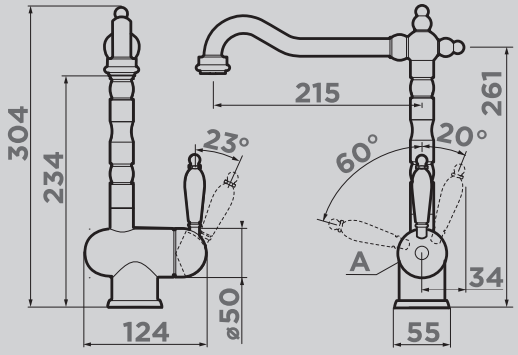

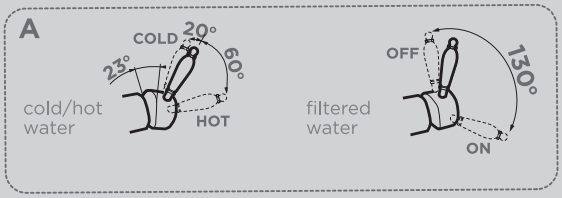

ОТВЕРСТИЕ УСТАНОВКИ, Ø

35 мм

КОРПУС & КРАН-БУКСА

Высококачественная латунь

КАРТРИДЖ, Ø

35 мм
керамический

АЭРАТОР

Пластик

F смеситель с подключением под фильтр
M один рычаг подачи проточной и фильтрованной воды

РЕКОМЕНДУЕМЫЕ АКСЕССУАРЫ

PURE DROP
ВОДООЧИСТИТЕЛЬ



PURE DROP
2.1.4S
4998004
264 стр.

OM-01 ДОЗАТОР ДЛЯ МОЮЩЕГО СРЕДСТВА



OM-01-**SI**
4995009
238 стр.



OM-01-**AB022**
4995003
238 стр.



OM-01-**G**
4995007
238 стр.

OF-01
ФИЛЬТР ГРУБОЙ ОЧИСТКИ

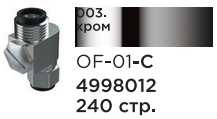

OF-01-**C**
4998012
240 стр.


смеситель:
TOTTORI-O
мойка:
MANMARU 62-BL




смеситель:
TOTTORI-AB
дозатор:
OM-01-AB
мойка:
NATORI



Смотрите новое видео о TOTTORI

TOTTORI

Эксклюзивный классический дизайн и удобство использования благодаря высокому изливу.

Технология PURE LIFE®: подключение фильтра для очистки воды. Фильтрованная вода подается по отдельной трубке и не смешивается с водопроводной водой.

ОСОБЕННОСТИ

Подключение фильтра для очистки воды PURE LIFE®.
Кристаллы Swarovski (модель TOTTORI-GB).

ГАРАНТИЯ

5 лет

КОМПЛЕКТАЦИЯ

Полный комплект соединений для подключения, инструкция, гарантийный талон.



TOTTORI-**SI**
4994046



TOTTORI-**AB**
4994009



TOTTORI-**AC**
4994008



TOTTORI-**O**
4994010



TOTTORI-**GB**
4994278

ОТВЕРСТИЕ УСТАНОВКИ, Ø

35 мм

КАРТРИДЖ, Ø

35 мм
керамический

КОРПУС & КРАН-БУКСА

Высококачественная латунь

АЭРАТОР

Пластик

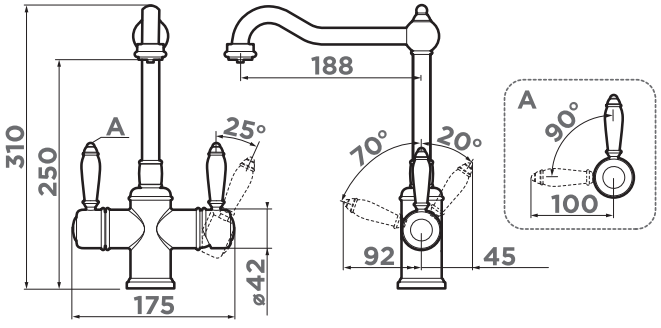

F смеситель с подключением под фильтр

РЕКОМЕНДУЕМЫЕ АКСЕССУАРЫ

PURE DROP
ВОДООЧИСТИТЕЛЬ



PURE DROP
2.1.4S
4998004
264 стр.

OM-01 ДОЗАТОР ДЛЯ МОЮЩЕГО СРЕДСТВА



OM-01-**SI**
4995009
238 стр.



OM-01-**O**
4995001
238 стр.



OM-01-**AB022**
4995003
238 стр.



OM-01-**AC**
4995002
238 стр.

OF-01
ФИЛЬТР ГРУБОЙ ОЧИСТКИ



OF-01-**C**
4998012
240 стр.


смеситель:
TOSHIMA-SI
мойка:
BOSEN 38-U-WH
дозатор:
OM-01-SI


OMOIKIRI


смеситель:
KITAYAMA-WH-SI
мойка:
KATA 44-U-PL



TOSHIMA

Современное прочтение классики, созданное дизайнером OMOIKIRI Денисом Борисовым. Уникальная модель впервые была продемонстрирована на Форуме Инноваций в промышленном дизайне PUSHKA в 2018 году. Излив в виде античной колонны делает смеситель Toshima самостоятельным произведением искусства. Идеально сочетается с интерьером в стиле классика, неоклассика и даже гранж, если вам хочется поэкспериментировать.

ОСОБЕННОСТИ
Излив в виде античной колонны.

КОРПУС
Высококачественная латунь

КАРТРИДЖ, Ø
35 мм
керамический

ОТВЕРСТИЕ УСТАНОВКИ, Ø
35 мм

АЭРАТОР
Пластик

ГАРАНТИЯ
5 лет



TOSHIMA-**SI**
4994326



TOSHIMA-**AB**
4994324

КОМПЛЕКТАЦИЯ
Полный комплект соединений для подключения, инструкция, гарантийный талон.

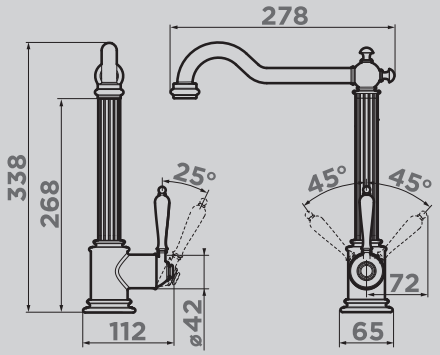



KITAYAMA

Смеситель с элементами классики и удобным высоким изливом. Белый корпус декорирован деталями цвета «Античное серебро».

ОСОБЕННОСТИ
Изящный рисунок на ручке.

КОРПУС
Высококачественная латунь

КАРТРИДЖ, Ø
35 мм
керамический

ОТВЕРСТИЕ УСТАНОВКИ, Ø
35 мм

АЭРАТОР
Пластик

ГАРАНТИЯ
5 лет



KITAYAMA-**WH-SI**
4994323

КОМПЛЕКТАЦИЯ
Полный комплект соединений для подключения, инструкция, гарантийный талон.

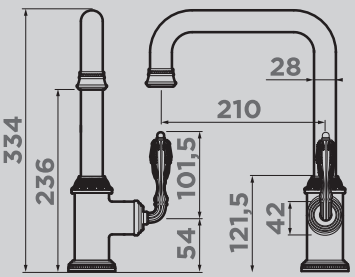







NEW DAY
COLLECTION



ARITA-S

Для создания необычного интерьера требуются уникальные детали.
Новый смеситель ARITA-S с необычной ручкой в форме вентиля однозначно станет изюминкой любого интерьера. Модель оснащена вытяжным шлангом, длиной до 500 мм и кнопкой переключения «струя/душ». Цвет «графит» идеально подойдет к мойкам Artceramic® GB.

ОСОБЕННОСТИ

Кнопка переключения струя/душ.
Вытяжной шланг длиной до 500 мм.

ГАРАНТИЯ

5 лет

КОМПЛЕКТАЦИЯ

Полный комплект соединений для подключения, инструкция, гарантийный талон.



ARITA-S-**GB**
4994355

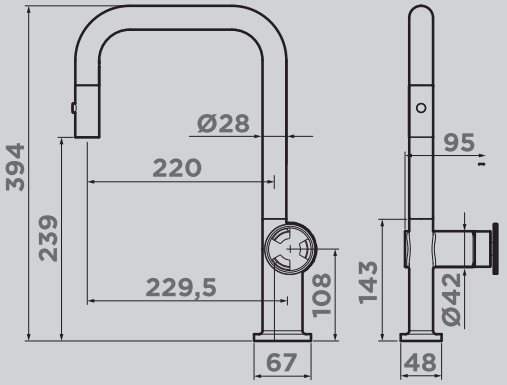

АЭРАТОР

Пластик

КАРТРИДЖ, Ø

35 мм
керамический

ОТВЕРСТИЕ УСТАНОВКИ, Ø

35 мм

КОРПУС

Высококачественная латунь



РЕКОМЕНДУЕМЫЕ АКСЕССУАРЫ

OM-02 ДОЗАТОР
ДЛЯ МОЮЩЕГО СРЕДСТВА



026, графит

OM-02-**GB**
4995026
239 стр.



смеситель:
Tara-LG-GM
мойка:
BOSEN 61-DC
дозатор:
OM-02-GM



TARA

Геометрия стиля и цвета соединились в смесителе TARA. Высокий поворотный излив, четкие прямые линии, необычное сочетание сразу двух популярных цветов: светлое золото и вороненая сталь, что позволит создавать стильную зону мойки.

ОСОБЕННОСТИ

Высокий поворотный излив.

ГАРАНТИЯ

5 лет

КОМПЛЕКТАЦИЯ

Полный комплект соединений для подключения, инструкция, гарантийный талон.



TARA-**LG-GM**
4994252



TARA-**GM**
4994374

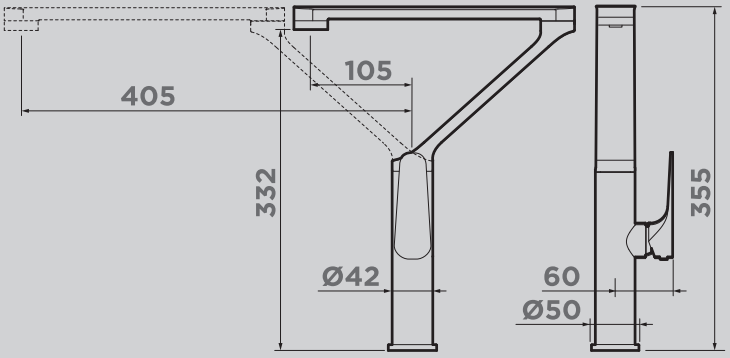

АЭРАТОР

Пластик

КАРТРИДЖ, Ø

35 мм
керамический

ОТВЕРСТИЕ УСТАНОВКИ, Ø

35 мм

КОРПУС

Высококачественная латунь



РЕКОМЕНДУЕМЫЕ АКСЕССУАРЫ

OM-02 ДОЗАТОР
ДЛЯ МОЮЩЕГО СРЕДСТВА



OM-02-**LG**
4995005
239 стр.



OM-02-**GM**
4995006
239 стр.





смеситель:
YATOMI-BN-BL
мойка:
TADZAVA 58-2-U/
IF-R-IN



смеситель:
YATOMI-BN-R
мойка:
YONAKA-65-PA

YATOMI



Смотрите новое видео о YATOMI

Концепция смесителя была разработана российским студентом художественно-промышленной академии им. А.Л. Штиглица Иваном Флягиным. Концепт впервые был представлен на первом международном форуме промышленного дизайна «Мир. Кухня. Вода», где получил превосходные отзывы как простых посетителей, так и представителей профессиональной среды.
Организаторы Форума — компания OMOIKIRI RUS совместно с инженерами OMOIKIRI успешно реализовали этот проект, и теперь уникальный смеситель доступен всем ценителям современной и стильной кухонной техники!
Смеситель выполнен в ультрасовременном стиле и снабжен высоким поворотным шлангом, который при изменении формы всегда остается в устойчивом положении.

ОСОБЕННОСТИ

Гибкий шланг.

ГАРАНТИЯ

5 лет

КОМПЛЕКТАЦИЯ

Полный комплект соединений для подключения, инструкция, гарантийный талон.

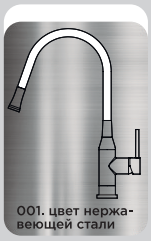

YATOMI-
BN-WH
4994250
цвет шланга:
белый

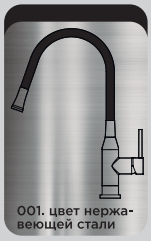

YATOMI-
BN-BL
4994247
цвет шланга:
черный

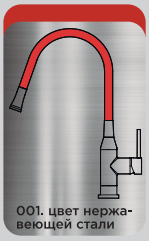

YATOMI-
BN-R
4994248
цвет шланга:
красный

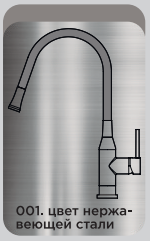

YATOMI-
BN-GR
4994251
цвет шланга:
серый

ОТВЕРСТИЕ УСТАНОВКИ, Ø

35 мм

КОРПУС

Высококачественная латунь

КАРТРИДЖ, Ø

35 мм
керамический

АЭРАТОР

Пластик

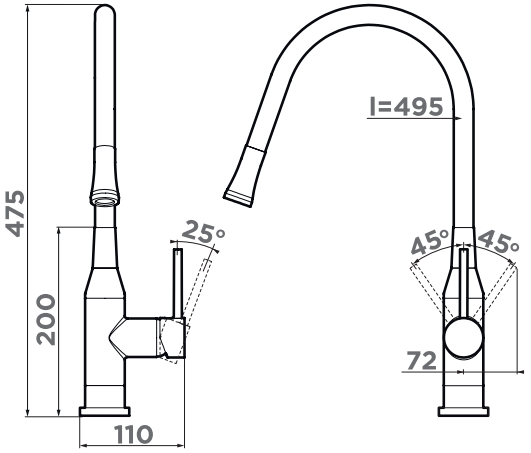

C практичный модельный ряд «Comfort»

РЕКОМЕНДУЕМЫЕ АКСЕССУАРЫ

OM-02 ДОЗАТОР
ДЛЯ МОЮЩЕГО СРЕДСТВА



OM-02-C
4995004
239 стр.

OF-01
ФИЛЬТР ГРУБОЙ ОЧИСТКИ



OF-01-C
4998012
240 стр.



OSAKA

Смеситель выполнен в ультрасовременном стиле. Длина высокого поворотного излива увеличивается по желанию за счёт шланга на магните.

Кнопка переключения струя/ душ создаёт дополнительное удобство в использовании, не нагромождая корпус Osaka лишними деталями.

ОСОБЕННОСТИ

Гибкий шланг.
Кнопка переключения струя/душ.

ГАРАНТИЯ

5 лет

КОМПЛЕКТАЦИЯ

Полный комплект соединений для подключения, инструкция, гарантийный талон.

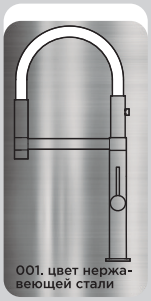

OSAKA-**BN-WH**
4994305
цвет шланга:
белый

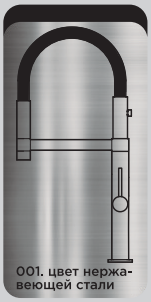

OSAKA-**BN-BL**
4994331
цвет шланга:
черный

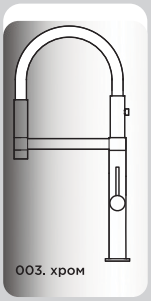

OSAKA-**C-WH**
4994332
цвет шланга:
белый

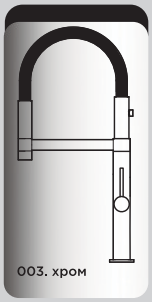

OSAKA-**C-BL**
4994333
цвет шланга:
черный

ОТВЕРСТИЕ УСТАНОВКИ, Ø

35 мм

КОРПУС

Высококачественная латунь

КАРТРИДЖ, Ø

35 мм
керамический

АЭРАТОР

Пластик

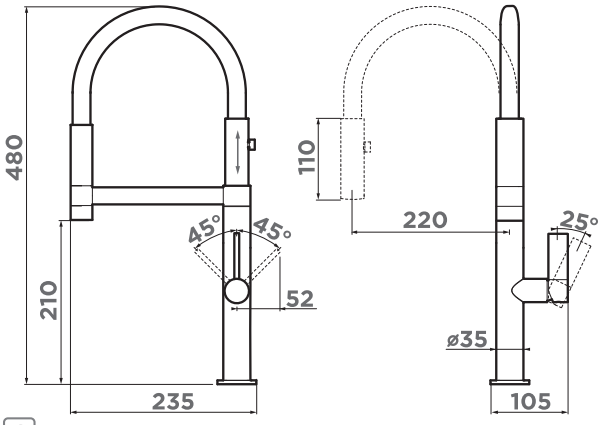

C практичный модельный ряд «Comfort»
кнопка переключения струя/душ

РЕКОМЕНДУЕМЫЕ АКСЕССУАРЫ

OM-02 ДОЗАТОР
ДЛЯ МОЮЩЕГО СРЕДСТВА



OM-02-**C**
4995004
239 стр.



OM-02-**BN**
4995008
239 стр.

OF-01
ФИЛЬТР ГРУБОЙ ОЧИСТКИ

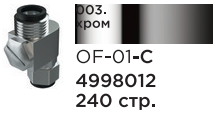

OF-01-**C**
4998012
240 стр.



Смотрите новое видео о WAKAYAMA

WAKAYAMA

Современный дизайн и удобство использования благодаря высокому изливу.

ОСОБЕННОСТИ

Высокий излив.
Один рычаг управления.

ГАРАНТИЯ

5 лет

КОМПЛЕКТАЦИЯ

Полный комплект соединений для подключения, инструкция, гарантийный талон.



WAKAYAMA-C
4994243



WAKAYAMA-BN
4994244



WAKAYAMA-GM
4994290



WAKAYAMA-LG
4994291

ОТВЕРСТИЕ УСТАНОВКИ, Ø

35 мм

КАРТРИДЖ, Ø

35 мм
керамический

КОРПУС

Высококачественная латунь

АЭРАТОР

Пластик

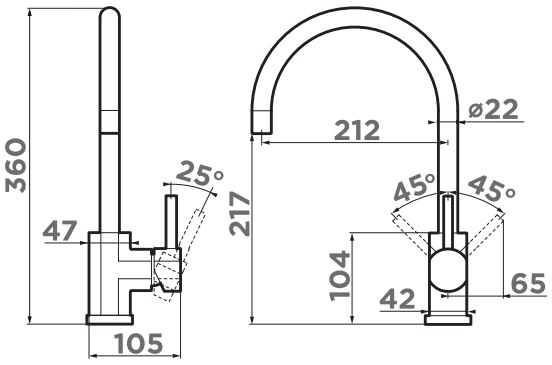

РЕКОМЕНДУЕМЫЕ АКСЕССУАРЫ

OM-02 ДОЗАТОР
ДЛЯ МОЮЩЕГО СРЕДСТВА



OM-02-C
4995004
239 стр.



OM-02-LG
4995005
239 стр.



OM-02-BN
4995008
239 стр.

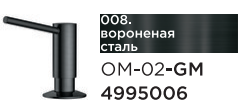

OM-02-GM
4995006
239 стр.


смеситель:
TOYAMA
мойка:
TOVADA 51-CA





AOMORI

Смеситель выполнен в современном стиле и снабжен высоким поворотным изливом.

ОСОБЕННОСТИ
Высокий излив.

КОРПУС
Высококачественная латунь

ГАРАНТИЯ
5 лет

КАРТРИДЖ, Ø
35 мм
керамический

ОТВЕРСТИЕ УСТАНОВКИ, Ø
35 мм

АЭРАТОР
Пластик

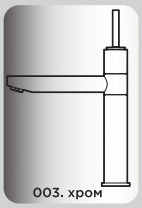

AOMORI
4994119

КОМПЛЕКТАЦИЯ
Полный комплект соединений для подключения, инструкция, гарантийный талон.

C практичный модельный ряд «Comfort»

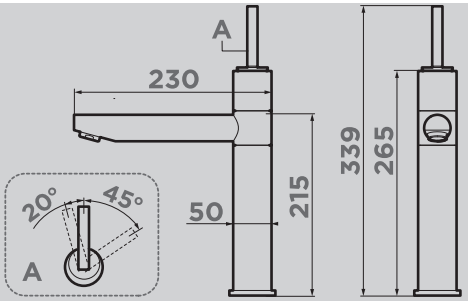



TOYAMA

Практичный однорычажный смеситель выполнен в современном стиле и снабжен высоким поворотным изливом.

ОСОБЕННОСТИ
Высокий излив.

КОРПУС
Высококачественная латунь

ГАРАНТИЯ
5 лет

КАРТРИДЖ, Ø
40 мм
керамический

ОТВЕРСТИЕ УСТАНОВКИ, Ø
35 мм

АЭРАТОР
Пластик

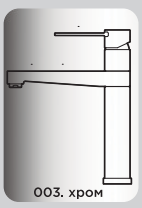

TOYAMA
4994117

КОМПЛЕКТАЦИЯ
Полный комплект соединений для подключения, инструкция, гарантийный талон.

C практичный модельный ряд «Comfort»

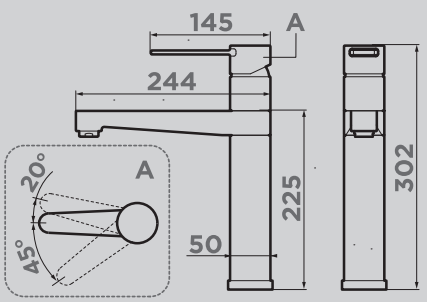



Смотрите новое видео про TANIGAWA-S

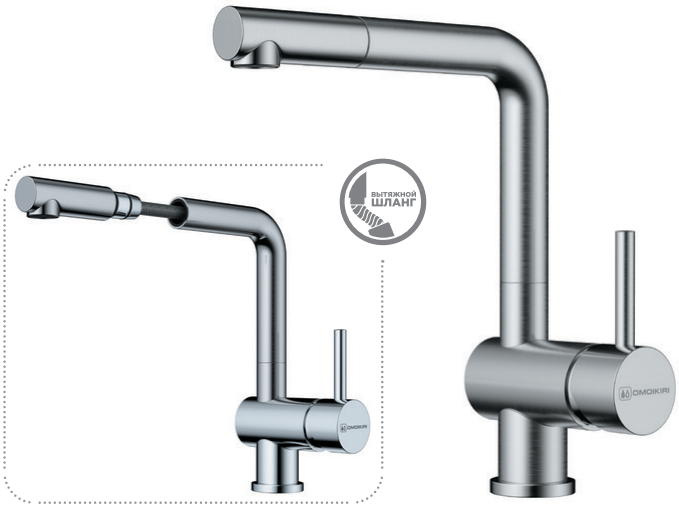

TANIGAWA
TANIGAWA-S

Практичный однорычажный смеситель выполнен в современном стиле и снабжен высоким поворотным изливом и вытяжным шлангом.

ОСОБЕННОСТИ
Вытяжной шланг до 800 мм (модели TANIGAWA-S-C и TANIGAWA-S-BN).

КОРПУС
Высококачественная латунь

ГАРАНТИЯ
5 лет

КАРТРИДЖ, Ø
40 мм
керамический

ОТВЕРСТИЕ УСТАНОВКИ, Ø
35 мм

АЭРАТОР
Пластик

КОМПЛЕКТАЦИЯ
Полный комплект соединений для подключения, инструкция, гарантийный талон.

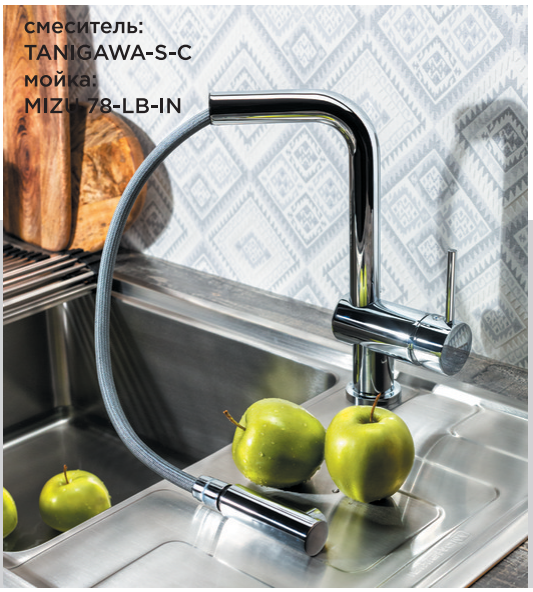



TANIGAWA-**C**
4994240
TANIGAWA-S-**C**
4994120



TANIGAWA-BN
4994242
TANIGAWA-S-**BN**
4994241

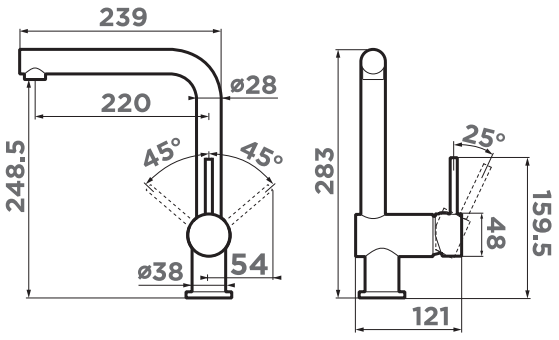

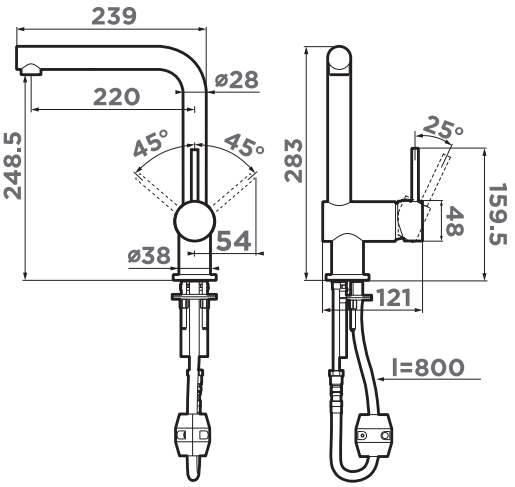

C практичный модельный ряд «Comfort»
S смеситель с вытяжным шлангом



Смотрите новое видео про AKASHI-S



AKASHI
AKASHI-S

Практичный однорычажный смеситель выполнен в современном стиле и снабжен высоким поворотным изливом и вытяжным шлангом.

ОСОБЕННОСТИ
Вытяжной шланг до 900 мм (модели AKASHI-S-C и AKASHI-S-LG).

КОРПУС
Высококачественная латунь

ГАРАНТИЯ
5 лет

КАРТРИДЖ, Ø
35 мм
керамический

ОТВЕРСТИЕ УСТАНОВКИ, Ø
35 мм

АЭРАТОР
Пластик

КОМПЛЕКТАЦИЯ
Полный комплект соединений для подключения, инструкция, гарантийный талон.





AKASHI-**C**
OAK-CR-35
AKASHI-S-**C**
OAK-CR-35-S



AKASHI-S-**LG**
4994263

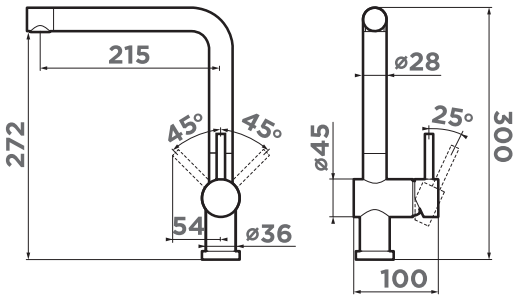

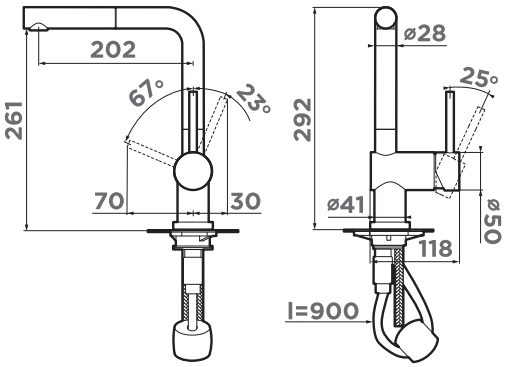

S смеситель с вытяжным шлангом

РЕКОМЕНДУЕМЫЕ АКСЕССУАРЫ

OM-02 ДОЗАТОР
ДЛЯ МОЮЩЕГО СРЕДСТВА



OM-02-**C**
4995004
239 стр.



OM-02-**LG**
4995005
239 стр.





DECORATE
COLLECTION





AOGASHIMA
AOGASHIMA-SI

Уникальный запатентованный дизайн «шелк».
Максимально удобное использование благодаря высокому изливу.
Аэратор произведен из пластика, благодаря чему на нем никогда не появятся известковый налет и ржавчина.

ОСОБЕННОСТИ
Современный дизайн.

КОРПУС
Высококачественная латунь

ГАРАНТИЯ
5 лет

КАРТРИДЖ, Ø
35 мм
керамический

ОТВЕРСТИЕ УСТАНОВКИ, Ø
35 мм

АЭРАТОР
Пластик

КОМПЛЕКТАЦИЯ
Полный комплект соединений для подключения, инструкция, гарантийный талон.

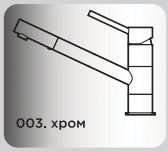

AOGASHIMA-**C**
4994245



AOGASHIMA-**BN**
4994246
AOGASHIMA-**SI**
OAO-BN-SI-35
деколь «шелк»



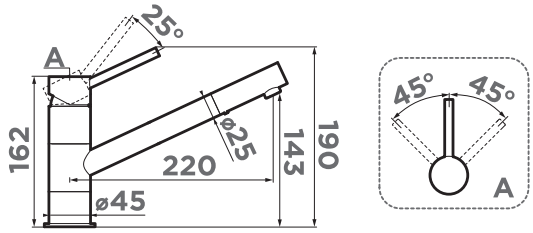

Aogashima

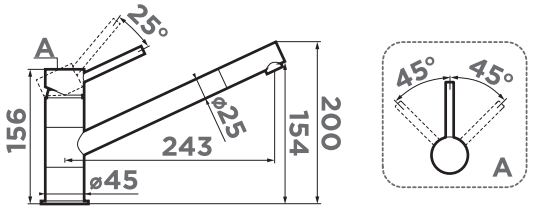

Aogashima-SI

РЕКОМЕНДУЕМЫЕ АКСЕССУАРЫ

OM-02 ДОЗАТОР
ДЛЯ МОЮЩЕГО СРЕДСТВА



OM-02-**C**
4995004
239 стр.

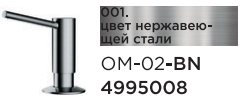

OM-02-**BN**
4995008
239 стр.

OF-01
ФИЛЬТР ГРУБОЙ ОЧИСТКИ

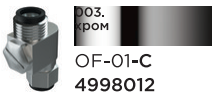

OF-01-**C**
4998012
240 стр.



TRADITIONS
COLLECTION



SHINAGAWA-S

Практичный однорычажный смеситель выполнен в современном стиле и снабжен вытяжным шлангом.

ОСОБЕННОСТИ
Вытяжной шланг до 400 мм.

ГАРАНТИЯ
5 лет

КОМПЛЕКТАЦИЯ
Полный комплект соединений для подключения, инструкция, гарантийный талон.



SHINAGAWA-**S-C**
4994335



SHINAGAWA-**S-BN**
4994336

ОТВЕРСТИЕ УСТАНОВКИ, Ø
35 мм

КОРПУС
Высококачественная латунь

КАРТРИДЖ, Ø
35 мм
керамический

АЭРАТОР
Пластик

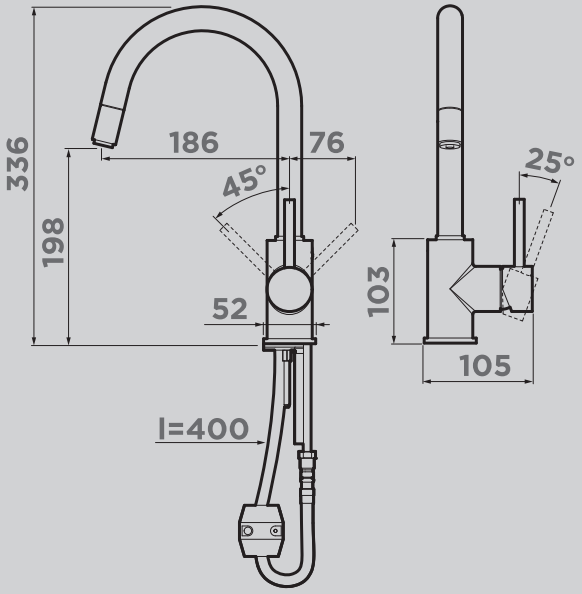

S смеситель с вытяжным шлангом

C практичный модельный ряд «Comfort»

РЕКОМЕНДУЕМЫЕ АКСЕССУАРЫ

OM-02 ДОЗАТОР ДЛЯ МОЮЩЕГО СРЕДСТВА



003. хром

OM-02-**C**
4995004
239 стр.



001. цвет нержавеющей стали

OM-02-**BN**
4995008
239 стр.

OF-01
ФИЛЬТР ГРУБОЙ ОЧИСТКИ



003. хром

OF-01-**C**
4998012
240 стр.







РЕКОМЕНДУЕМЫЕ АКСЕССУАРЫ

OM-02 ДОЗАТОР
ДЛЯ МОЮЩЕГО СРЕДСТВА


001. цвет нержавеющей стали
OM-02-**BN**
4995008
239 стр.


НОВЫЙ ЦВЕТ
026. графит
OM-02-**GB**
4995026
239 стр.


23. марципан
OM-02-**MA**
4995039
239 стр.


85. черный
OM-02-**BL**
4995018
239 стр.


21. ваниль
OM-02-**BE**
4995017
239 стр.


24. бежевый
OM-02-**SA**
4995020
239 стр.


28. пастила
OM-02-**PA**
4995037
239 стр.


30. Leningrad grey
OM-02-**GR**
4995036
239 стр.



SHINAGAWA

Практичный однорычажный смеситель выполнен в современном стиле и снабжен высоким поворотным изливом.

ОСОБЕННОСТИ

Высокий излив.

ГАРАНТИЯ

5 лет

КОМПЛЕКТАЦИЯ

Полный комплект соединений для подключения, инструкция, гарантийный талон.

Модели Shinagawa DC, BL, PL, WH, EV, SA, BE, CH, PA, CA, GR идеально сочетаются с мойками OMOIKIRI из искусственного гранита.



SHINAGAWA-**C**
4994177



SHINAGAWA-**BN**
4994230



SHINAGAWA **BL-BN**
4994252



SHINAGAWA-**GB**
4994364



SHINAGAWA-**DC**
4994105



SHINAGAWA-**BL**
4994106



SHINAGAWA-**PL**
4994107



SHINAGAWA-**GR**
4994160

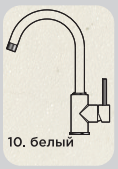

SHINAGAWA-**WH**
4994108

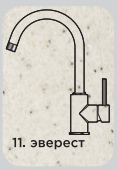

SHINAGAWA-**EV**
4994109



SHINAGAWA-**CA**
4994158

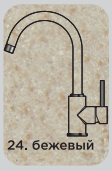

SHINAGAWA-**SA**
4994110

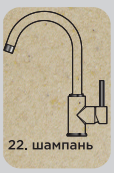

SHINAGAWA-**CH**
4994112

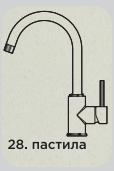

SHINAGAWA-**PA**
4994157



SHINAGAWA-**BE**
4994111

ОТВЕРСТИЕ УСТАНОВКИ, Ø

35 мм

КОРПУС

Высококачественная латунь

КАРТРИДЖ, Ø

35 мм
керамический

АЭРАТОР

Пластик

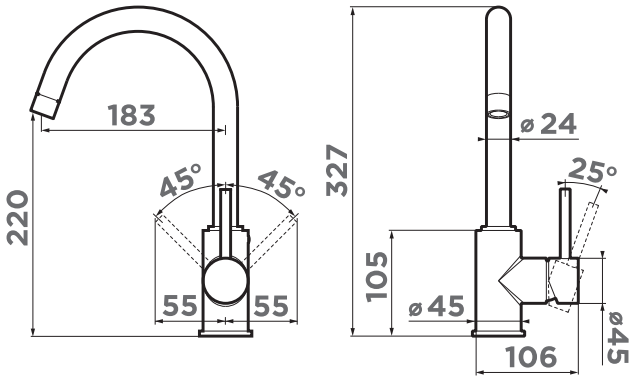

C практичный модельный ряд «Comfort»


мойка:
KASHIOGAWA 86-2-IN
смеситель:
NAKAGAWA-BN
корзина для сушки:
CO-01-IN



NAKAGAWA

Практичный однорычажный смеситель выполнен в современном стиле и снабжен высоким поворотным изливом.

ОСОБЕННОСТИ

Высокий излив.

ГАРАНТИЯ

5 лет

КОМПЛЕКТАЦИЯ

Полный комплект соединений для подключения, инструкция, гарантийный талон.

Модели Nakagawa DC, BL, PL, WH, EV, SA, BE, CH, PA, CA, GR идеально сочетаются с мойками OMOIKIRI из искусственного гранита.



NAKAGAWA-C
4994306



NAKAGAWA-BN
4994319



NAKAGAWA-GB
4994363

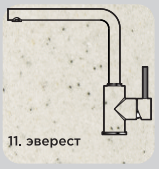

NAKAGAWA-EV
4994313



NAKAGAWA-DC
4994311



NAKAGAWA-BL
4994307



NAKAGAWA-PL
4994312

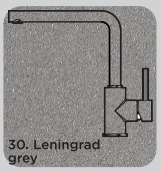

NAKAGAWA-GR
4994318

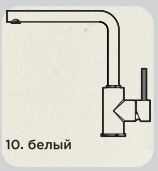

NAKAGAWA-WH
4994310

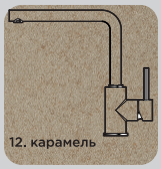

NAKAGAWA-CA
4994315

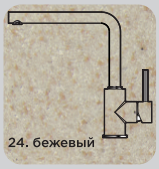

NAKAGAWA-SA
4994309

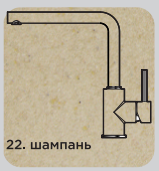

NAKAGAWA-CH
4994314



NAKAGAWA-PA
4994317

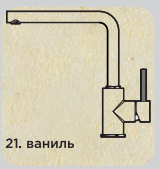

NAKAGAWA-BE
4994308

ОТВЕРСТИЕ УСТАНОВКИ, Ø

35 мм

КОРПУС

Высококачественная латунь

КАРТРИДЖ, Ø

35 мм
керамический

АЭРАТОР

Пластик

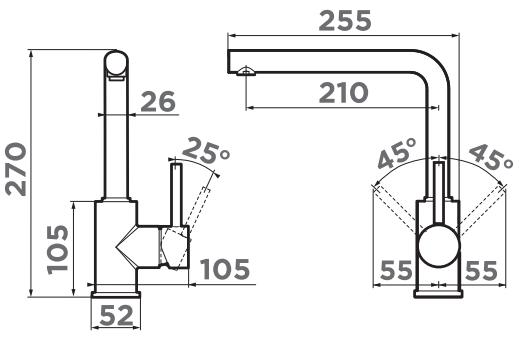

C практичный модельный ряд «Comfort»



Смотрите новое видео о KADO

KADO

Классический, проверенный временем дизайн.

ОСОБЕННОСТИ
Один рычаг управления.

ГАРАНТИЯ
5 лет

КОМПЛЕКТАЦИЯ
Полный комплект соединений для подключения, инструкция, гарантийный талон.



KADO-C
4994122



KADO-BN
4994238

Модели Kado DC, BL, PL, WH, EV, SA, BE, CH, PA, CA, MA, GR идеально сочетаются с мойками OMOIKIRI из искусственного гранита.



KADO-DC
4994161



KADO-BL
4994162



KADO-PL
4994163



KADO-GR
4994172



KADO-BE
4994167



KADO-MA
4994171



KADO-SA
4994166



KADO-EV
4994165



KADO-CA
4994170



KADO-CH
4994168



KADO-WH
4994164



KADO-PA
4994169

ОТВЕРСТИЕ УСТАНОВКИ, Ø
35 мм

КАРТРИДЖ, Ø
35

КОРПУС
Высококачественная латунь

АЭРАТОР
Пластик

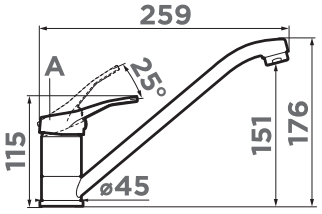

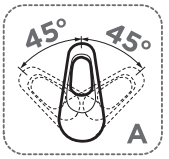

C практичный модельный ряд «Comfort»

РЕКОМЕНДУЕМЫЕ АКСЕССУАРЫ

OM-02 ДОЗАТОР ДЛЯ МОЮЩЕГО СРЕДСТВА



OM-02-PL
4995022
239 стр.



OM-02-SA
4995020
239 стр.



OM-02-PA
4995037
239 стр.

OF-01
ФИЛЬТР ГРУБОЙ ОЧИСТКИ

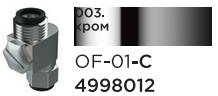

OF-01-C
4998012
240 стр.

НОВЫЙ ЦВЕТ

TATEYAMA-S

Классический, проверенный временем дизайн.



ОСОБЕННОСТИ

Один рычаг управления.
Вытяжной шланг до 800 мм.

ГАРАНТИЯ

5 лет

КОМПЛЕКТАЦИЯ

Полный комплект соединений для подключения, инструкция, гарантийный талон.



TATEYAMA-S-**C**
4994115

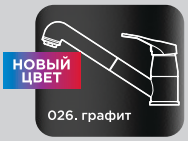

TATEYAMA-S-**GB**
4994365

Модели Tateyama-S DC, BL, PL, WH, EV, SA, BE, CH, PA, CA, MA, GR идеально сочетаются с мойками OMOIKIRI из искусственного гранита.



TATEYAMA-S-**DC**
4994135



TATEYAMA-S-**BL**
4994136



TATEYAMA-S-**PL**
4994137



TATEYAMA-S-**GR**
4994176



TATEYAMA-S-**BE**
4994141



TATEYAMA-S-**MA**
4994175



TATEYAMA-S-**SA**
4994140



TATEYAMA-S-**EV**
4994139



TATEYAMA-S-**CA**
4994174



TATEYAMA-S-**CH**
4994142



TATEYAMA-S-**WH**
4994138



TATEYAMA-S-**PA**
4994173

ОТВЕРСТИЕ УСТАНОВКИ, Ø

35 мм

КАРТРИДЖ, Ø

35

КОРПУС

Высококачественная латунь

АЭРАТОР

Пластик

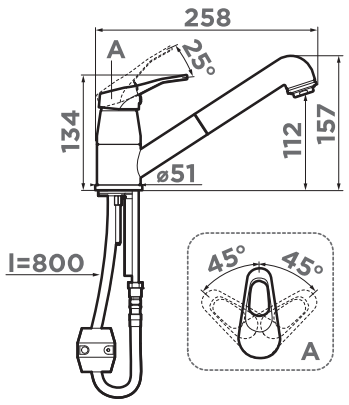

C практичный модельный ряд «Comfort»
S смеситель с вытяжным шлангом

MITO

Классический, современный дизайн.



ОСОБЕННОСТИ
Один рычаг управления.

КОРПУС
Высококачественная латунь

ГАРАНТИЯ
5 лет

КАРТРИДЖ, Ø
40 мм
керамический

ОТВЕРСТИЕ УСТАНОВКИ, Ø
35 мм

АЭРАТОР
Пластик



MITO
4994154

КОМПЛЕКТАЦИЯ
Полный комплект соединений для подключения, инструкция, гарантийный талон.

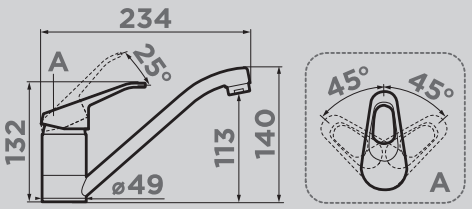

TAKAYAMA-S

Классический, современный дизайн.



ОСОБЕННОСТИ
Один рычаг управления
Вытяжной шланг до 450 мм
Имеет кнопку струя/душ

КОРПУС
Высококачественная латунь

ГАРАНТИЯ
5 лет

КАРТРИДЖ, Ø
40 мм
керамический

ОТВЕРСТИЕ УСТАНОВКИ, Ø
35 мм

АЭРАТОР
Пластик



TAKAYAMA-S
4994156
OTA-CR-40

КОМПЛЕКТАЦИЯ
Полный комплект соединений для подключения, инструкция, гарантийный талон.

S смеситель с вытяжным шлангом

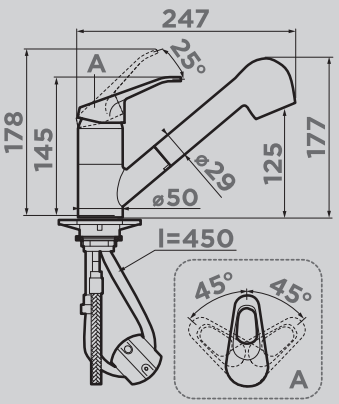

TOKIGAWA

Классический проверенный временем дизайн.



ОСОБЕННОСТИ

Два рычага управления.

ГАРАНТИЯ

5 лет

КОМПЛЕКТАЦИЯ

Полный комплект соединений для подключения, инструкция, гарантийный талон.



TOKIGAWA-C
4994256



TOKIGAWA-AB
4994257



TOKIGAWA-G
4994375

ОТВЕРСТИЕ УСТАНОВКИ, Ø

35 мм

КОРПУС & КРАН-БУКСА

Высококачественная латунь

КАРТРИДЖ, Ø

35 мм
керамический

АЭРАТОР

Пластик

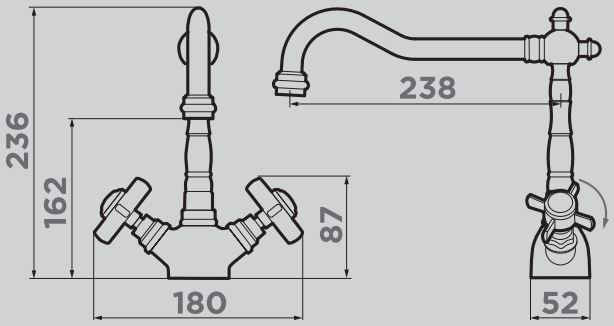

C практичный модельный ряд «Comfort»



смеситель:
TOKIGAWA-C
мойка:
YONAKA 65-CH



UMI

Смеситель выполнен в современном стиле и снабжен высоким поворотным изливом.

Смотрите новое видео о UMI

ОСОБЕННОСТИ

Высокий излив.

ГАРАНТИЯ

5 лет

КОМПЛЕКТАЦИЯ

Полный комплект соединений для подключения, инструкция, гарантийный талон.



UMI-C
4994116



UMI-BN
4994239



UMI-AB
4994262

Модели Umi PA, BE, SA, CA, MA, DC, GR, BL идеально сочетаются с мойками OMOIKIRI из искусственного гранита.



UMI-DC
4994271



UMI-BL
4994270



UMI-MA
4994267



UMI-GR
4994266



UMI-CA
4994268



UMI-SA
4994272



UMI-BE
4994269



UMI-PA
4994265

ОТВЕРСТИЕ УСТАНОВКИ, Ø

35 мм

КОРПУС

Высококачественная латунь

КАРТРИДЖ, Ø

40 мм
керамический

АЭРАТОР

Пластик

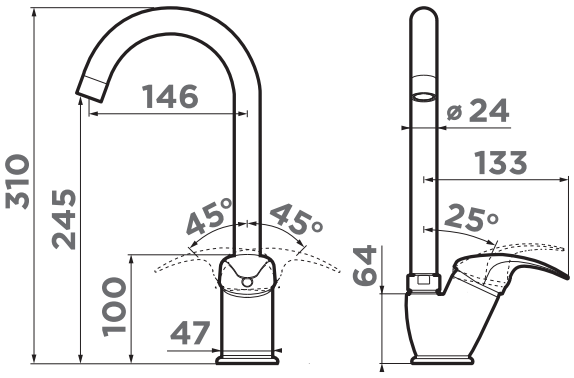

C практичный модельный ряд «Comfort»


смеситель:
KANTO-PVD-LG
мойка:
TAKI 86-2-LG
дозатор:
OM-02-LG
арматура:
WK-1-LG-A
коландер:
CO-02-LG

АКСЕССУАРЫ





OM-01

ДОЗАТОРЫ ДЛЯ МОЮЩЕГО СРЕДСТВА (КЛАССИКА)

Смотрите видео про ДОЗАТОРЫ



OM-01-**AB022**
4995003
022. античная латунь



OM-01-**SI**
4995009
018. античное серебро



OM-01-**AC**
4995002
015. античная медь



OM-01-**O**
4995001
011. античная бронза



OM-01-**G**
4995007
005. золото



OM-01-**BL**
4995011
85. черный



OM-01-**PL**
4995015
90. платина



OM-01-**GR**
4995032
30. leningrad grey



OM-01-**PA**
4995033
28. пастила



OM-01-**WH**
4995012
10. белый



OM-01-**DC**
4995014
74. темный шоколад



OM-01-**CH**
4995024
22. шампань



OM-01-**CA**
4995034
12. карамель



OM-01-**SA**
4995013
24. бежевый



OM-01-**MA**
4995035
23. марципан



OM-01-**EV**
4995016
11. эверест



OM-01-**BE**
4995010
21. ваниль

РЕКОМЕНДУЕМЫЕ АКСЕССУАРЫ

AM-02
СМЕННОЕ КОЛЬЦО ДЛЯ ДОЗАТОРОВ OM-01

материал: высококачественная латунь, идеально подходит к диспенсерам **OM-01** оттенков искусственного гранита.



022. античная латунь

AM-02-**AB022**
4997043
240 стр.

ОСОБЕННОСТИ

Дозаторы легко заполняются моющим средством: нужно залить его в емкость сверху. Для соблюдения цветовой концепции Вашей кухни дозатор можно подобрать в цвет мойки или смесителя. Оттенок и дизайн дозаторов идеально сочетается с кухонными мойками и смесителями OMOIKIRI.

МОНТАЖ

врезной, возможна установка на кухне и в ванной комнате, максимальная толщина столешницы: 50 мм.

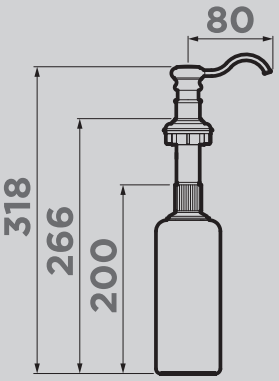

ГАРАНТИЯ

3 года

ОТВЕРСТИЕ УСТАНОВКИ, Ø

25-35 мм

ЕМКОСТЬ, ОБЪЕМ

500 мл





OM-02

ДОЗАТОРЫ ДЛЯ МОЮЩЕГО СРЕДСТВА (МОДЕРН)

Смотрите видео про ДОЗАТОРЫ

Смотрите, как наполнить моющим средством





OM-02-**BN**
4995008
001. цвет нержавеющей стали



OM-02-**C**
4995004
003. хром



OM-02-**LG**
4995005
004. светлое золото



OM-02-**GM**
4995006
008. вороненая сталь



OM-02-**GB**
4995026
026. графит



OM-02-**PW**
4995065
031. pure white



OM-02-**AB022**
4995029
022. античная латунь



OM-02-**PL**
4995022
90. платина



OM-02-**GR**
4995036
30. leningrad grey



OM-02-**PA**
4995037
28. пастила



OM-02-**WH**
4995019
10. белый



OM-02-**EV**
4995023
11. эверест



OM-02-**BL**
4995018
85. черный



OM-02-**DC**
4995021
74. темный шоколад



OM-02-**CH**
4995025
22. шампань



OM-02-**CA**
4995038
12. карамель



OM-02-**SA**
4995020
24. бежевый



OM-02-**MA**
4995039
23. марципан



OM-02-**BE**
4995017
21. ваниль

ОСОБЕННОСТИ

Дозаторы легко заполняются моющим средством: нужно залить его в емкость сверху. Для соблюдения цветовой концепции Вашей кухни дозатор можно подобрать в цвет мойки или смесителя. Оттенок и дизайн дозаторов идеально сочетается с кухонными мойками и смесителями OMOIKIRI.

МОНТАЖ

врезной, возможна установка на кухне и в ванной комнате, максимальная толщина столешницы: 50 мм.

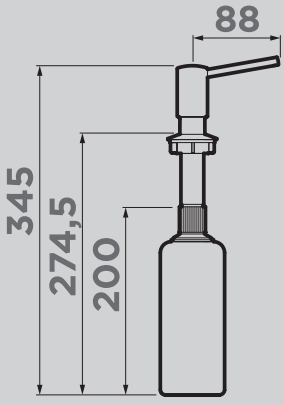

ГАРАНТИЯ

3 года

ОТВЕРСТИЕ УСТАНОВКИ, Ø

25-35 мм

ЕМКОСТЬ, ОБЪЕМ

500 мл



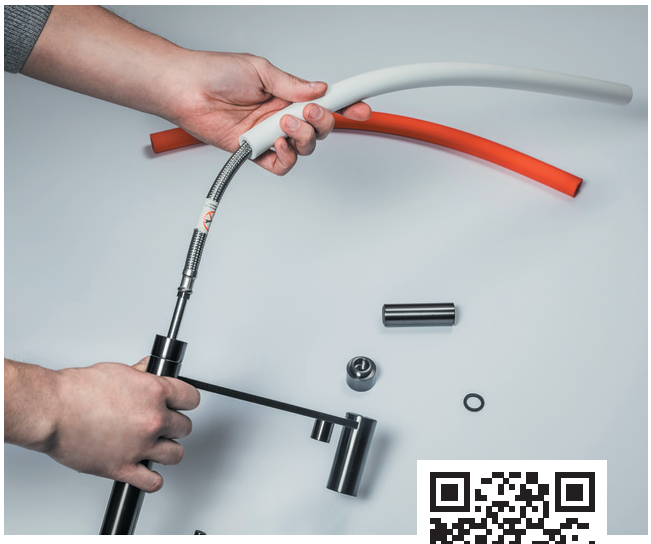

AM-01

КОМПЛЕКТ СМЕННЫХ КОЛЕЦ ДЛЯ СМЕСИТЕЛЯ AMAGASAKI



022. античная латунь

AM-01-**AB022**
4997035

КОМПЛЕКТАЦИЯ

3 шт. (под ручку гор./хол. воды, держатель аэратора, под основание).

ОСОБЕННОСТИ

Комплект сменных колец в цвете античная латунь из высококачественной латуни. Идеально подходит для смесителя **AMAGASAKI** в цвете искусственного гранита.

OT-01

СМЕННЫЙ ШЛАНГ ДЛЯ СМЕСИТЕЛЯ KANTO

Смотрите, как заменить шланг



OT-01-**W**
4996002
белый

OT-01-**GR**
4996038
серый

OT-01-**BL**
4996003
черный

OT-01-**R**
4996001
красный

ОСОБЕННОСТИ

Теперь Вы можете комбинировать цвета шланга с корпусом смесителя **KANTO**. Основные свойства: сопротивляемость к растяжению, гибкость. Материал: силикон.

OF-01

ФИЛЬТР ГРУБОЙ ОЧИСТКИ



003. хром

OF-01-**C**
4998012

ОСОБЕННОСТИ

Фильтр грубой очистки защищает внутренние части смесителя от воздействия твердых примесей, содержащихся в воде. В комплекте 2 фильтра.

Параметры: 40,5x50 мм

Монтаж:
1. Подсоедините фильтр грубой очистки к водопроводной трубе.
2. Присоедините гибкую подводку смесителя к фильтру грубой очистки.

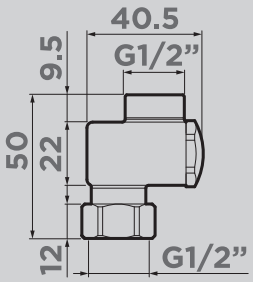





ROLL

РОЛЛ-МАТ

Стильные коврики расстилаются на крыле мойки или на столешнице. Увеличивают пространство для сушки. Можно использовать для размещения горячих кастрюль и сковородок.
Ролл-мат OMOIKIRI закрывает чашу мойки, тем самым обеспечивая дополнительное удобство в работе. Легко сворачивается в компактный рулон и занимает мало места при хранении.

Смотрите про ролл-мат

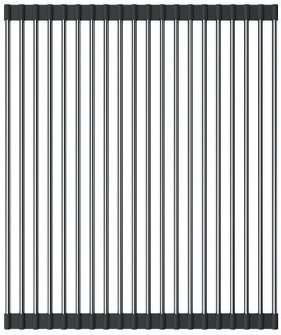

001. цвет нержавеющей стали — ROLL-01-**IN** **4997003**

004. светлое золото — НОВЫЙ ЦВЕТ — ROLL-01-**LG** **4997001**

008. вороненая сталь — НОВЫЙ ЦВЕТ — ROLL-01-**GM** **4997002**

в черном силиконе — НОВЫЙ ЦВЕТ — ROLL-01-**SILICONE BL** **4997006**



РАЗМЕР, ММ
425x350

МАТЕРИАЛ
японская высококачественная нержавеющая сталь, покрытие PVD, черный силикон.

ПОДХОДИТ ДЛЯ
моек с шириной чаши до 420 мм.

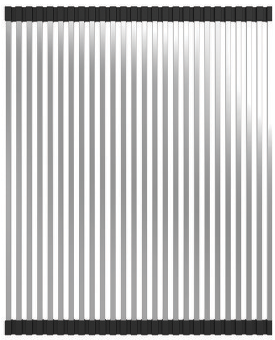

001. цвет нержавеющей стали — ROLL-02-**IN** **4997004**



РАЗМЕР, ММ
425x354

МАТЕРИАЛ
японская высококачественная нержавеющая сталь.

ПОДХОДИТ ДЛЯ
моек с шириной чаши до 420 мм.

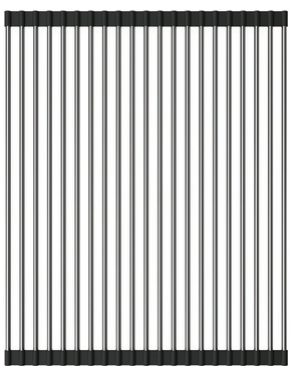

001. цвет нержавеющей стали — ROLL-03-**IN** **4997005**



РАЗМЕР, ММ
470x383

МАТЕРИАЛ
японская высококачественная нержавеющая сталь.

ПОДХОДИТ ДЛЯ
моек с шириной чаши до 465 мм.





Смотрите видео
про коландеры

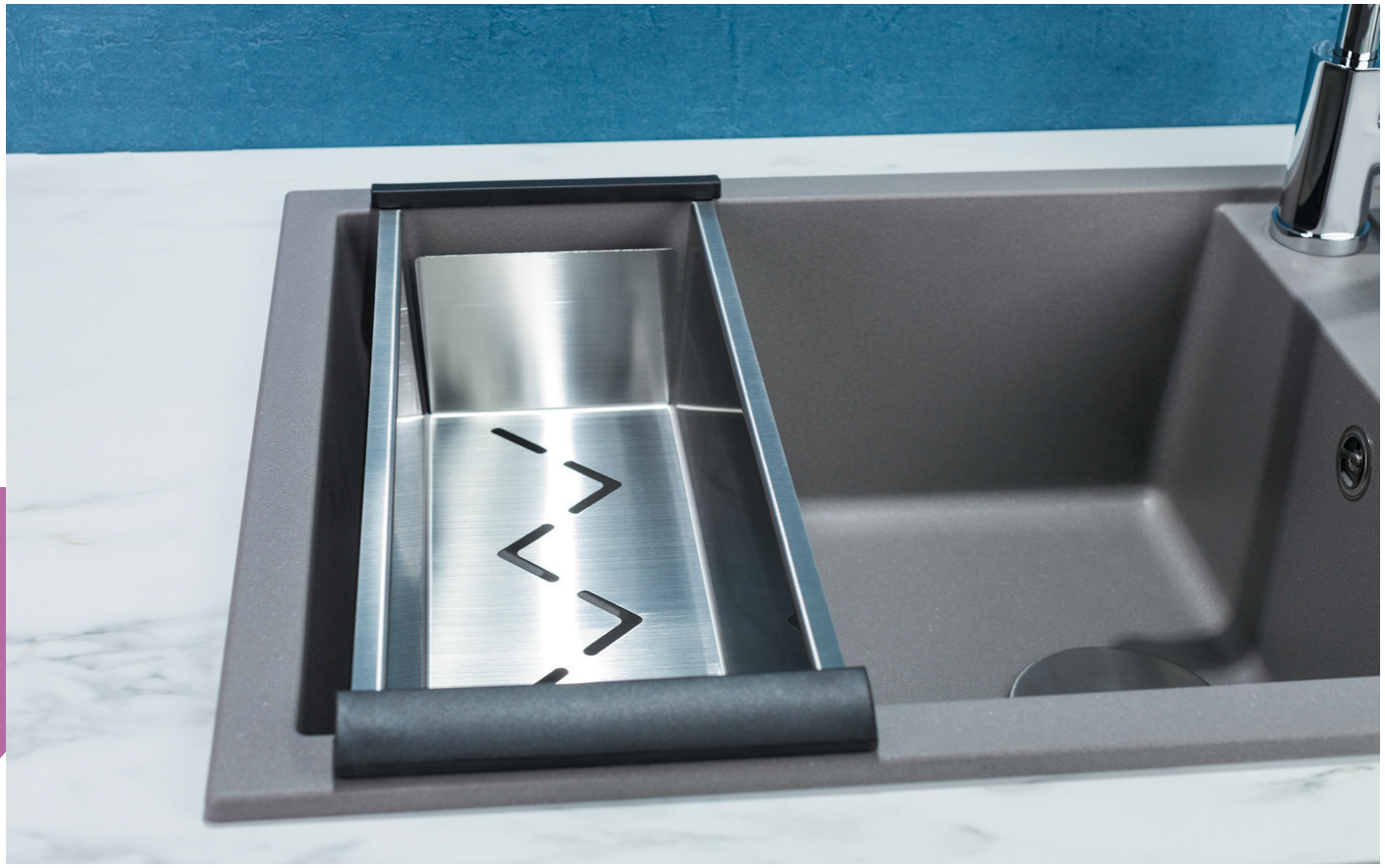

CO

КОЛАНДЕР



004. светлое золото — CO-02-**LG** 4999003
001. цвет нержавеющей стали — CO-02-**IN** 4999002
008. вороненая сталь — CO-02-**GM** 4999004

РАЗМЕР, ММ
425x190x111

МАТЕРИАЛ
нержавеющая сталь.

ПОДХОДИТ ДЛЯ
моек с шириной чаши от 390 до 420 мм, глубиной от 115 мм, длиной от 200 мм.

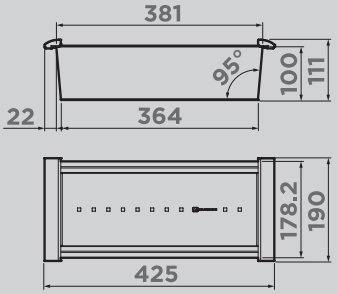

НОВАЯ МОДЕЛЬ



004. светлое золото — CO-06-**LG** 4999051
001. цвет нержавеющей стали — CO-06-**IN** 4999050
008. вороненая сталь — CO-06-**GM** 4999052

РАЗМЕР, ММ
430x160x42

МАТЕРИАЛ
нержавеющая сталь.

ПОДХОДИТ ДЛЯ
моек с шириной чаши от 390 до 425 мм, глубиной от 50 мм, длиной от 170 мм.

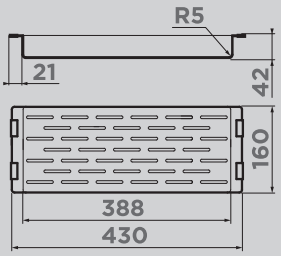



001. цвет нержавеющей стали — CO-04-**IN** 4999022

РАЗМЕР, ММ
483x186x120

МАТЕРИАЛ
нержавеющая сталь.

ПОДХОДИТ ДЛЯ
моек с шириной чаши от 430 до 475 мм, глубиной от 125 мм, длиной от 200 мм.

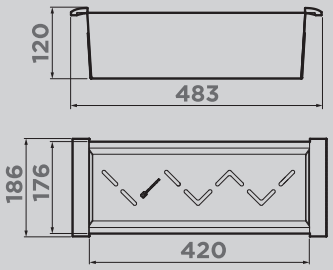



001. цвет нержавеющей стали — CO-05-**IN** 4999036

РАЗМЕР, ММ
395x190x111

МАТЕРИАЛ
нержавеющая сталь.

ПОДХОДИТ ДЛЯ
моек с шириной чаши от 360 до 380 мм, глубиной от 115 мм, длиной от 190 мм.

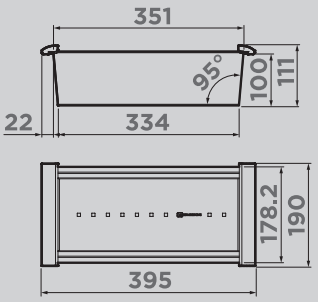

FP

НОВАЯ МОДЕЛЬ

ДЕРЖАТЕЛЬ ДЛЯ ДОСОК И НОЖЕЙ

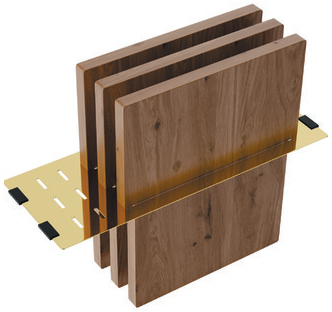

РАЗМЕР, ММ
430x160x1,2

МАТЕРИАЛ
нержавеющая сталь.

FP-02-**LG** 4999048
FP-02-**IN** 4999047
FP-02-**GM** 4999049

ОСОБЕННОСТИ
Подходит для моек с шириной чаши от 390 до 425 мм, длиной от 170 мм. **Комплектация:** три разделочных доски.

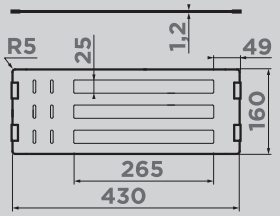





DRY

ВСТРАИВАЕМАЯ СУШКА ДЛЯ ПОСУДЫ

Встраиваемая сушка для посуды — универсальный инструмент для организации пространства вокруг мойки. Встраиваемая сушка упрощает доступ к кухонным предметам, которые часто используются. Стильное решение для кухонных островов. Три разделочных доски из дерева в комплекте.

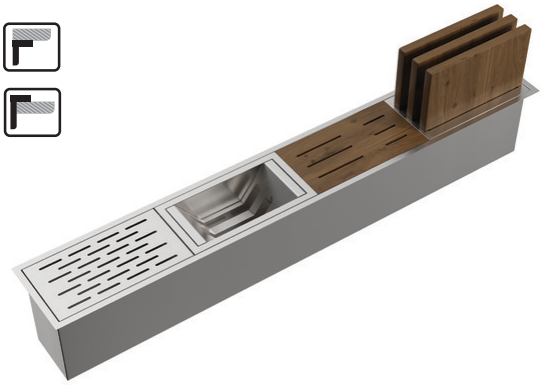

001. цвет нержавеющей стали — DRY-01-**IN** **4999010**
008. вороненая сталь — DRY-01-**GM** **4999011**
004. светлое золото — DRY-01-**LG** **4999012**

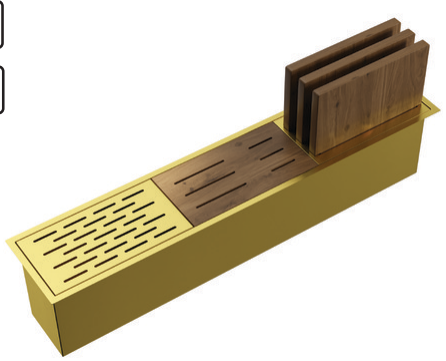

001. цвет нержавеющей стали — DRY-02-**IN** **4999019**
008. вороненая сталь — DRY-02-**GM** **4999020**
004. светлое золото — DRY-02-**LG** **4999021**

ОСОБЕННОСТИ

Материал: японская высококачественная нержавеющая сталь с покрытием PVD
Толщина, мм: 1,2
Метод производства: ручное

Шумоподавляющее покрытие состоит из двух компонентов: резиновой накладки на дне и специального противошумного состава.

Размер выреза под мойку, мм: врезной и вровень — 180x1220.
Угловой радиус врезки, мм: 5
Комплектация: крепления для врезного и подстольного монтажа, донный клапан, сифон, три разделочных доски.
DRY-01 состоит из четырех подставок: для тарелок, ножей, разделочных досок и стаканов.

ОСОБЕННОСТИ

Материал: японская высококачественная нержавеющая сталь с покрытием PVD
Толщина, мм: 1,2
Метод производства: ручное

Шумоподавляющее покрытие состоит из двух компонентов: резиновой накладки на дне и специального противошумного состава.

Размер выреза под мойку, мм: врезной и вровень — 180x920.
Угловой радиус врезки, мм: 5
Комплектация: крепления для врезного и подстольного монтажа, донный клапан, сифон, три разделочных доски.
DRY-02 состоит из трех подставок: для ножей, разделочных досок и стаканов.

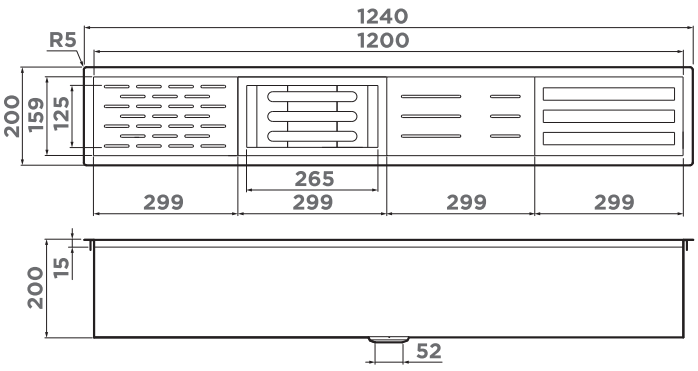

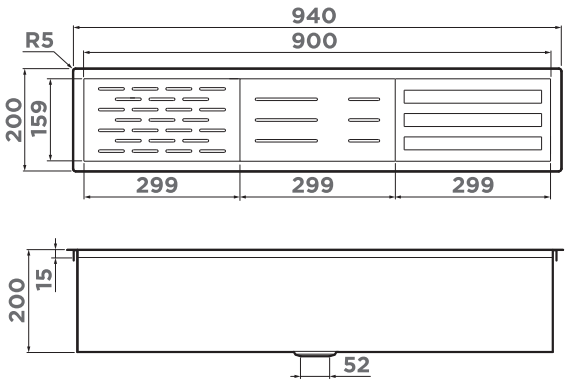







CB

РАЗДЕЛОЧНАЯ ДОСКА

Доска устанавливается на чашу мойки или на ее крыло, создавая дополнительную площадь для работы.



CB-01-**WOOD**
4999005

РАЗМЕР, ММ
300x430

МАТЕРИАЛ
дерево, цвет: венге

ПОДХОДИТ ДЛЯ
моек с шириной чаши от 395 до 420 мм, длиной от 320 мм.

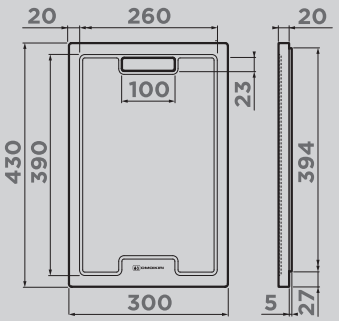



CB-05-**WOOD-M**
4999053

НОВАЯ МОДЕЛЬ

РАЗМЕР, ММ
200x430

МАТЕРИАЛ
дерево, цвет: венге

ПОДХОДИТ ДЛЯ
моек с шириной чаши от 389 до 420 мм, длиной от 200 мм.

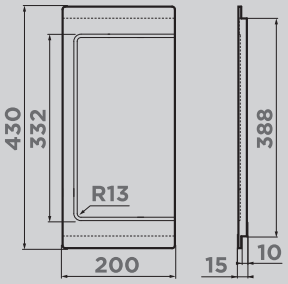



CB-03-**WOOD-S**
4999008

РАЗМЕР, ММ
270x403

МАТЕРИАЛ
дерево, цвет: венге

ПОДХОДИТ ДЛЯ
моек с шириной чаши от 365 до 400 мм, длиной от 275 мм.

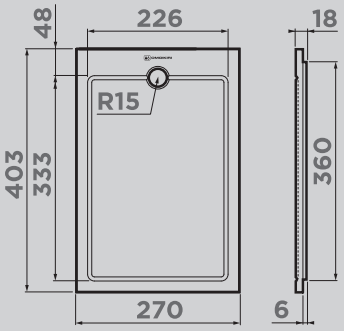



CB-04-**WOOD-L**
4999009

РАЗМЕР, ММ
300x550

МАТЕРИАЛ
дерево, цвет: венге

ПОДХОДИТ ДЛЯ
моек с шириной чаши до 510 мм.

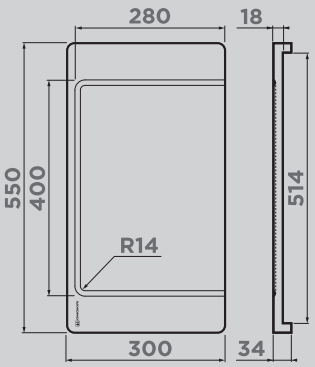





CB

РАЗДЕЛОЧНАЯ ДОСКА

Доска устанавливается на чашу мойки или на ее крыло, создавая дополнительную площадь для работы.



CB-MARU-86
4999030

РАЗМЕР, ММ
430x465

МАТЕРИАЛ
HPL - высокопрочный пластик, цвет: дуб.

ПОДХОДИТ
подходит для мойки **MARU 86**.

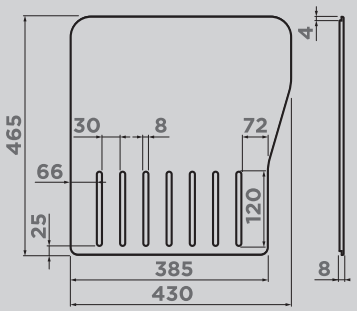



CB-YAMAKAWA
4999031

РАЗМЕР, ММ
280x420

МАТЕРИАЛ
HPL - высокопрочный пластик, цвет: дуб.

ПОДХОДИТ
ко всем мойкам модельной линейки **YAMAKAWA**.

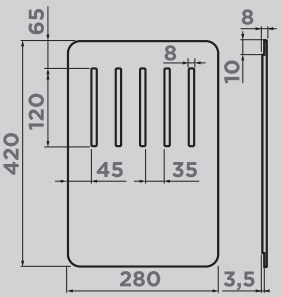



CB-KITAGAWA-86-LB
4999035

Смотрите видео о доске CB-KITAGAWA 86-LB

РАЗМЕР, ММ
383x339

МАТЕРИАЛ
HPL - высокопрочный пластик, цвет: дуб.

ПОДХОДИТ
для моек OMOIKIRI подходит к мойке **KITAGAWA 86-LB**.

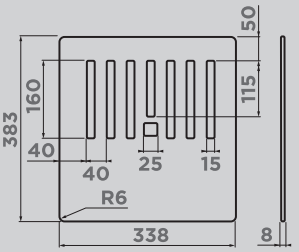

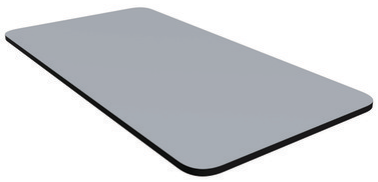

CB-SUMI
4999033

РАЗМЕР, ММ
280x540

МАТЕРИАЛ
HPL - высокопрочный пластик, цвет: дуб.

ПОДХОДИТ
подходит к мойкам **SUMI 86, SUMI 79, SUMI 100**.

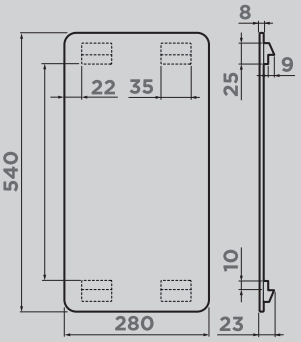



CO-03

КОРЗИНА ДЛЯ СУШКИ

Смотрите видео о корзине CO-03



001. цвет нержавеющей стали — CO-03-**IN** 4999013

008. вороненая сталь — CO-03-**GM** 4999015

004. светлое золото — CO-03-**LG** 4999014

РАЗМЕР, ММ
390x320x120

МАТЕРИАЛ
нержавеющая сталь

ОСОБЕННОСТИ
В комплекте подставка для тарелок. Корзина **CO-03** подходит для моек OMOIKIRI с глубиной чаши от **400** мм.



CO-01

КОРЗИНА ДЛЯ СУШКИ

Смотрите видео о корзине CO-01



001. цвет нержавеющей стали — CO-01-**IN** 4999001

РАЗМЕР, ММ
380x320x180

МАТЕРИАЛ
нержавеющая сталь

ОСОБЕННОСТИ
Корзина **CO-01** подходит для моек OMOIKIRI с глубиной чаши от **400** мм.

RE-01

ОБОРАЧИВАЕМОЕ СЪЕМНОЕ КРЫЛО ДЛЯ МОЕК

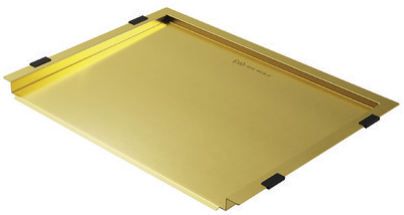

001. цвет нержавеющей стали — RE-01-**IN** 4999016

004. светлое золото — RE-01-**LG** 4999017

008. вороненая сталь — RE-01-**GM** 4999018

ОСОБЕННОСТИ
Съёмное крыло RE-01 незаменимо для моек без крыла, увеличивает рабочую площадь.
Съемное крыло предназначено для сушки посуды, овощей и фруктов, а также подходит для размораживания продуктов. Для удобства с трёх сторон расположены бортики. Четвертая сторона предназначена для сливания жидкости. На него легко устанавливается корзинка OMOIKIRI **CO-03-IN/LG/GM**.
Съемное крыло рекомендовано для интегрированных моек в столешницу.

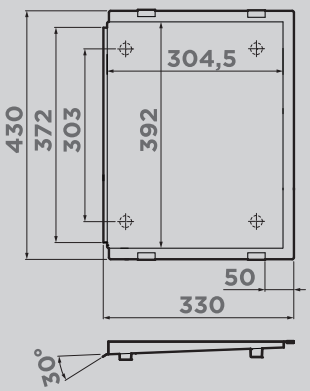

МАТЕРИАЛ
нержавеющая сталь

РАЗМЕР
430x330 мм



DEC

ДЕКОРАТИВНЫЙ ЭЛЕМЕНТ ДЛЯ ВЫПУСКА



001. цвет нержавеющей стали

DEC-**IN**
4957061



008. вороненая сталь

DEC-**GM**
4957091



012. латунь

DEC-**AB**
4957089



004. светлое золото

DEC-**LG**
4957090

МАТЕРИАЛ

нержавеющая сталь (PVD-покрытие)

ОСОБЕННОСТИ

Декоративный элемент для выпуска подходит ко всем мойкам с выпуском 3,5 дюйма.

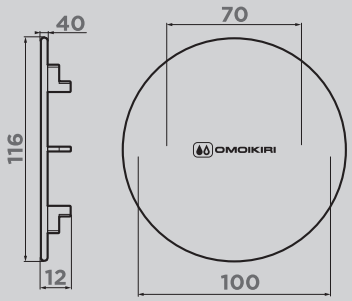

OV-1-R

СМЕННЫЙ КРУГЛЫЙ ПЕРЕЛИВ



022. античная латунь
OV-1-R-**AB022**
4998035

008. вороненая сталь
OV-1-R-**GM**
4998038

004. светлое золото
OV-1-R-**LG**
4998036

МАТЕРИАЛ

нержавеющая сталь (цвет LG, GM PVD-покрытие; AB022-окрашивание).

ОСОБЕННОСТИ

Сменный круглый перелив для арматуры серии WK подходит для моек с круглым переливом.

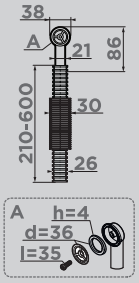

OV-1-S

СМЕННЫЙ ПРЯМОУГОЛЬНЫЙ ПЕРЕЛИВ



022. античная латунь
OV-1-S-**AB022**
4998037

МАТЕРИАЛ

нержавеющая сталь (AB022-окрашивание).

ОСОБЕННОСТИ

Сменный прямоугольный перелив для арматуры серии WK подходит для моек с прямойгольным переливом.

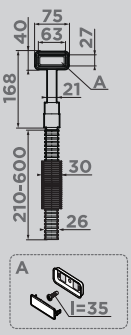

D-01

ПЕРЕЛИВ И ВЫПУСК СО СТОП-ВЕНТИЛЕМ



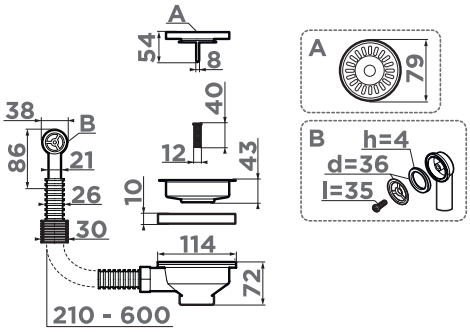



022. античная латунь

OV-1-S-AB022
4998037

Сменный прямоугольный перелив для **D-01-AB022**. Подходит для моек с прямоугольным переливом.
251 стр.

ОСОБЕННОСТИ

Перелив и выпуск со стоп-вентилем не допускает попадание мусора в сливное отверстие.
Идеально подходит для одночашевых моек OMOIKIRI с одним круглым переливом **BOSEN, TEDORI, SAKAIME, YASUGATA, SUMI, MARU, DAISEN, YONAKA, MANMARU, AKEGATA, MIYA**.

МАТЕРИАЛ

нержавеющая сталь (окрашивание)

ВЫПУСК

3,5 дюйма

022. античная латунь — D-01-AB022 4996529

WK-1-R-A

АРМАТУРА С КЛАПАН-АВТОМАТОМ ДЛЯ ОДНОЧАШЕВЫХ МОЕК С КРУГЛЫМ ПЕРЕЛИВОМ



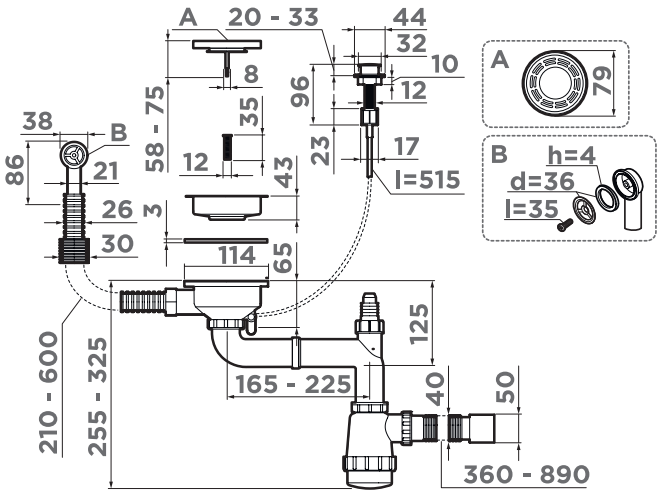



001. цвет нержавеющей стали

DEC-IN
4957061
251 стр.

ОСОБЕННОСТИ

Арматура с клапаном-автоматом для одночашевых моек с круглым переливом.
Идеально подходит для моек OMOIKIRI **BOSEN, TEDORI, SAKAIME, YASUGATA, SUMI, MARU, DAISEN, YONAKA, MIYA, MANMARU, AKEGATA, SAROMA**.

МАТЕРИАЛ

нержавеющая сталь

ВЫПУСК

3,5 дюйма

ОТВЕРСТИЕ ДЛЯ РУЧКИ УПРАВЛЕНИЯ ДОННЫМ КЛАПАНОМ

Ø25-35 мм

001. цвет нержавеющей стали — WK-1-R-IN-A 4956164



WK-1-R

АРМАТУРА ДЛЯ ОДНОЧАШЕВЫХ МОЕК С КРУГЛЫМ ПЕРЕЛИВОМ



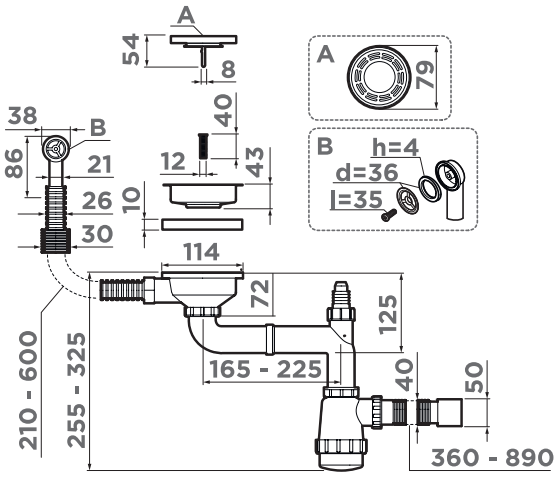



001. цвет нержавеющей стали

DEC-**IN**
4957061
251 стр.



012. латунь

DEC-**AB**
4957089
251 стр.

ОСОБЕННОСТИ

Арматура для одночашевых моек с круглым переливом. Идеально подходит для моек OMOIKIRI **BOSEN, TEDORI, SAKAIME, YASUGATA, SUMI, MARU, DAISEN, YONAKA, MANMARU, MIYA, AKEGATA, SAROMA.**

МАТЕРИАЛ

нержавеющая сталь (PVD-покрытие)

ВЫПУСК

3,5 дюйма

001. цвет нержавеющей стали — WK-1-R-**IN** **4956486**

005. золото — WK-1-R-**G** **4956499**

012. латунь — WK-1-R-**AB** **4956487**

WK-1-S

АРМАТУРА ДЛЯ ОДНОЧАШЕВЫХ МОЕК С СКРЫТЫМ ПРЯМОУГОЛЬНЫМ ПЕРЕЛИВОМ



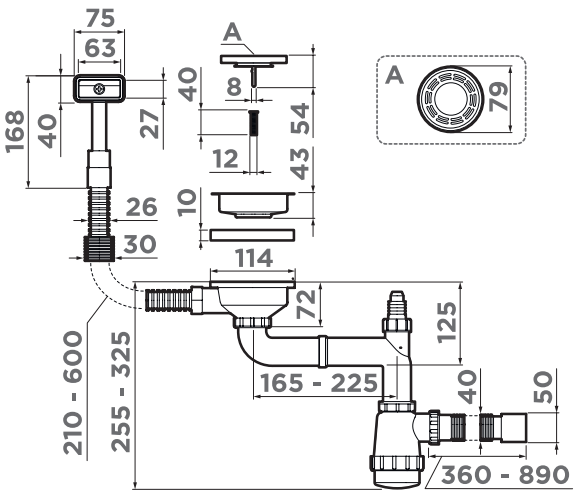



008. вороненая сталь
DEC-GM
4957091
251 стр.



012. латунь
DEC-AB
4957089
251 стр.



008. вороненая сталь
OV-1-R-GM
4998038
251 стр.

ОСОБЕННОСТИ

Арматура для одночашевых моек со скрытым прямоугольным переливом. Идеально подходит для моек OMOIKIRI **TOYA, ASIDA, KASHIOGAWA, TOVADA 49-1, MIZU, KASUMIGAURA.**

МАТЕРИАЛ

нержавеющая сталь (PVD-покрытие)

ВЫПУСК

3,5 дюйма

001. цвет нержавеющей стали — WK-1-S-IN 4956490

008. вороненая сталь — WK-1-S-GM 4956492

012. латунь — WK-1-S-AB 4956491

WK-1CL-R

АРМАТУРА ДЛЯ ОДНОЧАШЕВЫХ МОЕК С КРУГЛЫМ ПЕРЕЛИВОМ



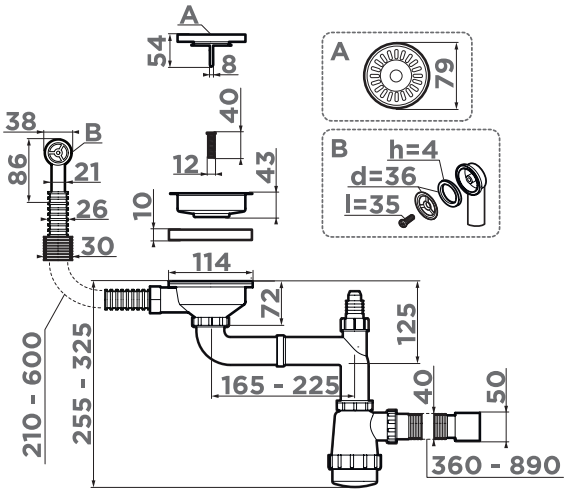



022. античная латунь
OV-1-S-AB022
4998037
251 стр.

ОСОБЕННОСТИ

Арматура для одночашевых моек с круглым переливом. Идеально подходит для моек OMOIKIRI **BOSEN, TEDORI, SAKAIME, YASUGATA, SUMI, MIYA, MARU, DAISEN, YONAKA, MANMARU, AKEGATA.**

МАТЕРИАЛ

нержавеющая сталь (окрашивание)

ВЫПУСК

3,5 дюйма

022. античная латунь — WK-1CL-R-AB022 4956615

WK-1CL-R-A

АРМАТУРА С КЛАПАНОМ-АВТОМАТОМ ДЛЯ ОДНОЧАШЕВЫХ МОЕК С КРУГЛЫМ ПЕРЕЛИВОМ



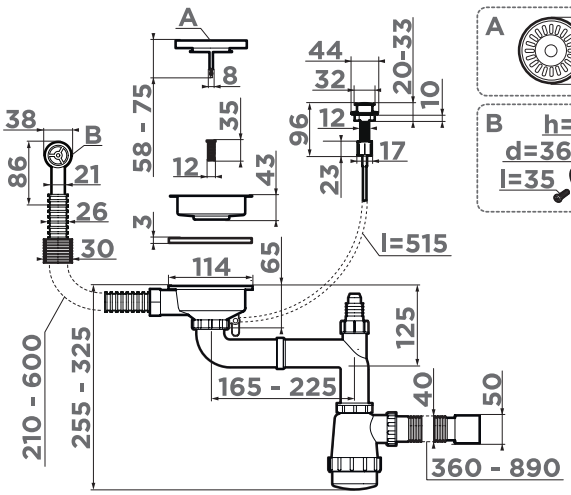



022. античная латунь
OV-1-S-AB022
4998037
251 стр.

ОСОБЕННОСТИ

Арматура с клапаном-автоматом для одночашевых моек с круглым переливом. Идеально подходит для моек OMOIKIRI **BOSEN, TEDORI, SAKAIME, YASUGATA, SUMI, MARU, MIYA, DAISEN, YONAKA, MANMARU, AKEGAT**A.

МАТЕРИАЛ

нержавеющая сталь (окрашивание)

ВЫПУСК

3,5 дюйма

ОТВЕРСТИЕ ДЛЯ РУЧКИ УПРАВЛЕНИЯ ДОННЫМ КЛАПАНОМ

Ø25-35 мм

022. античная латунь
WK-1CL-R-AB022-A
4957092

WK-1

АРМАТУРА ДЛЯ ОДНОЧАШЕВЫХ МОЕК С ПРЯМОУГОЛЬНЫМ ПЕРЕЛИВОМ



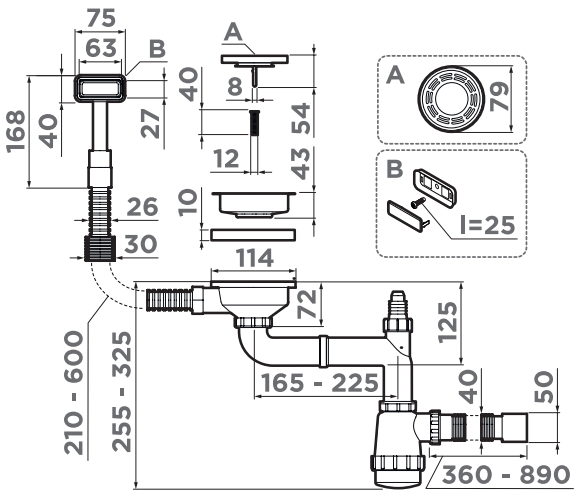



008. вороненая сталь
DEC-GM
4957091
251 стр.

012. латунь
DEC-AB
4957089
251 стр.



008. вороненая сталь
OV-1-R-GM
4998038
251 стр.

ОСОБЕННОСТИ

Арматура для одночашевых моек с прямоугольным переливом. Идеально подходит для моек OMOIKIRI **ASHI, HARUNA, SAGAMI, TAKI, TADZAVA, OMI, KASEN, AKISAME, AMADARE, KATA, MIZU**.

МАТЕРИАЛ

нержавеющая сталь (PVD-покрытие)

ВЫПУСК

3,5 дюйма

001. цвет нержавеющей стали
WK-1-IN
4956482

008. вороненая сталь
WK-1-GM
4956483

012. латунь
WK-1-AB
4956475

WK-1C

АРМАТУРА ДЛЯ ОДНОЧАШЕВЫХ МОЕК С ПРЯМОУГОЛЬНЫМ ПЕРЕЛИВОМ И ДЕКОРАТИВНЫМ ЭЛЕМЕНТОМ ДЛЯ ВЫПУСКА



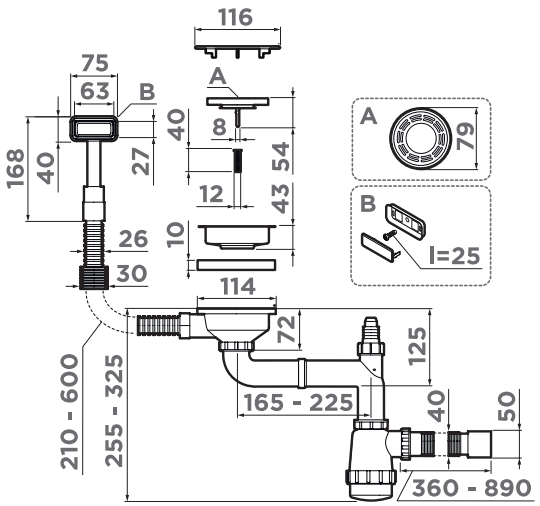



004. светлое золото
OV-1-R-**LG**
4998036

008. вороненая сталь
OV-1-R-**GM**
4998038
251 стр.

ОСОБЕННОСТИ

Арматура для одночашевых моек с прямоугольным переливом и декоративным элементом для выпуска. Идеально подходит для моек OMOIKIRI **ASHI, SAGAMI, HARUNA, TAKI, TADZAVA, OMI, KASEN, AKISAME, AMADARE, KATA, MIZU**.

МАТЕРИАЛ

нержавеющая сталь (PVD-покрытие)

ВЫПУСК

3,5 дюйма

001. цвет нержавеющей стали — WK-1C-**IN** **4956472**

008. вороненая сталь — WK-1C-**GM** **4956474**

004. светлое золото — WK-1C-**LG** **4956473**

WK-1-A

АРМАТУРА С КЛАПАНОМ-АВТОМАТОМ ДЛЯ ОДНОЧАШЕВЫХ МОЕК С ПРЯМОУГОЛЬНЫМ ПЕРЕЛИВОМ



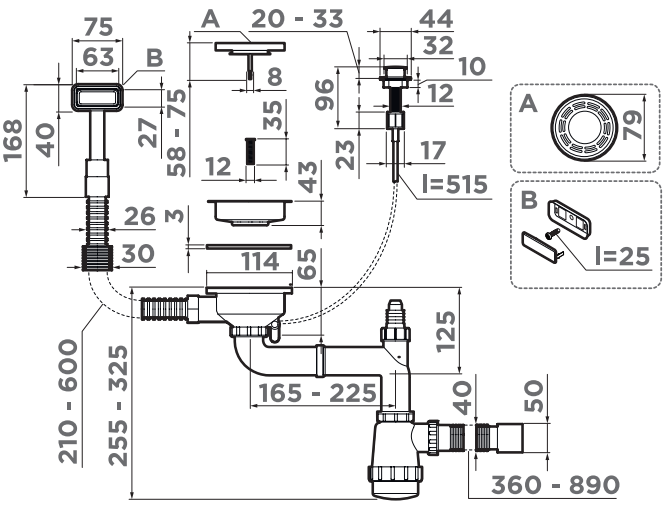



004. светлое золото
DEC-**LG**
4957090
251 стр.



004. светлое золото
OV-1-R-**LG**
4998036
251 стр.

ОСОБЕННОСТИ

Арматура с клапаном-автоматом для одночашевых моек с прямоугольным переливом. Идеально подходит для моек OMOIKIRI **ASHI, SAGAMI, TAKI, TADZAVA, OMI, KASEN, AKISAME, AMADARE, KATA, MIZU, AGANO, HARUNA**.

МАТЕРИАЛ

нержавеющая сталь (PVD-покрытие)

ВЫПУСК

3,5 дюйма

ОТВЕРСТИЕ ДЛЯ РУЧКИ УПРАВЛЕНИЯ ДОННЫМ КЛАПАНОМ

Ø25-35 мм

001. цвет нержавеющей стали — WK-1-**IN**-A **4956468**

008. вороненая сталь — WK-1-**GM**-A **4956470**

012. латунь — WK-1-**AB**-A **4956471**

004. светлое золото — WK-1-**LG**-A **4956469**



WK-1,5

АРМАТУРА ДЛЯ ПОЛУТОРАЧАШЕВЫХ МОЕК
С ПРЯМОУГОЛЬНЫМ ПЕРЕЛИВОМ

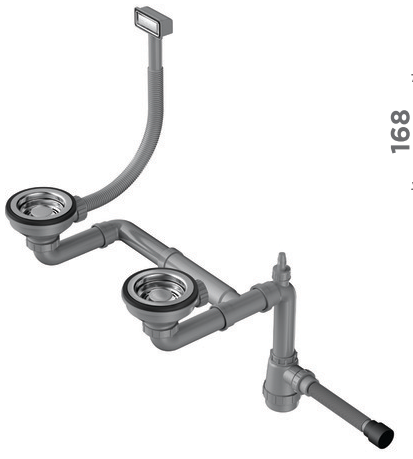

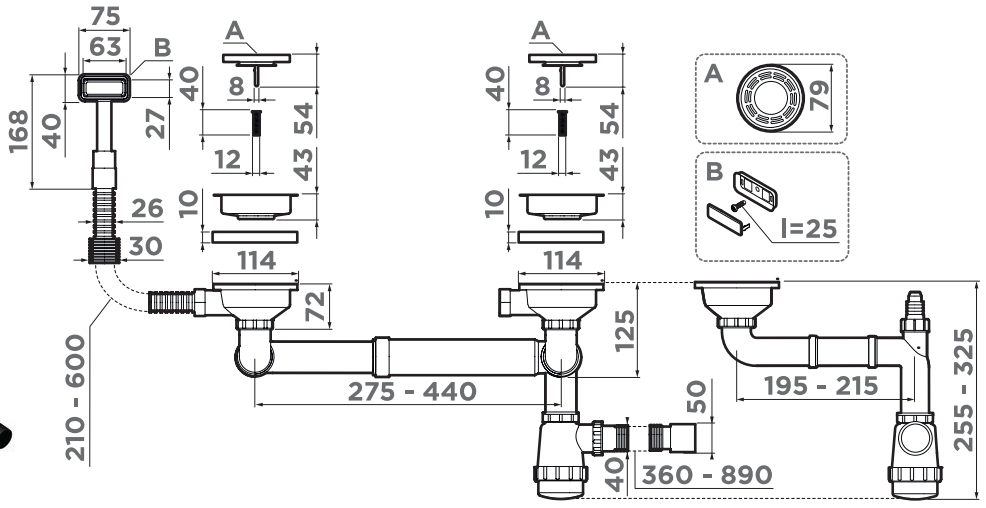

ОСОБЕННОСТИ

Арматура для полуторачашевых моек с прямоугольным переливом. Идеально подходит для моек OMOIKIRI **TAKI 58-2, TADZAVA 58-2, SAGAMI 79-2, MIZU 78-2**.

МАТЕРИАЛ

нержавеющая сталь

ВЫПУСК

3,5 дюйма

001. цвет нержавеющей стали — WK-1.5**-IN** 4956485

WK-1,5-S

АРМАТУРА ДЛЯ ПОЛУТОРАЧАШЕВЫХ МОЕК
СО СКРЫТЫМ ПЕРЕЛИВОМ



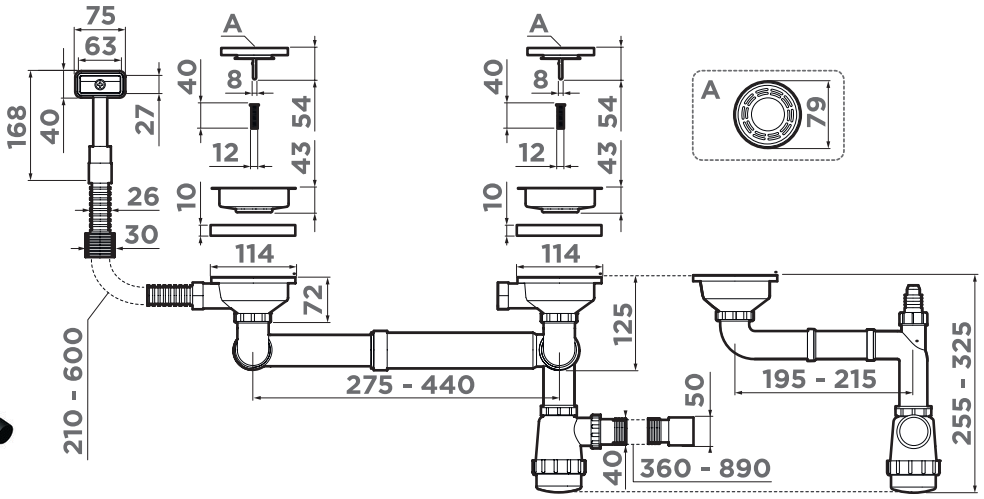

ОСОБЕННОСТИ

Арматура для полуторачашевых моек со скрытым переливом. Идеально подходит для моек OMOIKIRI **KASHIOGAWA 86-2**.

МАТЕРИАЛ

нержавеющая сталь

ВЫПУСК

3,5 дюйма

001. цвет нержавеющей стали — WK-1.5-S-**IN** 4998039

WK-1,5CL-R-A

АРМАТУРА С КЛАПАНОМ-АВТОМАТОМ ДЛЯ ПОЛУ-
ТОРАЧАШЕВЫХ МОЕК С КРУГЛЫМ ПЕРЕЛИВОМ



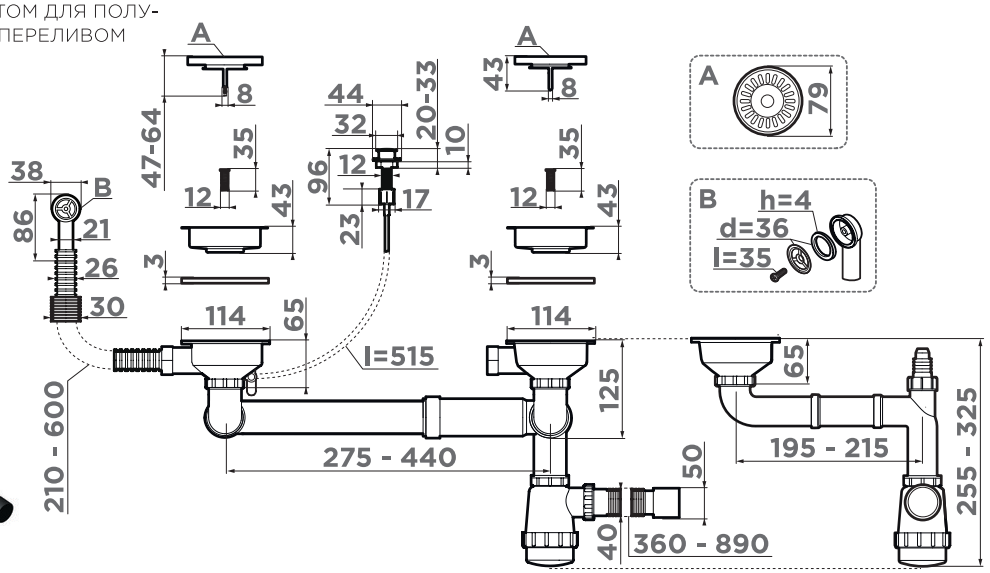

ОСОБЕННОСТИ

Арматура с клапаном-автоматом для полуторачашевых моек с круглым переливом. Идеально подходит для моек OMOIKIRI **BOSEN, TEDORI, SAKAIME, YASUGATA, MARU, DAISEN, YONAKA**.

МАТЕРИАЛ

нержавеющая сталь (окрашивание)

ВЫПУСК

3,5 дюйма

ОТВЕРСТИЕ ДЛЯ РУЧКИ УПРАВЛЕНИЯ ДОННЫМ КЛАПАНОМ

Ø25-35 мм

022. античная латунь — WK-1,5CL-R-**AB022**-A 4957093



WK-2-R-A

АРМАТУРА С КЛАПАНОМ-АВТОМАТОМ ДЛЯ ДВУХЧАШЕВЫХ МОЕК С КРУГЛЫМИ ПЕРЕЛИВАМИ



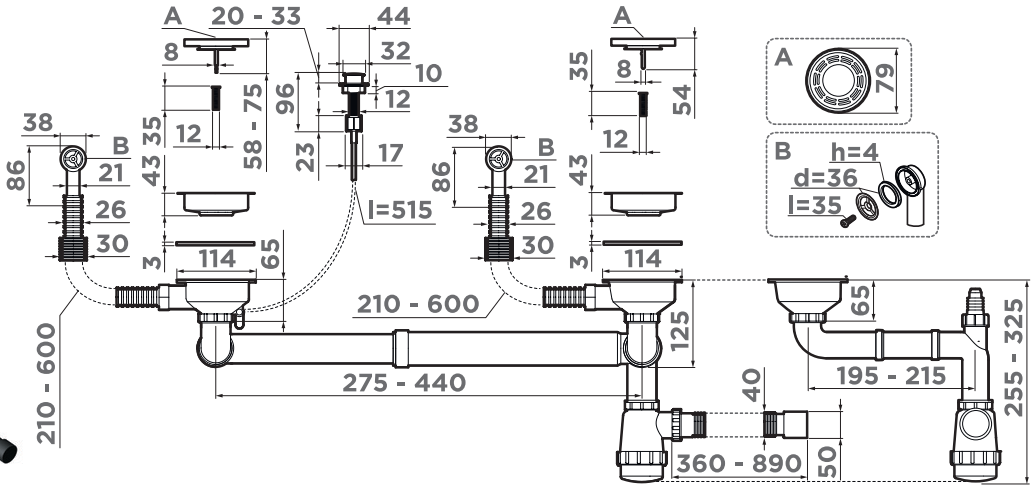

ОСОБЕННОСТИ

Арматура с клапаном-автоматом для двухчашевых моек с круглыми переливами. Идеально подходит для моек OMOIKIRI **BOSEN 59-2, BOSEN 80-2**.

МАТЕРИАЛ

нержавеющая сталь

ВЫПУСК

3,5 дюйма

ОТВЕРСТИЕ ДЛЯ РУЧКИ УПРАВЛЕНИЯ ДОННЫМ КЛАПАНОМ

Ø25-35 мм

001. цвет нержавеющей стали — WK-2-R-**IN**-A **4956506**

WK-2-A

АРМАТУРА С КЛАПАНОМ-АВТОМАТОМ ДЛЯ ДВУХЧАШЕВЫХ МОЕК С ПРЯМОУГОЛЬНЫМИ ПЕРЕЛИВАМИ



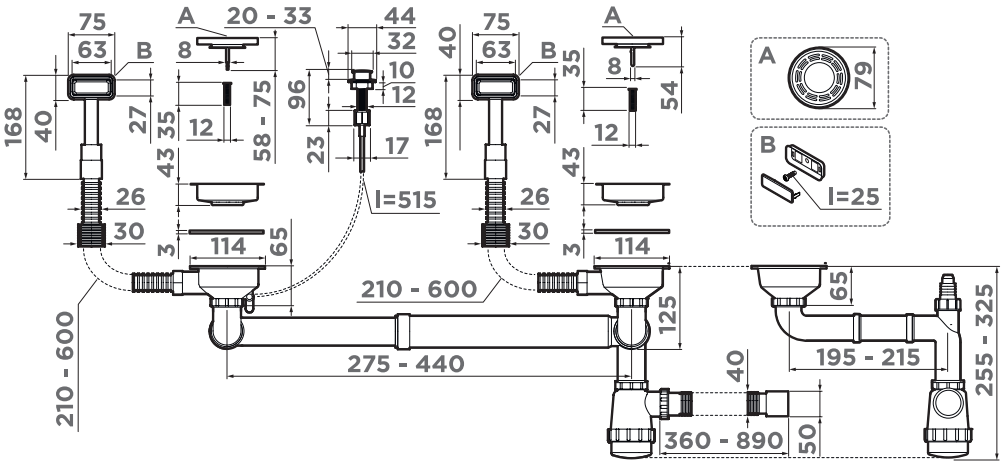

ОСОБЕННОСТИ

Арматура с клапаном-автоматом для двухчашевых моек с прямоугольными переливами. Идеально подходит для моек OMOIKIRI **AKISAME 100-2, AKISAME 78-2, AKISAME 60-2, TAKI 86-2**.

МАТЕРИАЛ

нержавеющая сталь (PVD-покрытие)

ВЫПУСК

3,5 дюйма

ОТВЕРСТИЕ ДЛЯ РУЧКИ УПРАВЛЕНИЯ ДОННЫМ КЛАПАНОМ

Ø25-35 мм

001. цвет нержавеющей стали — WK-2-**IN-A** 4956484

008. вороненая сталь — WK-2-**GM-A** 4956496

004. светлое золото — WK-2-**LG-A** 4956495

WK-2C

АРМАТУРА ДЛЯ ДВУХЧАШЕВЫХ МОЕК С ПРЯМОУГОЛЬНЫМИ ПЕРЕЛИВАМИ И ДЕКОРАТИВНЫМИ ЭЛЕМЕНТАМИ ДЛЯ ВЫПУСКА



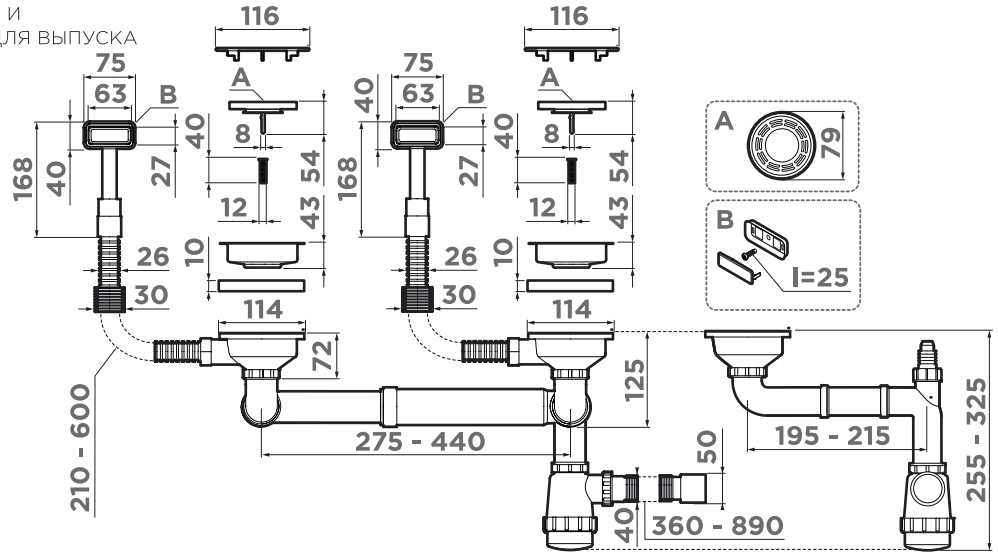

ОСОБЕННОСТИ

Арматура для двухчашевых моек с прямоугольными переливами и декоративными элементами для выпуска. Идеально подходит для моек OMOIKIRI **AKISAME 100-2, AKISAME 78-2, AKISAME 60-2, TAKI 86-2**.

МАТЕРИАЛ

нержавеющая сталь (PVD-покрытие)

ВЫПУСК

3,5 дюйма

001. цвет нержавеющей стали — WK-2C-**IN** 4956476

008. вороненая сталь — WK-2C-**GM** 4956498

004. светлое золото — WK-2C-**LG** 4956497



S-01

КОМПАКТНЫЙ СИФОН С ГИДРОЗАТВОРОМ И ДОПОЛНИТЕЛЬНЫМ ВЫХОДОМ ДЛЯ СТИРАЛЬНОЙ МАШИНЫ ИЛИ ПОСУДОМОЕЧНОЙ МАШИНЫ ПОДХОДИТ ДЛЯ ОДНОЧАШЕВЫХ МОЕК

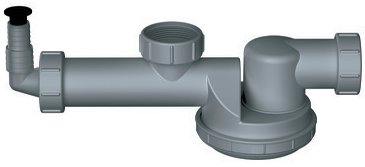

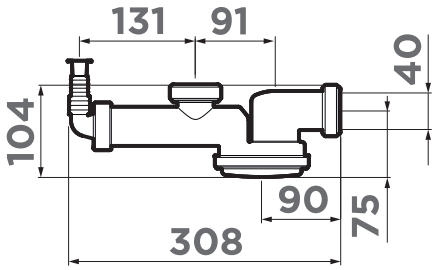

ОСОБЕННОСТИ

Компактный сифон с гидрозатвором и дополнительным выходом для стиральной машины или посудомоечной машины подходит для одночашевых моек.

МАТЕРИАЛ

пластик

серый		S-01 **4996119**



PURE DROP NAGARE

Технологии OMOIKIRI PURE DROP

ОБРАТНООСМОТИЧЕСКАЯ СИСТЕМА

Обратный ОСМОС — это метод фильтрации под давлением с использованием специальной мембраны, пропускающей молекулы воды и полностью задерживающей растворенные вещества. Использование обратного осмоса позволяет очищать воду от всех вредных примесей, бактерий и вирусов, а также умягчать ее. Такой, практически идеальный, способ очистки воды широко используется в современном мире.





МЕМБРАНА В КОРПУСЕ



Водоочититель Pure drop при помощи японской половолоконной мембраны отсекает бактерии на 100%. Это единственная технология, сертифицированная в Японии и США, соответствующая стандарту Японии JIS S

V-COMPLEX

V-Complex — уникальная технология производства фильтрующего элемента. Представляет собой смесь измельченного активированного угля и оригинальной нити Vivalon. Данная технология предотвращает возникновение «канального эффекта» — волокна Vivalon, как корни в почве, надежно фиксируют гранулы угля, не позволяя им перемещаться, создавая «промоины». Каждая капля воды контактирует с сорбентом и проходит тщательную очистку.

EASY LOCK

Позволяет легко заменить модули за одну минуту без использования инструментов.

VIVALON

В структуру нити Vivalon включены активные ионы серебра, которые предотвращают размножение микроорганизмов, а также способствуют их уничтожению.

NANO TUBE

Инновационная японская мембрана удаляет из воды абсолютно все бактерии без химических добавок. Nano Tube представляет собой тубу с пористыми нановолокнами. Поры имеют размер 0,1 мкм. Мембрана задерживает микроорганизмы внутри, пропуская чистую воду.

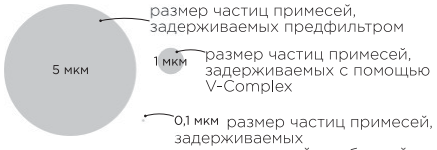



V-Complex с активированным углем и серебром



ФИЛЬТР ПО ТЕХНОЛОГИИ V-COMPLEX



«КАНАЛЬНЫЙ ЭФФЕКТ» В ОБЫЧНОМ ФИЛЬТРЕ

ACTIVE SILVER

Инновационная нить с активными ионами. Задерживает тяжелые и токсичные металлы. Концентрирует в себе опасные для здоровья механические и органические примеси.

FREE SPACE

Компактный корпус фильтров OMOIKIRI Pure drop оставляет большой объем полезного рабочего пространства.

TIME UP

Увеличенный диаметр нановолокон позволяет продлить ресурс модуля до 10 000 литров. Больше чистой воды на 25% по сравнению с аналогичными технологиями других производителей.

PURE DROP 2.1.4S

4998004

Водоочиститель **OMOIKIRI Pure drop 2.1.4S** предназначен для очистки водопроводной воды от бактерий.

Система обратного осмоса **M-Complex 5S** позволяет удалить из воды все механические загрязнения, соли, тяжелые металлы, бактерии, вирусы и органические примеси.
Инновационная японская тонкостенная мембрана улучшенной структуры позволяет повысить ресурс сменных модулей и добиться высокой производительности.
Модуль **M-Complex 4** насыщает воду полезными для здоровья природными солями и минералами.

Водоочиститель обеззараживает воду, удаляя из нее все виды известных бактерий благодаря инновационной японской мембране **NanoTube**. Такая вода абсолютно безопасна для здоровья и не вызывает аллергические реакции.
Уникальная нить **Vivalon**, которая содержится в модулях, задерживает тяжелые и токсичные металлы. Концентрирует в себе опасные для здоровья механические и органические примеси.
Активные ионы серебра предотвращают размножение, а также способствуют уничтожению микроорганизмов.
Водоочиститель прост в эксплуатации. Замена модулей менее чем за минуту без дополнительных инструментов.

Удобно устанавливается под мойку и занимает минимум пространства.



НОВАЯ МОДЕЛЬ

ГАРАНТИЯ
3 года

ОСОБЕННОСТИ

Габаритные размеры, мм: 271x495x190
Объем бака: 5 литров
Максимальная производительность: 100 галлонов (380 литров) в сутки
Максимальное давление воды: 6.5 атм
Тонкость очистки: до 0,0005 мкрн
Срок службы корпуса и подводящих трубок: 5 лет
Срок службы фильтрующих модулей: от 3 месяцев до 2 лет (в зависимости от модуля)

КОМПЛЕКТАЦИЯ

V-Complex 1: сменный модуль фильтрующий (механическая очистка).
M-Complex 5S: сменный мембранный модуль.
M-Complex 4: сменный модуль минерализатор (финишная очистка и насыщение минералами).

Полный набор соединительных элементов — в комплекте.

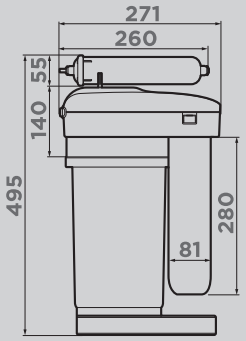

РЕКОМЕНДУЕМЫЕ АКСЕССУАРЫ



MOD 1.0
КОМПЛЕКТ СМЕННЫХ ФИЛЬТРУЮЩИХ МОДУЛЕЙ ДЛЯ **PURE DROP 1.0**

MOD 1.0
4998003

В комплект входят сменные модули V-Complex 1, V-Complex 2, V-Complex 3.



V-COMPLEX 1
СМЕННЫЙ МОДУЛЬ ДЛЯ **PURE DROP 2.1.4S** ДЛЯ **PURE DROP 1.0**

V-COMPLEX 1
4998013

Сменный модуль предварительной механической очистки.



M-COMPLEX 5S
СМЕННЫЙ МОДУЛЬ **ДЛЯ PURE DROP 2.1.4S**

M-COMPLEX 5S
4998016

Сменный мембранный модуль с обратным осмосом.



MOD 2.0
КОМПЛЕКТ СМЕННЫХ ФИЛЬТРУЮЩИХ МОДУЛЕЙ ДЛЯ **PURE DROP LITE**

MOD2.0
4998032

В комплект входят сменные модули V-Complex 4, V-Complex 5, V-Complex 3.



M-COMPLEX 4
СМЕННЫЙ МОДУЛЬ **ДЛЯ PURE DROP 2.1.4S**

M-COMPLEX 4
4998015

Сменный модуль минерализации финишной очистки.



SOFT
СМЕННЫЙ МОДУЛЬ **ДЛЯ PURE DROP 1.0**

SOFT
4998031

Сменный фильтрующий модуль с ионообменной смолой.

PURE DROP 1.0

4998001

Водоочиститель **OMOIKIRI Pure drop 1.0** предназначен для доочистки питьевой водопроводной воды от бактерий.

Многоступенчатая система обеспечивает высокую эффективность очистки от всех видов загрязнений на протяжении всего ресурса сменных модулей.

Водоочиститель обеззараживает воду, удаляя из нее все виды известных бактерий благодаря инновационной японской мембране **NanoTube**. Такая вода абсолютно безопасна для здоровья и не вызывает аллергические реакции. Уникальная нить **Vivalon**, которая содержится в модулях глубокой и окончательной очистки, задерживает тяжелые и токсичные металлы. Концентрирует в себе опасные для здоровья механические и органические примеси.
Активные ионы серебра предотвращают размножение, а также способствуют уничтожению микроорганизмов.
Водоочиститель прост в эксплуатации. Замена модулей производится менее чем за 1 минуту без дополнительных инструментов.

Удобно устанавливается под мойку и занимает минимум пространства.

Смотрите видео подключения фильтра к смесителю 2 в 1

ГАРАНТИЯ 3 года



ОСОБЕННОСТИ

Габаритные размеры, мм: 260x90x340 мм
Максимальное давление воды: 6,5 атм
Ресурс модуля: до 10 000 л
Скорость фильтрации: до 3 л/мин
Тонкость очистки: до 0,1 микрон
Срок службы корпуса и подводящих трубок: 5 лет
Срок службы фильтрующих модулей: 1 год

КОМПЛЕКТАЦИЯ

V-Complex 1: сменный модуль предварительной очистки.
V-Complex 2: сменный модуль (очистка воды от микроорганизмов).
V-Complex 3: сменный модуль (окончательная очистка).

Полный набор соединительных элементов — в комплекте.

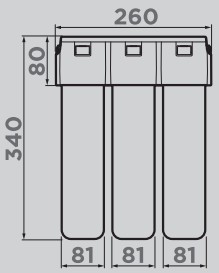

PURE DROP LITE

4998028

Водоочиститель **OMOIKIRI Pure drop Lite** предназначен для доочистки питьевой водопроводной воды от бактерий.

Pure drop Lite создан для небольших семей и тех, кто считает, что домашняя система очистки - непозволительная роскошь.
Модули **Pure drop Lite** легко заменяются и занимают мало места под мойкой.
Они поэтапно очищают воду от механических примесей: ила, ржавчины и песка, затем от органических примесей, тяжелых металлов и активного хлора.
Финальная очистка удаляет частицы размером от 0,8 мкм, это в 150 раз меньше толщины человеческого волоса. В воде не остаётся активного хлора, тяжелых металлов и органических веществ.
Разрабатывая водоочиститель, инженеры стремились к идеальному соотношению цены и качества.
Уникальная нить **Vivalon**, которая содержится в модулях глубокой и окончательной очистки, задерживает тяжелые и токсичные металлы.
Водоочиститель Pure drop Lite очищает воду от: взвешенные примеси (ржавчина, песок, водоросли, другие частицы); тяжелые металлы (ртуть, свинец, кадмий, медь); активный хлор; органические соединения.

ГАРАНТИЯ 3 года



ОСОБЕННОСТИ

Габаритные размеры, мм: 260x90x340 мм
Максимальное давление воды: 6,5 атм
Ресурс модуля: до 6 000 л
Скорость фильтрации: до 2 л/мин
Тонкость очистки: до 0,8 микрон
Срок службы корпуса и подводящих трубок: 5 лет
Срок службы фильтрующих модулей: 1 год

КОМПЛЕКТАЦИЯ

V-Complex 4: сменный модуль предварительной очистки.
V-Complex 5: сменный модуль глубокой очистки.
V-Complex 3: сменный модуль (окончательная очистка).

Полный набор соединительных элементов — в комплекте.

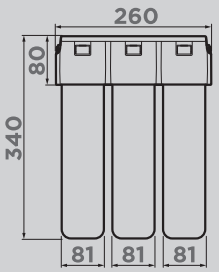

MOD 1.0

4998003



КОМПЛЕКТ СМЕННЫХ ФИЛЬТРУЮЩИХ МОДУЛЕЙ

V-Complex 1 производит предварительную очистку воды от органических примесей, тяжелых металлов и активного хлора (технология **Vivalon**). Отфильтровывает частицы размером до 0,1 микрон. Имеет повышенную грязеемкость и эффективно удаляет коллоидное и растворенное железо.

V-Complex 2 производит очистку воды от микроорганизмов. Инновационная японская мембрана удаляет из воды абсолютно все бактерии без химических добавок. Мембрана **NanoTube** задерживает микроорганизмы внутри, пропуская чистую, безопасную для здоровья воду.

V-Complex 3 способствует окончательному удалению активного хлора, тяжелых металлов и органических веществ.

Все модули содержат серебро в активной ионной форме.

ОСОБЕННОСТИ

Габаритные размеры: 260×90×340 мм
Ресурс комплекта модулей: 10000 л
Рекомендуемая скорость фильтрации: 3,0 л/мин
• **Максимальное рабочее давление воды:** 0,63 МПа (6,5 атм)
Температура воды: +5...+38 °C
Масса: не более 3,0 кг
Срок службы фильтрующих модулей: 1 год

КОМПЛЕКТАЦИЯ

V-Complex 1: сменный модуль предварительной очистки.
V-Complex 2: сменный модуль (очистка воды от микроорганизмов).
V-Complex 3: сменный модуль (окончательная очистка).

ПОДХОДИТ ДЛЯ

Pure drop 1.0

MOD 2.0

4998032



КОМПЛЕКТ СМЕННЫХ ФИЛЬТРУЮЩИХ МОДУЛЕЙ

V-Complex 4. Предварительная очистка. Неразборный сменный модуль с полипропиленовым картриджем внутри. Эффективно используется для воды с высоким содержанием механический примесей, позволяет продлить жизнь основным сорбционным модулям.

V-Complex 5. Глубокая очистка. Изготовлен по технологии карбонблок с волокном с использованием мелкодисперсного активированного кокосового угля. Благодаря плотной структуре эффективно удаляет из воды органические примеси и активный хлор. Отфильтровывает частицы размером до 3 микрон.

Ионообменные нити **Vivalon** с модифицированными селективными хелатными группами глубоко и необратимо очищает воду от тяжёлых металлов. Содержит серебро в активной ионной форме.

V-Complex 3. Окончательная очистка. Сверхплотный карбонблок с волокном, изготовленный из порошкообразного активированного кокосового угля. Удаляет остаточные концентрации органических примесей и тяжёлых металлов. Отфильтровывает частицы размером до 0,8 микрон. Модифицированные нити **Vivalon** распределяет потоки воды в сверхплотной фильтрующей среде для достижения наилучшей очистки. Содержит серебро в активной ионной форме.

ОСОБЕННОСТИ

Габаритные размеры: 260×90×340 мм
Ресурс комплекта модулей: до 6000 л
Рекомендуемая скорость фильтрации: до 2,0 л/мин
Максимальное рабочее давление воды: 0,63 МПа (6,5 атм)
Температура воды: +5...+38 °C
Масса: не более 3,0 кг
Срок службы фильтрующих модулей: 1 год

КОМПЛЕКТАЦИЯ

V-Complex 4: сменный модуль предварительной очистки.
V-Complex 5: сменный модуль глубокой очистки.
V-Complex 3: сменный модуль (окончательная очистка).

ПОДХОДИТ ДЛЯ

Pure drop Lite





V-COMPLEX 1

СМЕННЫЙ МОДУЛЬ
ДЛЯ **PURE DROP 2.1.4S**
ДЛЯ **PURE DROP 1.0**

4998013



M-COMPLEX 5S

СМЕННЫЙ МОДУЛЬ
ДЛЯ PURE DROP 2.1.4S

4998016

НОВАЯ МОДЕЛЬ



M-COMPLEX 4

СМЕННЫЙ МОДУЛЬ
ДЛЯ PURE DROP 2.1.4S

4998015

Сменный модуль производит предварительную очистку воды от органических примесей, тяжелых металлов и активного хлора (технология **Vivalon**). Отфильтровывает частицы размером до 5 микрон. Имеет повышенную грязеемкость и эффективно удаляет коллоидное и растворенное железо. Содержит серебро в активной ионной форме.

ОСОБЕННОСТИ

Размер отфильтровываемых частиц: 5 мкм
Максимальное рабочее давление воды: 0,63 МПа (6,5 атм)
Температура воды: +5...+38 °С
Масса: не более 0,7 кг
Габаритные размеры модуля: диаметр — 81 мм, высота — 310 мм
Срок службы фильтрующих модулей: в составе OMOIKIRI Pure drop 1.0 — 1 год, в составе OMOIKIRI Pure drop 2.1.4S — 3-4 мес

ПОДХОДИТ ДЛЯ

OMOIKIRI Pure drop 1.0, OMOIKIRI Pure drop 2.1.4S

Сменный модуль с обратноосмотической мембраной защищает воду от органических и неорганических соединений, солей, а также умягчает воду. Мембрана представляет собой защитный экран: вода под давлением проходит сквозь него и освобождается от всех вредных примесей, бактерий и вирусов, солей жесткости, а также нитритов и нитратов. Это является залогом того, что никакие вредные примеси не пройдут через мембрану даже в микроскопических количествах.

ОСОБЕННОСТИ

Максимальная производительность (при температуре воды +25 °С и давлении 4 атм): M-Complex 5 — 15,2 л/час
Максимальное рабочее давление воды: 0,61 МПа (6 атм)
Температура воды: +5...+38 °С
Габаритные размеры модуля: диаметр — 81 мм, высота — 310 мм
Срок службы фильтрующих модулей: 1,5-2 года

ПОДХОДИТ ДЛЯ

OMOIKIRI Pure drop 2.1.4S

Сменный модуль устраняет из воды посторонний запах и привкус, а также минерализует воду. В минерализаторе используется активированный доломит — это природный минерал, который отдает в чистую воду соли кальция, калия и магния.

ОСОБЕННОСТИ

Ресурс: 5500 л
Максимальная рабочая температура: +38 °С
Максимальное рабочее давление: 0,63 МПа (6,5 атм)
Максимальная производительность: 1,8 л/мин
Температура воды: +5...+38 °С
Габаритные размеры модуля: диаметр — 81 мм, высота — 310 мм
Срок службы фильтрующих модулей: 1 год

ПОДХОДИТ ДЛЯ

OMOIKIRI Pure drop 2.1.4S

Технологии OMOIKIRI NAGARE

ИЗМЕЛЬЧИТЕЛЬ ПИЩЕВЫХ ОТХОДОВ / ДИСПОУЗЕР – электроприбор, предназначенный для измельчения и утилизации пищевых отходов в канализацию. Измельчитель устанавливается под кухонной мойкой на место сифона и работает от электросети.
Сначала пищевые отходы перемалываются дробильными кулачками, закрепленными на внутренних стенках камеры. Из камеры измельчителя отходы по сливной трубе попадают напрямую в канализацию.



Смотрите видео КРАШ-ТЕСТ

Смотрите видео про уход за измельчителем

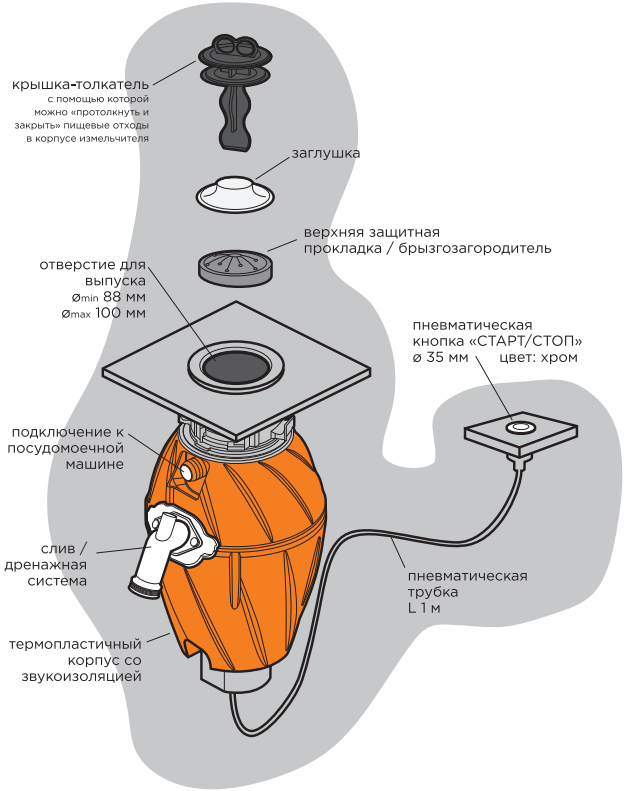

B-PROTECT

Эксклюзивная технология EASY MOUNTING позволяет без использования какого-либо инструмента произвести быструю установку измельчителя.

PROTECT

Технология B-PROTECT препятствует распространению болезнетворных бактерий и микробов, и, как следствие — неприятных запахов в измельчителях.

RAPID

Предотвращение возникновения засоров благодаря мгновенному запуску мотора и поддержанию максимального числа оборотов на протяжении всей работы.

SAFE

Автоматическая защита от перегрузок позволяет гарантировать безопасность эксплуатации.

NAGARE 500

4995060



Смотрите видео о NAGARE 500

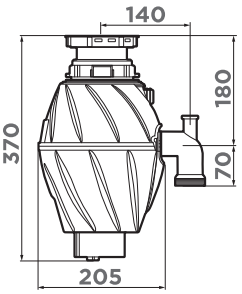

Измельчитель пищевых отходов OMOIKIRI **NAGARE 500** предназначен для быстрой утилизации пищевых отходов. Подходит для семьи из **4-6 человек**. Благодаря легкому весу диспоузер можно установить на мойке любого типа. OMOIKIRI **NAGARE 500** перемалывает отходы в мельчайшие частицы за несколько секунд без использования острых ножей и лезвий. Экономичный двигатель и малошумная работа делают OMOIKIRI **NAGARE 500** прекрасным вариантом для городской квартиры.
Измельчители OMOIKIRI подходят для всех типов моек из нержавеющей стали и искусственного гранита.

ОСОБЕННОСТИ

Скорость вращения диска: 2800 об./мин.
Напряжение: 220-240 V
Способ переработки отходов: проточный
Тип мотора: магнитный мотор
Потребляемая мощность (макс.): 375 Вт/час
Дробильное кольцо: нержавеющая сталь
Дробильные кулачки: литая нержавеющая сталь
Камера дробления: пластик
Защита от перегрузок: автоматическая
Звукоизоляция: полная
Крышка-толкатель/ сливная: пластик
Пневматическая трубка: 1 м

КОМПЛЕКТАЦИЯ

Кнопка пневматического запуска, пневматическая трубка, брызгозагородитель, крышка-толкатель, сливное колено, инструкция.

ГАРАНТИЯ

5 лет

МОЩНОСТЬ

1/2 л.с.

ВЕС

4,5 кг

NAGARE SLIM 500

НОВАЯ МОДЕЛЬ

4995061



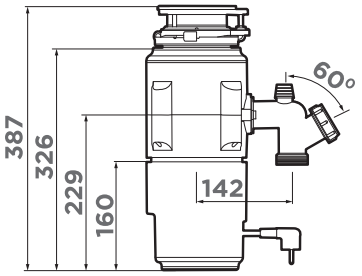

Измельчитель пищевых отходов **NAGARE SLIM 500** подходит для небольших семей численностью до четырех человек. Главным преимуществом коллекции Nagare Slim является компактность корпуса, в связи с чем полезное пространство под мойкой увеличится. Легкий и тонкий **NAGARE SLIM 500** может быстро и безопасно измельчать и вместе с водой смывать в канализационную систему кухонные отходы. Потребляемая мощность измельчителя – 370 Вт/час – в 7 раз меньше, чем у обычного фена для волос. Автоматическая защита от перегрузок позволяет гарантировать безопасность эксплуатации. Подходит для всех типов моек.

ОСОБЕННОСТИ

Скорость вращения диска: 3000 (±200) об./мин.
Напряжение: 220V
Способ переработки отходов: проточный
Тип мотора: магнитный мотор
Потребляемая мощность (макс.): 370 Вт/час
Дробильное кольцо: нержавеющая сталь
Дробильные кулачки: литая нержавеющая сталь
Камера дробления: пластик
Защита от перегрузок: автоматическая
Звукоизоляция: полная
Крышка-толкатель/ сливная: пластик
Пневматическая трубка: 1,5 м

КОМПЛЕКТАЦИЯ

Кнопка пневматического запуска, пневматическая трубка, брызгозагородитель, крышка-толкатель, сливное колено, инструкция.

ГАРАНТИЯ

5 лет

МОЩНОСТЬ

1/2 л.с.

ВЕС

5,6 кг

РЕКОМЕНДУЕМЫЕ АКСЕССУАРЫ



SW-01 ПНЕВМАТИЧЕСКАЯ КНОПКА ДЛЯ ИЗМЕЛЬЧИТЕЛЯ

- SW-01-**BN** 4996039
- SW-01-**GM** 4996041
- SW-01-**G** 4996043
- SW-01-**LG** 4996042
- SW-01-**AB022** 4996040

272 стр.



NA-02 СМЕННАЯ ГОРЛОВИНА ДЛЯ ИЗМЕЛЬЧИТЕЛЯ NAGARE SLIM

- NA-02-**LG** 4956686
- NA-02-**G** 4956716
- NA-02-**GM** 4956687
- NA-02-**AB022** 4956688

273 стр.

NAGARE 750

4995059

Измельчитель пищевых отходов OMOIKIRI **NAGARE 750** предназначен для быстрой утилизации пищевых отходов в любом количестве. Подходит для городских квартир и загородных домов. Благодаря легкому весу диспоузер можно установить на мойке любого типа. OMOIKIRI **NAGARE 750** перемалывает отходы в мельчайшие частицы за несколько секунд без использования острых ножей и лезвий.
Измельчители OMOIKIRI подходят для всех типов моек из нержавеющей стали и искусственного гранита.



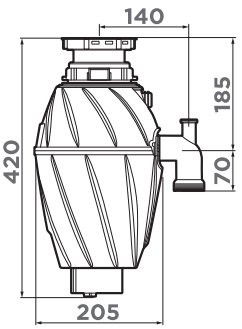

ОСОБЕННОСТИ

Скорость вращения диска: 2800 об./мин.
Напряжение: 220-240 V
Способ переработки отходов: проточный
Тип мотора: магнитный мотор
Потребляемая мощность (макс.): 550 Вт/час
Дробильное кольцо: нержавеющая сталь
Дробильные кулачки: литая нержавеющая сталь
Камера дробления: пластик
Защита от перегрузок: автоматическая
Звукоизоляция: полная
Крышка-толкатель/ сливная: пластик
Пневматическая трубка: 1 м

КОМПЛЕКТАЦИЯ

Кнопка пневматического запуска, пневматическая трубка, брызгозагородитель, крышка-толкатель, сливное колено, инструкция.

ГАРАНТИЯ

5 лет

МОЩНОСТЬ

3/4 л.с.

ВЕС

4,7 кг

NAGARE SLIM 900

НОВАЯ МОДЕЛЬ

4995062

Измельчитель пищевых отходов **NAGARE SLIM 900** подходит для больших семей, а также для тех, кто любит много готовить. Главным преимуществом коллекции Nagare Slim является компактность корпуса, в связи с чем полезное пространство под мойкой увеличится. Легкий и тонкий **NAGARE SLIM 900** может быстро и безопасно измельчать и вместе с водой смывать в канализационную систему кухонные отходы. Тип мотора: магнитный. Состоит из постоянных магнитов. Расход электричества и воды меньше, чем у индукционных аналогов, при этом скорость работы больше. Автоматическая защита от перегрузок позволяет гарантировать безопасность эксплуатации. Подходит для всех типов моек.



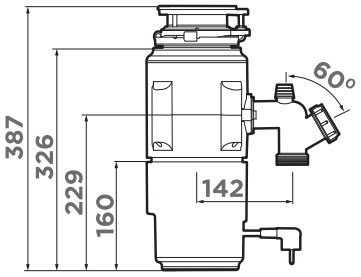

ОСОБЕННОСТИ

Скорость вращения диска: 3000 (±200) об./мин.
Напряжение: 220V
Способ переработки отходов: проточный
Тип мотора: магнитный мотор
Потребляемая мощность (макс.): 550 Вт/час
Дробильное кольцо: нержавеющая сталь
Дробильные кулачки: литая нержавеющая сталь
Камера дробления: пластик
Защита от перегрузок: автоматическая
Звукоизоляция: полная
Крышка-толкатель/ сливная: пластик
Пневматическая трубка: 1,5 м

КОМПЛЕКТАЦИЯ

Кнопка пневматического запуска, пневматическая трубка, брызгозагородитель, крышка-толкатель, сливное колено, инструкция.

ГАРАНТИЯ

5 лет

МОЩНОСТЬ

3/4 л.с.

ВЕС

5,63 кг

РЕКОМЕНДУЕМЫЕ АКСЕССУАРЫ



SW-01 ПНЕВМАТИЧЕСКАЯ КНОПКА ДЛЯ ИЗМЕЛЬЧИТЕЛЯ

SW-01-**BN** 4996039
SW-01-**GM** 4996041
SW-01-**G** 4996043
SW-01-**LG** 4996042
SW-01-**AB022** 4996040

272 стр.



NA-02 СМЕННАЯ ГОРЛОВИНА ДЛЯ ИЗМЕЛЬЧИТЕЛЯ NAGARE SLIM

NA-02-**LG** 4956686
NA-02-**G** 4956716
NA-02-**GM** 4956687
NA-02-**AB022** 4956688

273 стр.

NAGARE 1000

4995058

OMOIKIRI **NAGARE 1000** предназначен для применения и решения проблем по утилизации пищевых отходов в полупромышленных масштабах: кафе, ресторанах, офисах, школьных и дошкольных столовых и клиниках. OMOIKIRI **NAGARE 1000** – это идеальный выбор для малого и среднего бизнеса общественного питания. Благодаря легкому весу диспоузер можно установить на мойке любого типа. Измельчитель перемалывает отходы в мельчайшие частицы за несколько секунд без использования острых ножей и лезвий.
Измельчители OMOIKIRI подходят для всех типов моек из нержавеющей стали и искусственного гранита.



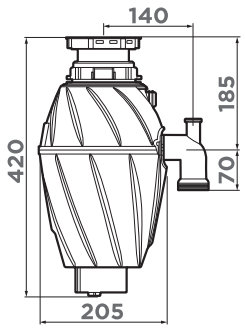

ОСОБЕННОСТИ

Скорость вращения диска: 2800 об./мин.
Напряжение: 220-240 V
Способ переработки отходов: проточный
Тип мотора: магнитный мотор
Потребляемая мощность (макс.): 750 Вт/час
Дробильное кольцо: нержавеющая сталь
Дробильные кулачки: литая нержавеющая сталь
Камера дробления: пластик
Защита от перегрузок: автоматическая
Звукоизоляция: полная
Крышка-толкатель/ сливная: пластик
Пневматическая трубка: 1 м

КОМПЛЕКТАЦИЯ

Кнопка пневматического запуска, пневматическая трубка, брызгозагородитель, крышка-толкатель, сливное колено, инструкция.

ГАРАНТИЯ

5 лет

МОЩНОСТЬ

1 л.с.

ВЕС

4,8 кг

NAGARE SLIM 1250

НОВАЯ МОДЕЛЬ

4995061

Измельчитель пищевых отходов **NAGARE SLIM 1250** может справиться практически со всеми видами пищевых отходов с максимальной скоростью: яичная скорлупа, остатки пищи, очистки от фруктов и овощей и куриные кости. Главным преимуществом коллекции Nagare Slim является компактность корпуса, в связи с чем полезное пространство под мойкой увеличится. Легкий и тонкий **NAGARE SLIM 1250** может быстро и безопасно измельчать и вместе с водой смывать в канализационную систему кухонные отходы. Тип мотора: магнитный. Состоит из постоянных магнитов. Расход электричества и воды меньше, чем у индукционных аналогов, при этом скорость работы больше. Автоматическая защита от перегрузок позволяет гарантировать безопасность эксплуатации. Подходит для всех типов моек.



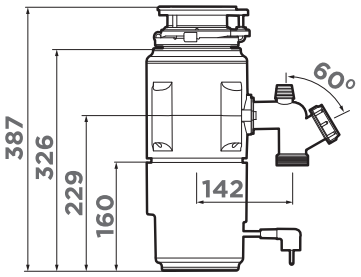

ОСОБЕННОСТИ

Скорость вращения диска: 3000 (±200) об./мин.
Напряжение: 220V
Способ переработки отходов: проточный
Тип мотора: магнитный мотор
Потребляемая мощность (макс.): 750 Вт/час
Дробильное кольцо: нержавеющая сталь
Дробильные кулачки: литая нержавеющая сталь
Камера дробления: пластик
Защита от перегрузок: автоматическая
Звукоизоляция: полная
Крышка-толкатель/ сливная: пластик
Пневматическая трубка: 1,5 м

КОМПЛЕКТАЦИЯ

Кнопка пневматического запуска, пневматическая трубка, брызгозагородитель, крышка-толкатель, сливное колено, инструкция.

ГАРАНТИЯ

5 лет

МОЩНОСТЬ

1 л.с.

ВЕС

5,66 кг

РЕКОМЕНДУЕМЫЕ АКСЕССУАРЫ



NA-01 ОТВОДНАЯ АРМАТУРА ДЛЯ ИЗМЕЛЬЧИТЕЛЯ
NA-01
4956655
273 стр.



SW-01

ПНЕВМАТИЧЕСКАЯ КНОПКА
ДЛЯ ИЗМЕЛЬЧИТЕЛЯ



001. цвет нержавеющей стали	SW-01-**BN** 4996039
004. светлое золото	SW-01-**LG** 4996042
008. вороненая сталь	SW-01-**GM** 4996041
022. античная латунь	SW-01-**AB022** 4996040
005. золото	SW-01-**G** 4996043

ОСОБЕННОСТИ

Пневматическая кнопка для измельчителя легко монтируется на поверхность с максимальной толщиной 35 мм. Для соблюдения цветовой концепции Вашей кухни пневматическую кнопку можно подобрать в цвет мойки или смесителя. Оттенок и дизайн кнопки идеально сочетается с кухонными мойками и смесителями OMOIKIRI.

Материал: нержавеющая сталь (PVD-покрытие), пластик
Максимальная толщина столешницы: 35 мм
Отверстие для установки: Ø35 мм
Длина шланга: 103 см

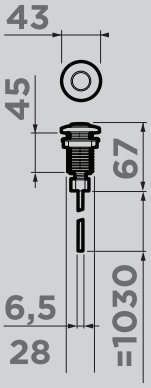

NA-02

НОВАЯ МОДЕЛЬ

СМЕННАЯ ГОРЛОВИНА ДЛЯ ИЗМЕЛЬЧИТЕЛЯ NAGARE SLIM



004. светлое золото — NA-02-**LG** **4956686**

008. вороненая сталь — NA-02-**GM** **4956687**

022. античная латунь — NA-02-**AB022** **4956688**

005. золото — NA-02-**G** **4956716**

ОСОБЕННОСТИ

Сменная горловина для измельчителя NA-02 представлена в четырех цветах: LG, GM, G и AB. Замена горловины позволит соблюсти единство цвета на Вашей кухне. Подходит ко всем измельчителям коллекции Nagare Slim.

Материал: нержавеющая сталь (PVD-покрытие)

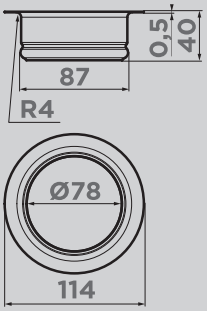

NA-03

НОВАЯ МОДЕЛЬ

СМЕННАЯ УДЛИНЕННАЯ ГОРЛОВИНА ДЛЯ ИЗМЕЛЬЧИТЕЛЯ NAGARE SLIM

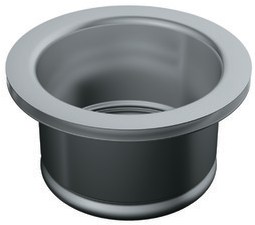

001. нержавеющая сталь — NA-03-**IN** **4956715**

ОСОБЕННОСТИ

Сменная удлиненная горловина необходима при установке измельчителя в мойку с нестандартной толщиной от 15 до 28 мм. Подходит ко всем моделям измельчителей NAGARE SLIM.

Материал: нержавеющая сталь

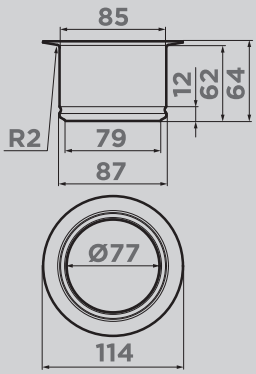

NA-01

НОВАЯ МОДЕЛЬ

ОТВОДНАЯ АРМАТУРА ДЛЯ ИЗМЕЛЬЧИТЕЛЯ

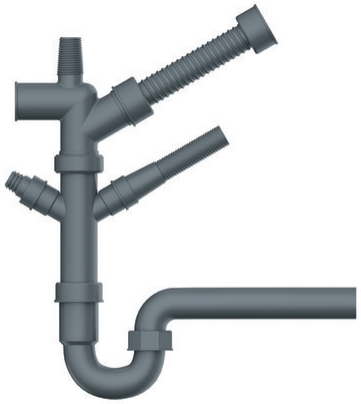

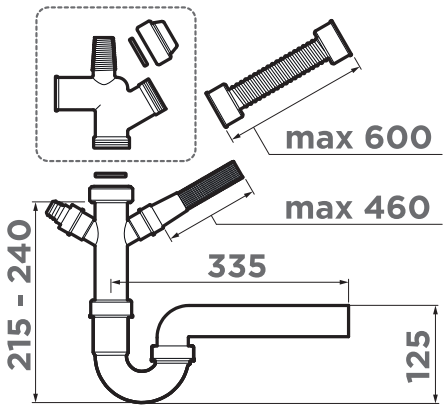

ОСОБЕННОСТИ

Универсальная отводная арматура для измельчителя пищевых отходов NAGARE с гидрозатвором, подходит для одночашевых и двухчашевых моек. Имеет дополнительный выход для стиральной или посудомоечной машины.

МАТЕРИАЛ

пластик

серый — NA-01 **4956655**



ミカゾ MIKADZO

ДЕЙСТВИЕ ИМПЕРАТОРА

WWW.MIKADZO.RU



Что такое нож MIKADZO? Возможно, для профессионалов — это качественный режущий инструмент, подходящий для работы с кухнями различных стран мира. Для интересующихся качественными и практичными кухонными аксессуарами — это синтез японского качества и европейского перфекционизма, приковывающий внимание с первого взгляда. Для тех, кто привык к лаконичности — это просто японский нож. Важно то, что в коллекциях MIKADZO, представленных в данном каталоге, мы постарались объединить более чем 700-летний опыт и традиции японских мастеров с современными европейскими тенденциями и предпочтениями.

Макото Ито
президент MIKADZO



Что означает MIKADZO? В названии торговой марки зашифрован древний титул японского императора. Поэтому руководство компании решило соблюсти главный принцип — принцип преемственности традиций и качества в ножевом деле. И в названии торговой марки поставок на экспорт было оставлено старинное название компании — MIKADZO™ .

Только совершенные изделия могут быть удобными, простыми и комфортными в использовании. Это касается и ножей, представляющих собой лицо кухни. Для того, чтобы работа с ними была максимально удобной, ножи должны быть острыми, легко затачиваемыми и способными нарезать любые продукты. Так, в торговой марке MIKADZO традиции рождают качество, а качество приводит к высочайшему совершенству вместе с простотой исполнения.



ЛЕГЕНДА

В 1959 году двое японских инженеров Ватанабэ Уэсуги и Масахиро Ишикава покупают основные активы фабрики Minasaki Sakahogi Koba в «ножевой» столице Японии – городе Секи. Главными причинами, толкнувшими этих людей на дальнейшую покупку Teizo Mikado Industries, были репутация и технология производства: многие специалисты, работавшие на фабрике с начала ее существования, были настоящими мастерами своего дела. В 1962 году был создано проектное бюро. Взяв на себя львиную долю долгов и проблем, новое руководство сосредоточило свои усилия на создании новых уникальных линеек кухонных ножей. В 1968 году начинается строительство нового завода по производству ножей в пригороде города Осака, а с 1975 – экспорт продукции на рынки тихоокеанских стран. Наращивание темпов производства и новые требования к технологии изготовления кухонных ножей – все это привело к созданию ТМ MIKADZO в 1984 году. В 1990 году MIKADZO становится одним из лидеров производства кухонных ножей как в Японии, так и в США.

В 1997 году компания освоила производство керамических ножей. В 2004 году руководство MIKADZO принимает решение начать поставки продукции в страны Центральной Азии. В 2011 году началось сотрудничество между MIKADZO и российской компанией ARTEKEY. С 2012 года ARTEKEY является эксклюзивным дистрибьютором MIKADZO в России, а с 2015 года – в республиках Беларусь и Казахстан.





ПРОИЗВОДСТВО

Основное производство и проектные мощности MIKADZO сосредоточены на двух заводах. Большая часть производства находится в восточном пригороде города Осака, втором по величине городе Японии. Мелкосерийное производство, обучающий центр и лаборатория располагаются в городе Секи, историческом центре «ножевой» культуры Японии. Штат сотрудников основных заводов компании составляет более двухсот человек.

Не важно, что ты производишь — следи за качеством, и тогда у тебя есть шанс на успех.

Масахиро Ишикава
основатель MIKADZO





Японские технологии

Опыт в разработке и производстве продукции премиум-класса на основе эксклюзивных изделий, обеспечивающий качество «Made in Japan». Для соответствия повышенным требованиям безопасности и комфорта все ножи MIKADZO проходят предварительное компьютерное моделирование в лаборатории MIKADZO в Секи и более 15 тестов после изготовления опытных образцов.

Настоящая японская сталь

В производстве ножей используется молибден-ванадиевая сталь AUS-8, AUS-10 (поставщик Aichi Steel Works) и ZrO2 (диоксид циркония), известный как «керамическая сталь», а также различные виды сталей ведущих японских производителей.



УГОЛ ЗАТОЧКИ:
Угол заточки для ножей MIKADZO в соответствии с японскими традициями для клинка из стали составляет 15 градусов, для клинков из керамики — 20 градусов.

ДВУСТОРОННЯЯ СИММЕТРИЧНАЯ ЗАТОЧКА:
Данный способ заключается в симметричной заточке режущей кромки лезвия ножа с обеих её сторон. Основные особенности такой заточки — ровное движение ножа во время реза, улучшенный контроль движения инструмента внутри разрезаемого материала. Такие ножи являются самыми неприхотливыми как в процессе обслуживания, так и в работе. Для заточки двусторонним симметричным способом не требуется сложных приспособлений и особых знаний, ножами с такой заточкой одинаково легко управлять и правшам, и левшам.

Ваши ножи MIKADZO будут сохранять свои прекрасные режущие свойства долгое время. Но даже лучшие ножи в процессе эксплуатации теряют первоначальную остроту, несмотря на максимально возможный уход. В случае, когда они перестанут резать так, как бы Вам хотелось, следует восстановить остроту их лезвий путем заточивания. MIKADZO рекомендует проводить заточку ножей на точильных водных камнях большой зернистости, либо электроточилках с алмазным напылением, а правку — на мусате или на точильном камне небольшой зернистости.





Ручное декорирование

Одна из сторон лезвия ножей MIKADZO IMARI украшена уникальным запатентованным рисунком. Метод нанесения — деколирование, которое осуществляется на заводе вручную.

Экологически безопасные материалы

При изготовлении ножей MIKADZO используются экологически чистые материалы, безопасные при приготовлении пищи. Ножи MIKADZO прошли более 20 тестов по системе японского экоконтроля как материалов, так и конечных изделий, по обеспечению нетоксичности, гигиеничности и максимальной экологической безопасности.



Специальная конструкция лезвия

Лезвие спроектировано и изготовлено с учетом особенностей японской и европейской культуры резки, что позволяет добиться особого удобства при использовании ножа.

общая сравнительная таблица наборов ножей

	DAMASCUS SUMINAGASHI	YAMATA	YAMATA-KOTAI	IMARI WHITE	IMARI BLACK
КОЛИЧЕСТВО ПРЕДМЕТОВ	**4** овощной, универсальный, сантоку, «Шеф»	**3** овощной, универсальный, «Шеф»	**3** овощной, универсальный, «Шеф»	**3** овощной, универсальный, «Шеф»	**3** овощной, универсальный, «Шеф»
ТВЕРДОСТЬ	62 HRC (ШКАЛА РОКВЕЛЛА)	59 HRC (ШКАЛА РОКВЕЛЛА)	60 HRC (ШКАЛА РОКВЕЛЛА)	87 HRC (ШКАЛА РОКВЕЛЛА)	87 HRC (ШКАЛА РОКВЕЛЛА)
ДЛИНА КЛИНКА	90 мм, 122 мм, 170 мм, 201 мм	89 мм, 127 мм, 203 мм	89 мм, 127 мм, 203 мм	75 мм, 125 мм, 175 мм	75 мм, 125 мм, 175 мм
МАТЕРИАЛ КЛИНКА	дамасская сталь, 67 слоев	сталь AUS-8, молибден-ванадиевая сталь	сталь AUS-10, молибден-ванадиевая сталь	циркониевая белая керамика с деколью	циркониевая черная керамика с деколью
МАТЕРИАЛ РУЧКИ	пакка черно-коричневая	G10 стеклотекстолит	G10 стеклотекстолит	ABS-пластик прорезиненный	ABS-пластик прорезиненный

DAMASCUS SUMINAGASHI COLLECTION



Лезвия каждого ножа состоят из дамасской стали, 67 слоев
Твердость: 62 HRC

черно-коричневая пакка

Ножи DAMASCUS SUMINAGASHI обладают великолепными режущими свойствами, высокой упругостью и одновременно «вязкостью» клинка при высокой его твердости. Все эти качества дамасской стали значительно снижают хрупкость ножей при механических воздействиях

QUALITY GUARANTEE DAMASCUS STEEL

Серия ножей из премиальной дамасской стали разработана с пониманием того, каким должен быть настоящий нож. DAMASCUS – воплощение красоты и качества, которое останется навсегда на вашей кухне.

Ножи коллекции DAMASCUS SUMINAGASHI — это высококачественные ножи MIKADZO, сделанные по дамасской технологии. «Вязкость» этой стали достаточна для того, чтобы сохранять режущую кромку даже при закалке до твердости 62 HRC (единица по шкале Роквелла).
Дамасская сталь — материал, который в нашем представлении прочно ассоциируется с лучшими мечами и кинжалами из живописных историй прошлого. Впрочем, чтобы убедиться в уникальных достоинствах такого металла, вовсе не обязательно рисковать и совершать подвиги (конечно, если не учитывать кулинарные подвиги на собственной кухне).
Уникальная твердость дамасской стали, полная коррозионная устойчивость и безупречная острота лезвий — те преимущества, которые особенно ценятся в ножах коллекций DAMASCUS SUMINAGASHI, пришедших из легенд прямо на кухонные столы современных хозяек.
Лезвие спроектировано и изготовлено с учетом особенностей японской и европейской культуры резки, что позволяет добиться особого удобства при использовании ножа.
Наряду с высокими техническими показателями эффективности, все ножи MIKADZO имеют уникальный дизайн лезвий и рукояток.
Для отделки рукояток ножей DAMASCUS SUMINAGASHI применяется пакка — ламинат, состоящий из ценной древесины, пропитанной смолой, которая стабилизирует основу материала ручки.

В КОМПЛЕКТ НОЖА ВХОДЯТ:



Индивидуальная подарочная упаковка входит в комплект каждого ножа



Инструкция и гарантийный талон входит в комплект каждого ножа

DAMASCUS SUMINAGASHI

ГАРАНТИЯ: 3 ГОДА



4996234
Нож «Шеф»
201 мм



4996235
Нож сантоку
170 мм



4996236
Нож универсальный
122 мм



4996237
Нож овощной
90 мм



4996233
Набор ножей DAMASCUS SUMINAGASHI + универсальная подставка

РЕКОМЕНДУЕМЫЙ АКСЕССУАР

УНИВЕРСАЛЬНАЯ ДЕРЕВЯННАЯ ПОДСТАВКА ДЛЯ ХРАНЕНИЯ НОЖЕЙ

UN-PL5



Универсальная деревянная подставка с пластиковым волокнистым держателем для хранения ножей любой формы и размера. Бережно сохранит кромку ножа. Съемный пластиковый волокнистый держатель легко моется.

- **Цвет пластикового волокнистого держателя:** черный
- **Материал корпуса подставки:** дерево акация
- **Длина х ширина х высота, см:** 10,5x15,5x24.
- **Назначение:** для хранения ножей любой формы и размера

YAMATA COLLECTION

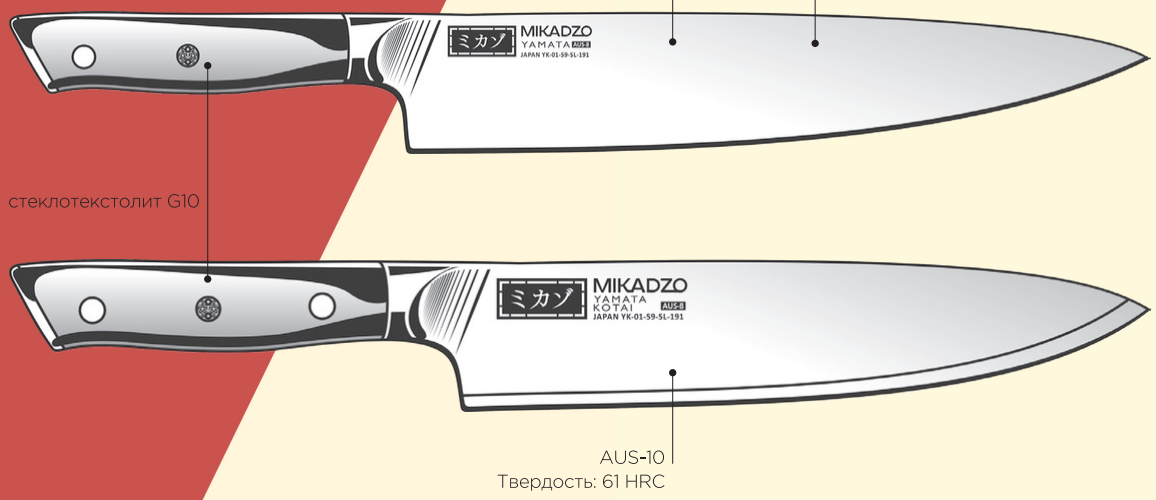

В ножах коллекции MIKADZO YAMATA клинок изготовлен из молибден-ванадиевой стали AUS-8, в коллекции MIKADZO YAMATA-KOTAI клинок изготовлен из трех слоев различных сталей: центральный слой из молибден-ванадиевой стали AUS-10, а обкладки — из нержавеющей стали SUS410.

Молибден используется как легирующая добавка, повышающая жаропрочность и коррозионную стойкость стали. Он также усиливает действие хрома в сплаве и улучшает прокаливаемость. Стали, в составе которых есть этот элемент, зарекомендовали себя с наилучшей стороны.

Ванадий — элемент, способный улучшать свойства многих сплавов. Значительно повышает прочность и износостойкость стали.

Рукоятки ножей MIKADZO из стеклотекстолита G10 изготавливаются вручную, это придает изделиям индивидуальность и неповторимость.

Ножи YAMATA и YAMATA-KOTAI идеально сбалансированы, что позволяет работать быстро и с минимальной нагрузкой на руку.

Сталь AUS-8 в рейтинге сталей, пригодных для изготовления клинков ножей, занимает достойное место, так как свойства AUS-8 оптимально уравновешены: прекрасные показатели держания остроты, стойкости к коррозии и механической выносливости.

Сталь AUS-10 является отличным материалом для производства клинков, она отличается высокой износостойкостью, прочностью и твердостью. Обкладки из нержавеющей стали SUS410 по бокам центрального стержня отлично защищают основной слой от механических повреждений и придают дополнительную защиту от коррозии металла.

В КОМПЛЕКТ НОЖА ВХОДЯТ:



Индивидуальная подарочная упаковка входит в комплект каждого ножа



Инструкция и гарантийный талон входит в комплект каждого ножа

YAMATA

ГАРАНТИЯ: 3 ГОДА



YK-01-59-CH-203
Нож «Шеф»
203 мм



YK-01-59-UT-127
Нож универсальный
127 мм



YK-01-59-PA-89
Нож овощной
89 мм



4992033
Набор ножей YAMATA + универсальная подставка

YAMATA-KOTAI

ГАРАНТИЯ: 3 ГОДА



4992005
Нож «Шеф»
203 мм



4992002
Нож универсальный
127 мм



4992001
Нож овощной
89 мм



4992034
Набор ножей YAMATA KOTAI + универсальная подставка

РЕКОМЕНДУЕМЫЙ АКСЕССУАР

УНИВЕРСАЛЬНАЯ ДЕРЕВЯННАЯ ПОДСТАВКА ДЛЯ ХРАНЕНИЯ НОЖЕЙ

UN-PL5



Универсальная деревянная подставка с пластиковым волокнистым держателем для хранения ножей любой формы и размера. Бережно сохранит кромку ножа. Съемный пластиковый волокнистый держатель легко моется.

- **Цвет пластикового волокнистого держателя:** черный
- **Материал корпуса подставки:** дерево акация
- **Длина х ширина х высота, см:** 10,5x15,5x24.
- **Назначение:** для хранения ножей любой формы и размера

IMARI COLLECTION

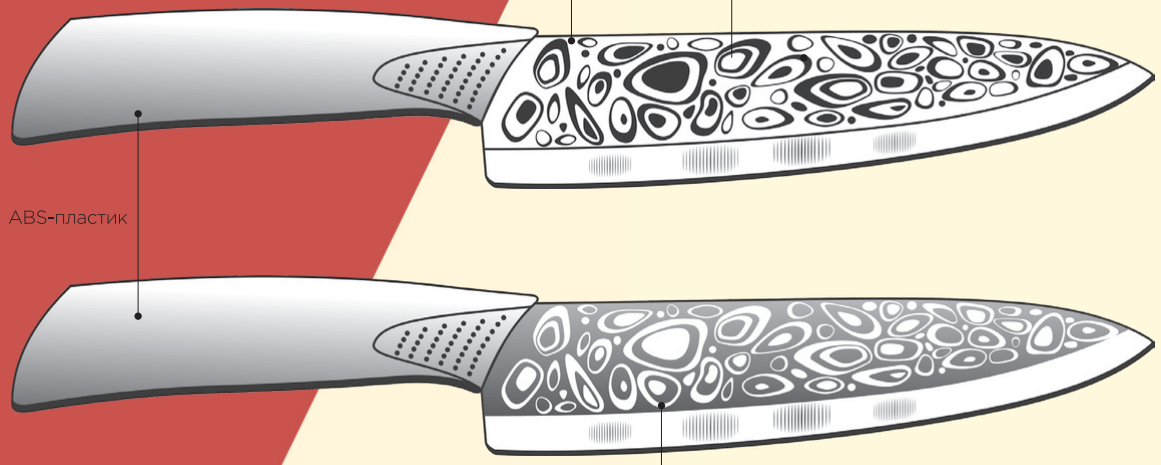

MIKADZO IMARI — это ножи из циркониевой керамики. Предназначены для ежедневного нарезания фруктов, овощей и мяса без костей.
Ножи MIKADZO IMARI обладают высокой степенью твердости до 8.6 единиц по шкале Мооса (Mohs), что приравнивается к 87 HRC.

Продукты, которые Вы нарезаете керамическим ножом, не вступают в химическую реакцию, не окисляются и сохраняют все свои полезные свойства.

Керамические ножи MIKADZO из серии IMARI достаточно пластичные. Они обладают повышенной ударопрочностью и устойчивость режущей кромки, что гарантирует их эффективное и комфортное использование в течение всего срока службы.

Ножи уверенно лежат в руке благодаря эргономичной ручке, которая обеспечивает возможность прочного хвата. Рукоять сделана из прорезиненного ABS-пластика последнего поколения, который не скользит в руках. Дизайнерские решения изделий полностью отвечают требованиям эргономичности и безопасности их использования, что позволяет производителю гарантировать длительный срок службы ножей.
Керамические ножи MIKADZO IMARI идеальны для тех, кто внимательно относится к своему здоровью и кому важно сохранить витамины в продуктах. Такими ножами удобно нарезать мягкие овощи и фрукты: ломтики получаются очень тонкими и аккуратными. Свежий хлеб нарезается без крошек, а для нарезки мясного или рыбного филе тонкими кусочками ничего лучше керамического ножа не изобретено.
Керамические ножи не царапаются и не окрашиваются соком фруктов и овощей. Нарезая продукты ножами из коллекции MIKADZO IMARI, Вы всегда будете точно уверены в том, что все полезные вещества продуктов остались в целости и сохранности.

В КОМПЛЕКТ НОЖА ВХОДЯТ:



Индивидуальная подарочная упаковка входит в комплект каждого ножа



Инструкция и гарантийный талон входит в комплект каждого ножа

IMARI WHITE

ГАРАНТИЯ: 3 ГОДА



4992018
Нож «Шеф»
175 мм



4992017
Нож универсальный
125 мм



4992016
Нож овощной
75 мм

4992019
Набор ножей
IMARI WHITE +
универсальная
подставка



IMARI BLACK

ГАРАНТИЯ: 3 ГОДА



4992022
Нож «Шеф»
175 мм



4992021
Нож универсальный
125 мм



4992020
Нож овощной
75 мм

4992023
Набор ножей
IMARI BLACK +
универсальная
подставка



РЕКОМЕНДУЕМЫЙ АКСЕССУАР

УНИВЕРСАЛЬНАЯ ДЕРЕВЯННАЯ ПОДСТАВКА ДЛЯ ХРАНЕНИЯ НОЖЕЙ

UN-PL5



Универсальная деревянная подставка с пластиковым волокнистым держателем для хранения ножей любой формы и размера. Бережно сохранит кромку ножа. Съемный пластиковый волокнистый держатель легко моется.

- **Цвет пластикового волокнистого держателя:** черный
- **Материал корпуса подставки:** дерево акация
- **Длина х ширина х высота, см:** 10,5x15,5x24.
- **Назначение:** для хранения ножей любой формы и размера

ЦВЕТА МОЕК ARTCERAMIC®

HD COLOR

- WH — 10. БЕЛЫЙ
- GR — 30. LENINGRAD GREY
- GB — 026. ГРАФИТ
- DO — 50. DEEP OCEAN — НОВИНКА
- CN — 60. CANYON — НОВИНКА

ЦВЕТА МОЕК TETOGRANIT®

- WH — 10. БЕЛЫЙ
- EV — 11. ЭВЕРЕСТ
- BE — 21. ВАНИЛЬ
- CH — 22. ШАМПАНЬ
- SA — 24. БЕЖЕВЫЙ
- DC — 74. ТЕМНЫЙ ШОКОЛАД
- BL — 85. ЧЕРНЫЙ
- PL — 90. ПЛАТИНА
- GR — 30. LENINGRAD GREY

ЦВЕТА МОЕК ARTGRANIT®

- PA — 28. ПАСТИЛА
- MA — 23. МАРЦИПАН
- BE — 21. ВАНИЛЬ
- CA — 12. КАРАМЕЛЬ
- SA — 24. БЕЖЕВЫЙ
- DC — 74. ТЕМНЫЙ ШОКОЛАД
- BL — 85. ЧЕРНЫЙ
- GR — 30. LENINGRAD GREY

ЦВЕТА МОЕК STAINLESS STEEL

- IN — 001. НЕРЖАВЕЮЩАЯ СТАЛЬ
- GM — 008. ВОРОНЕНАЯ СТАЛЬ
- GB — 026. ГРАФИТ — НОВИНКА
- LG — 004. СВЕТЛОЕ ЗОЛОТО
- AB — 012. ЛАТУНЬ

ЦВЕТА МОЕК ЛАТУНЬ

- BR — 013. НАТУРАЛЬНАЯ ЛАТУНЬ

ЦВЕТА СМЕСИТЕЛЕЙ И АКСЕССУАРОВ

- C — 003. ХРОМ
- IN/BN — 001. НЕРЖАВЕЮЩАЯ СТАЛЬ
- GM — 008. ВОРОНЕНАЯ СТАЛЬ
- LG — 004. СВЕТЛОЕ ЗОЛОТО
- GB — 026. ГРАФИТ
- O — 011. АНТИЧНАЯ БРОНЗА
- НОВИНКА PW — 031. PURE WHITE
- WH — 10. БЕЛЫЙ
- SI — 018. АНТИЧНОЕ СЕРЕБРО
- AB — 022. АНТИЧНАЯ ЛАТУНЬ
- AC — 015. АНТИЧНАЯ МЕДЬ
- G — 005. ЗОЛОТО
- RG — 006. РОЗОВОЕ ЗОЛОТО
- DC — 74. ТЕМНЫЙ ШОКОЛАД
- BL — 85. ЧЕРНЫЙ
- PA — 28. ПАСТИЛА
- CA — 12. КАРАМЕЛЬ
- MA — 23. МАРЦИПАН
- SA — 24. БЕЖЕВЫЙ
- CH — 22. ШАМПАНЬ
- BE — 21. ВАНИЛЬ
- EV — 11. ЭВЕРЕСТ
- PL — 90. ПЛАТИНА
- GR — 30. LENINGRAD GREY

OMOIKIRI

omoikiri_russia

omoikiri

Горячая линия (сервисная служба):
8-800-700-04-32
www.omoikiri.ru

Смотрите каталог ОНЛАЙН

115280
МОСКВА
ул. Ленинская Слобода, д. 26
БЦ «Омега-2»
+7 (495) 133-98-58

191180
САНКТ-ПЕТЕРБУРГ
Наб. реки Фонтанки, д. 76
+7 (812) 602-78-00